LACANCHE

Fourneaux de France

Hottes 1

Kitchen Hoods 51

Hauben 101

Campanas Extractoras 151

Cappe 201

Dampkappen 251

Kjøkkenhetter 301

FR 09-2019

Hottes

Modèles:

L1HM 900 - L1HM 1100 - L1HM 1200

L2HM 900E - L2HM 1100E - L2HM 1200E - L2HM 1300E - L2HM 1600E
L2HM 1700E - L2HM 2000E - L2HM 2400E

SOCIÉTÉ INDUSTRIELLE DE LACANCHE - 6 RUE HUBERT COSTE - 21230 LACANCHE

GÉNÉRALITÉS 4

FICHES TECHNIQUES, COTES ET DIMENSIONS 6

MANUEL D'INSTALLATION 29

IMPLANTATION 31

INSTALLATION 33

MISE EN PLACE DE LA HOTTE 37

MISE EN PLACE DU/DES GROUPES 41

MISE EN PLACE REHAUSSE HOTTE 43

MONTAGE DES CACHES POUTRES 45

MANUEL D'UTILISATION 47

UTILISATION 48

NETTOYAGE ET ENTRETIEN 49

Note relative à l'élimination des déchets électriques et électroniques 50

GÉNÉRALITÉS

<u>Présentation</u> :

Les hottes Lacanche sont conçues pour s'harmoniser à l'esthétique des fourneaux des lignes «Classic» et «Modern» et délivrer une performance optimale.

Conçues également pour le rejet à l'extérieur, au travers d'une gaine d'évacuation, des odeurs et des vapeurs de cuisson.

Elles peuvent être, en option, configurées pour une utilisation en mode recyclage.

Elles sont réalisées à partir d'un châssis métallique. Les panneaux extérieurs sont en tôle d'acier revêtus d'une peinture thermolaquée noire. En option, elles sont aussi proposées avec finition de couleur ou acier inoxydable.

Les poutres de périphérie, frontales et latérales, sont en acier inoxydable.

Le caisson cache-conduit, aussi réalisé en acier inoxydable est réglable en hauteur (de 0 à 240 mm), et permet après installation une liaison homogène jusqu'au plafond.

En option, celui-ci peut aussi être réalisé sur mesure, pour obtenir une liaison hotte/plafond d'une hauteur supérieure à 240 mm.

A préciser parmi quatre dimensions disponibles (en mm : 250/500,500/750,750/1000).

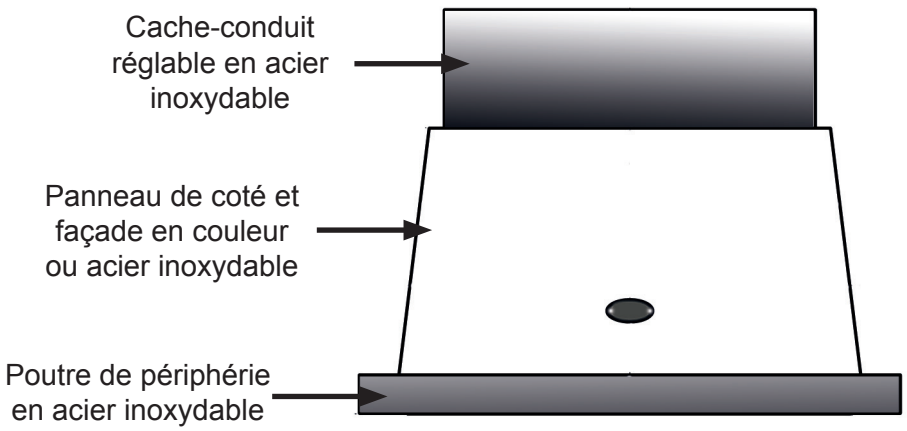

GÉNÉRALITÉS

<u>Motorisation</u> (NOVY uniqement) :

Equipées de blocs d'aspiration NOVY munis de moteurs disposant, dès la première vitesse, d'un rapport débit/pression élevé, les hottes Lacanche sont aussi très silencieuses grâce à leur amortisseur de bruit intégré.

Une ou deux solutions de motorisation sont proposées selon les modèles :

<u>L1HM : Hotte à aspiration directe – Moteur intégré</u>

Disponible pour les modèles avec une largeur de cape comprise entre 900 et 1200 mm, pouvant convenir aux fourneaux de 700 à 1100 mm.

Hotte équipée de filtre inox , capteur finition inox, moteur intégré, commande électronique, éclairage halogène. Témoin de saturation du filtre à graisses et de la cassette à charbon actif.

<u>L2HM-E : Hotte à aspiration radiale – Moteur intégré ou dissocié</u>

Disponible pour les modèles avec une largeur de cape comprise entre 900 et 2400 mm, pouvant convenir aux fourneaux de 700 à 2200 mm.

Hotte, filtre inox, capteur finition inox, éclairage LED réglable, moteur intégré dissociable, 3 vitesses et fonction "Power", télécommande.

Dans la configuration dissociée, le moteur s'installe facilement à distance à l'intérieur de l'habitation (combles, cellier, garage…) à l'aide d'un kit de raccordement (Réf.: LKRH) et de gaines souples à ressort.

<u>Alimentation</u> :

230 V.

<u>Installation</u> :

L'installation des hottes Lacanche est simplifiée grâce à une bonne accessibilité aux éléments techniques.

Il est nécessaire, avant installation de s'assurer de la solidité de la paroi servant de support.

S'il est facile de percer dans les murs creux (plaques de plâtre, briques, hourdis, etc.), il est en revanche plus délicat d'y fixer les hottes d'aspiration. Pour que celles-ci soient fixées correctement, il convient de choisir un système de fixation adapté aux matériaux creux et de l'installer dans les règles.

FICHE TECHNIQUE, COTES ET DIMENSIONS

L1HM 900 - VUE DE PROFIL

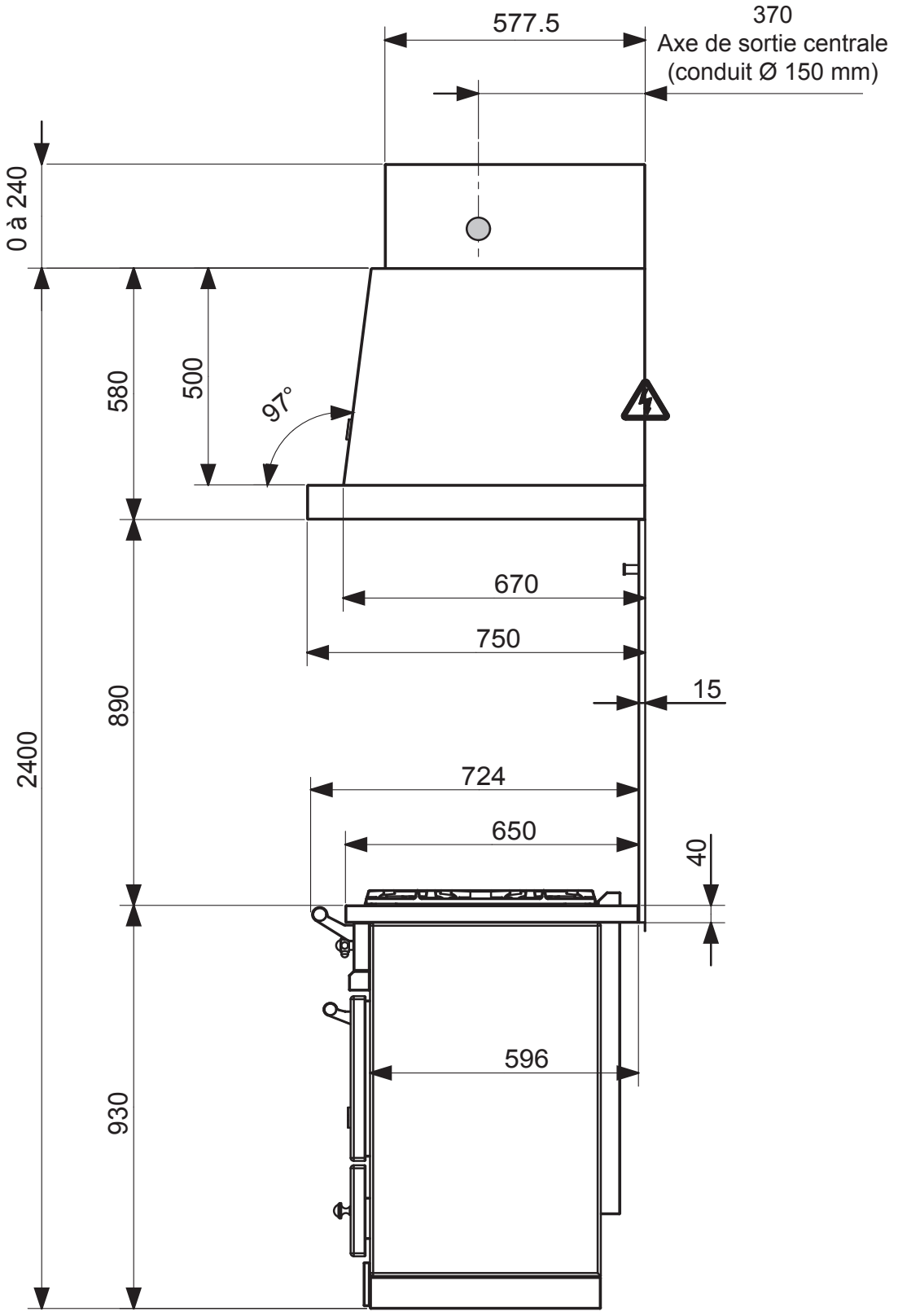

FICHE TECHNIQUE, COTES ET DIMENSIONS

L1HM 900 - VUE DE FACE

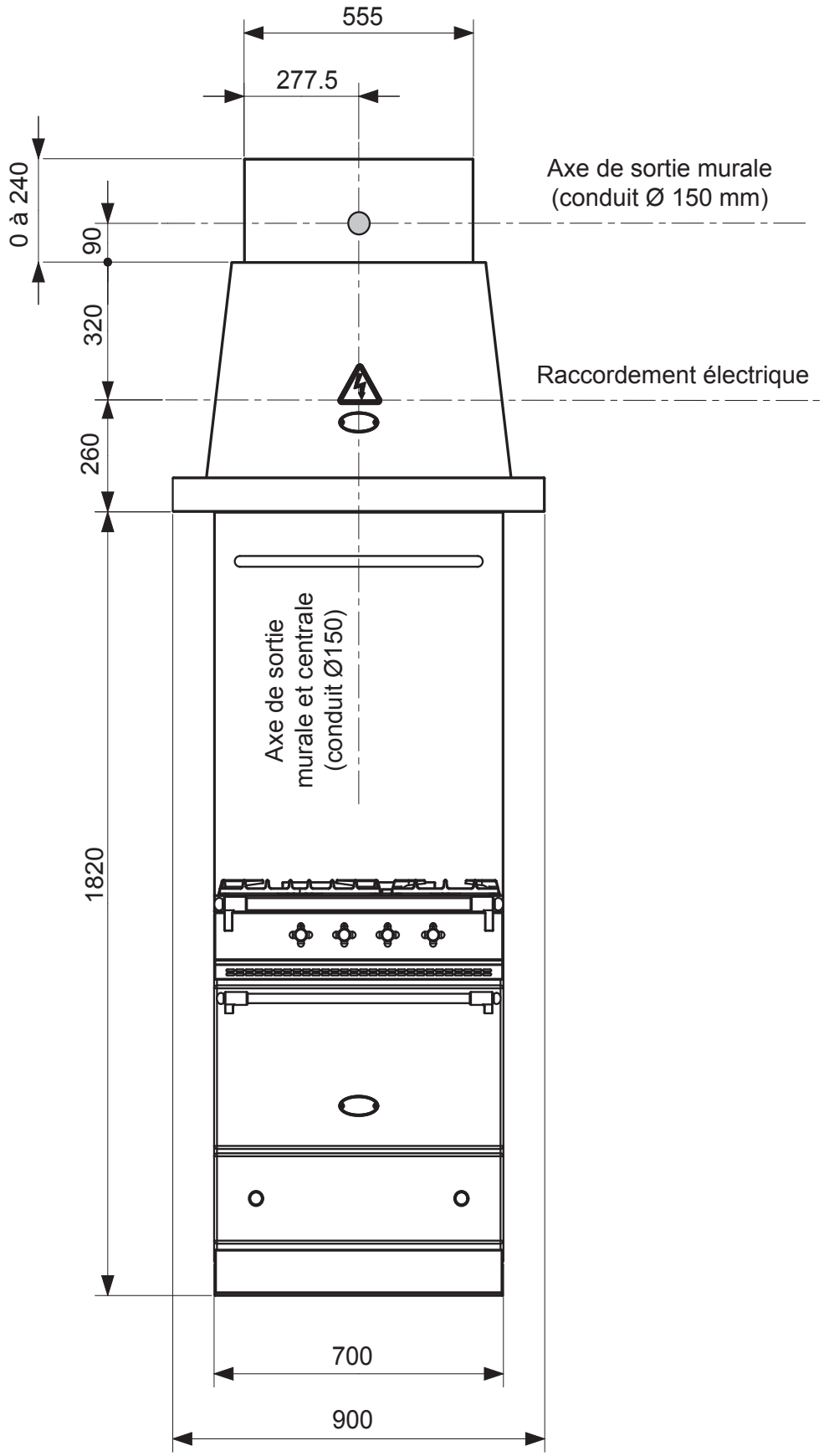

FICHE TECHNIQUE, COTES ET DIMENSIONS

L1HM 1100 - VUE DE PROFIL

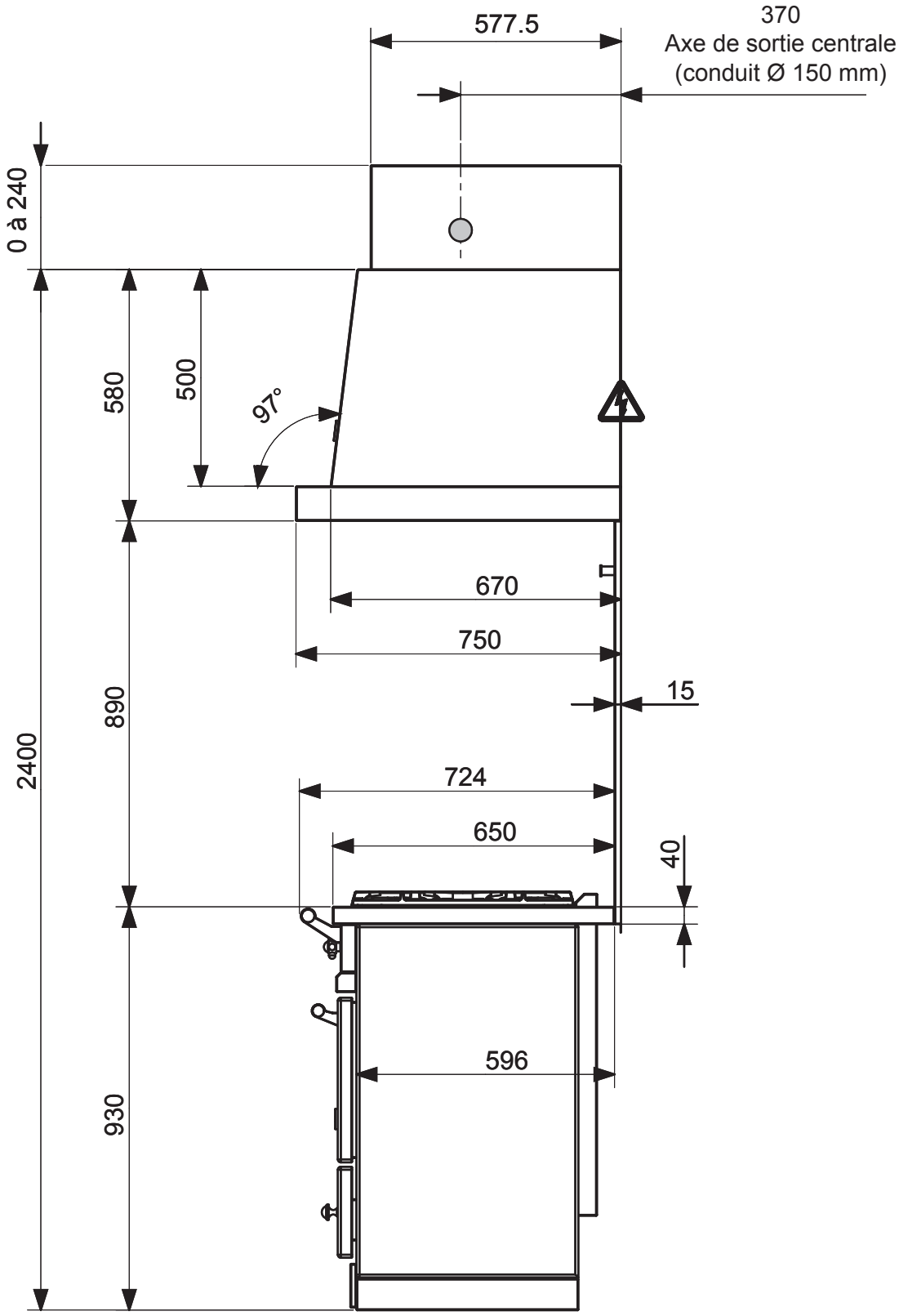

FICHE TECHNIQUE, COTES ET DIMENSIONS

L1HM 1100 - VUE DE FACE

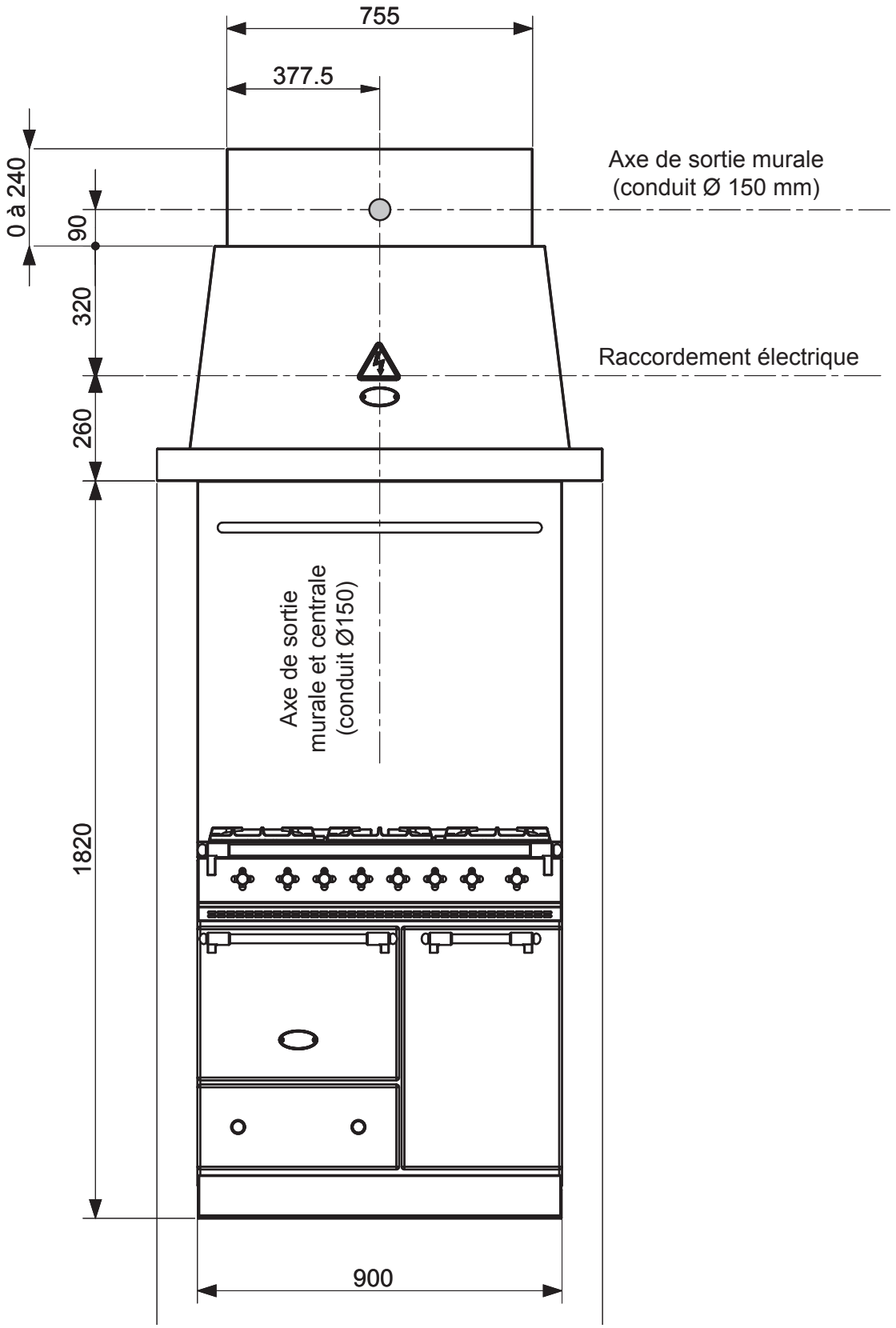

FICHE TECHNIQUE, COTES ET DIMENSIONS

L1HM 1200 - VUE DE PROFIL

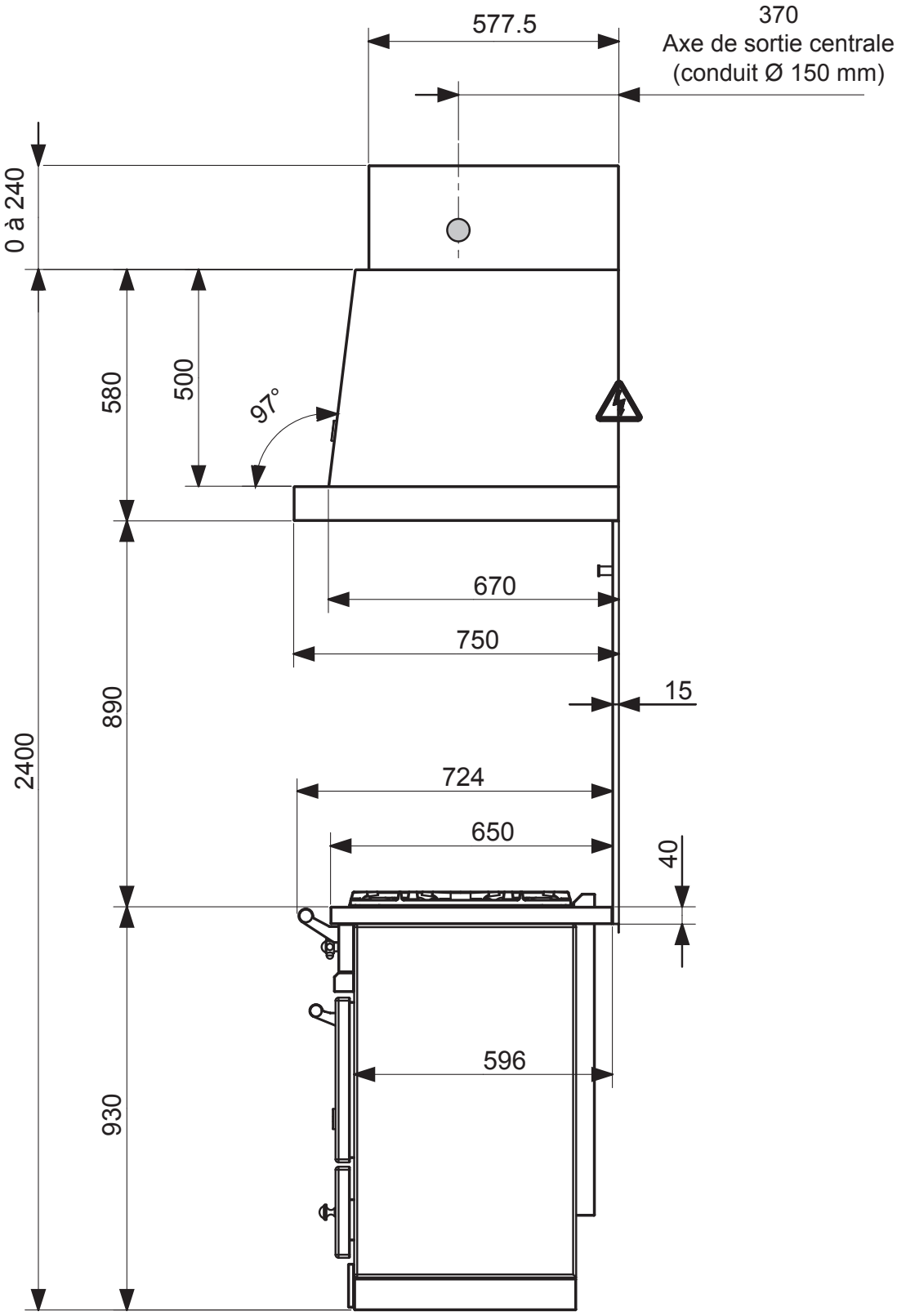

FICHE TECHNIQUE, COTES ET DIMENSIONS

L1HM 1200 - VUE DE FACE

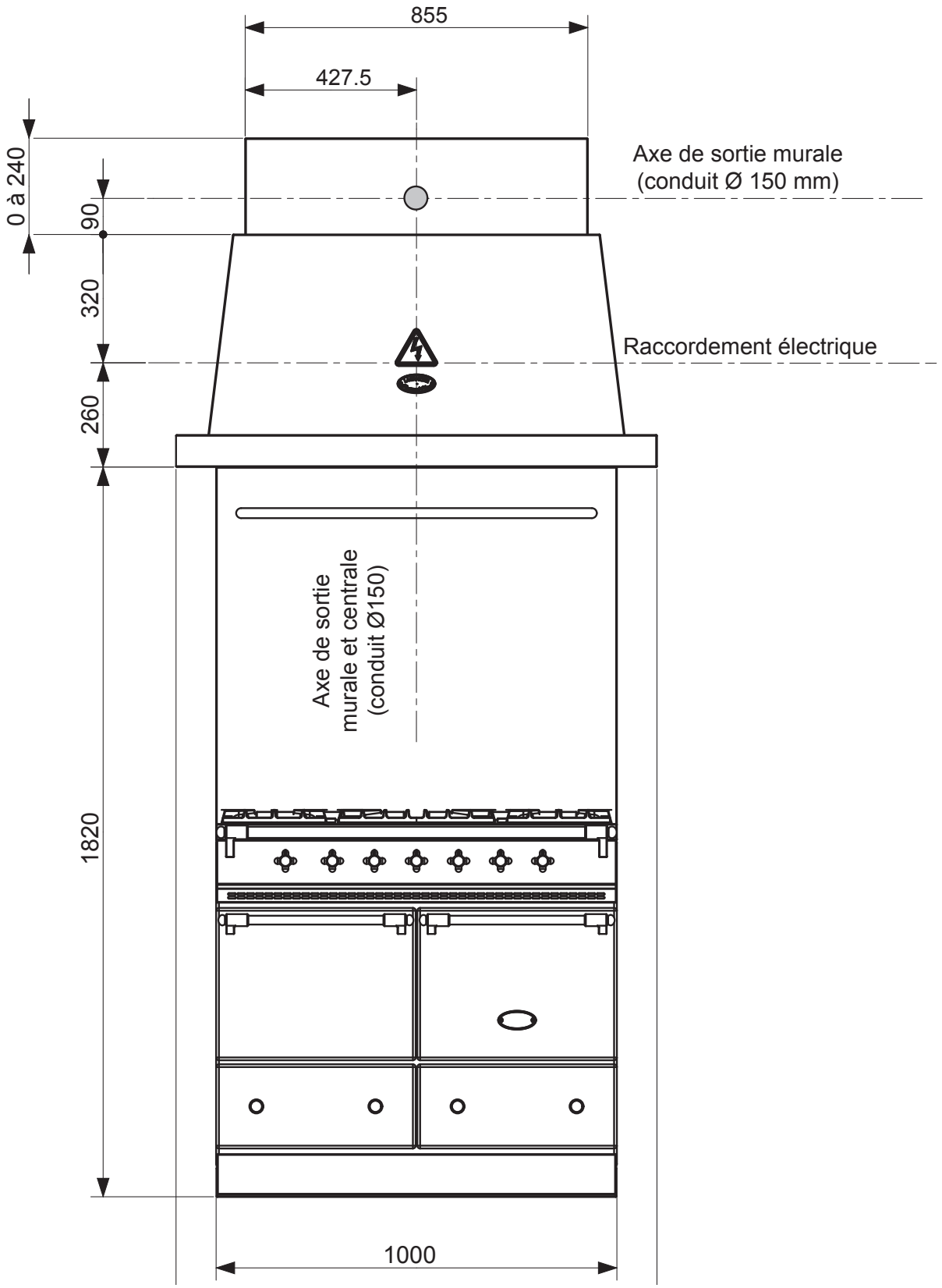

FICHE TECHNIQUE, COTES ET DIMENSIONS

L2HM 900E - VUE DE PROFIL

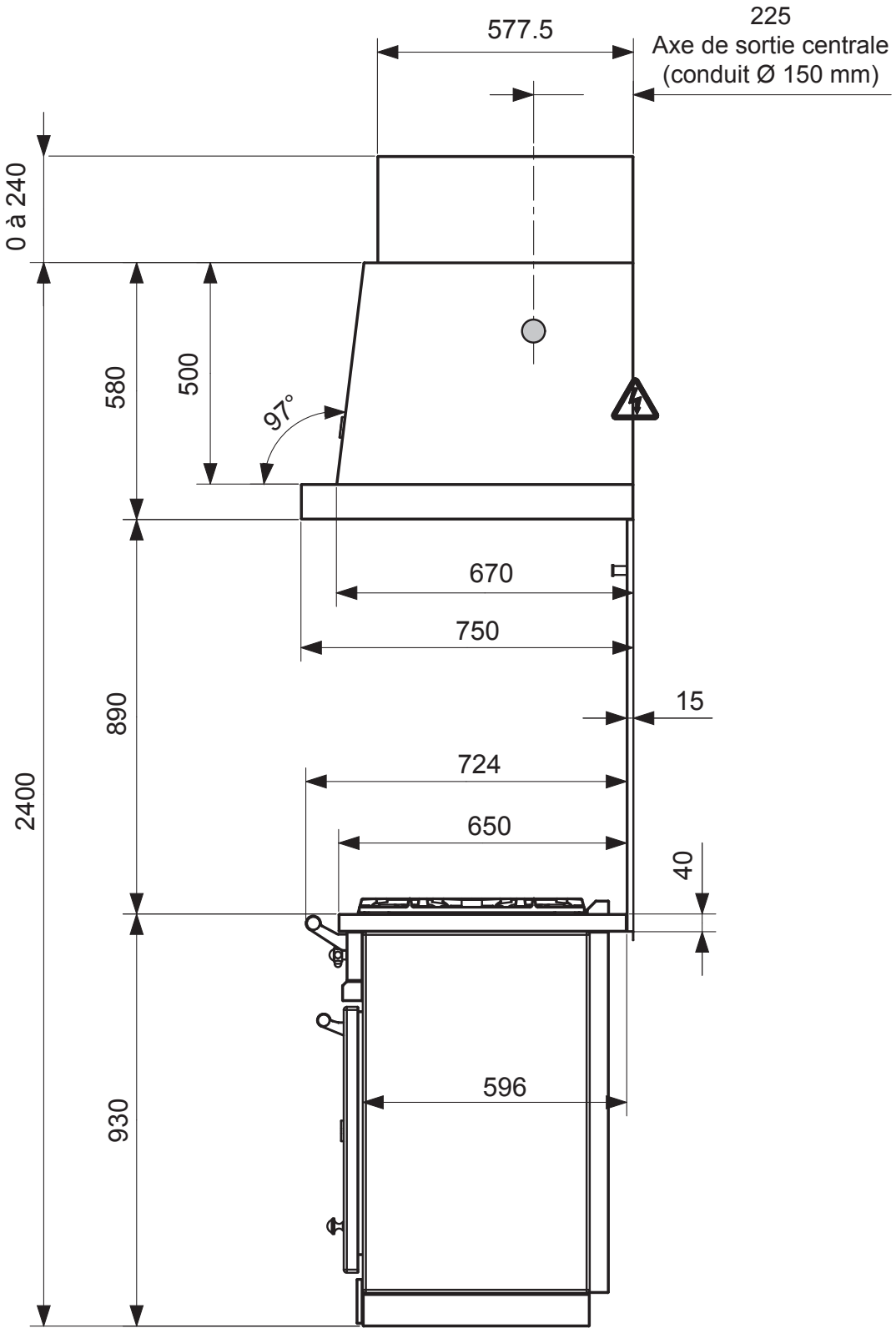

FICHE TECHNIQUE, COTES ET DIMENSIONS

L2HM 900E - VUE DE FACE

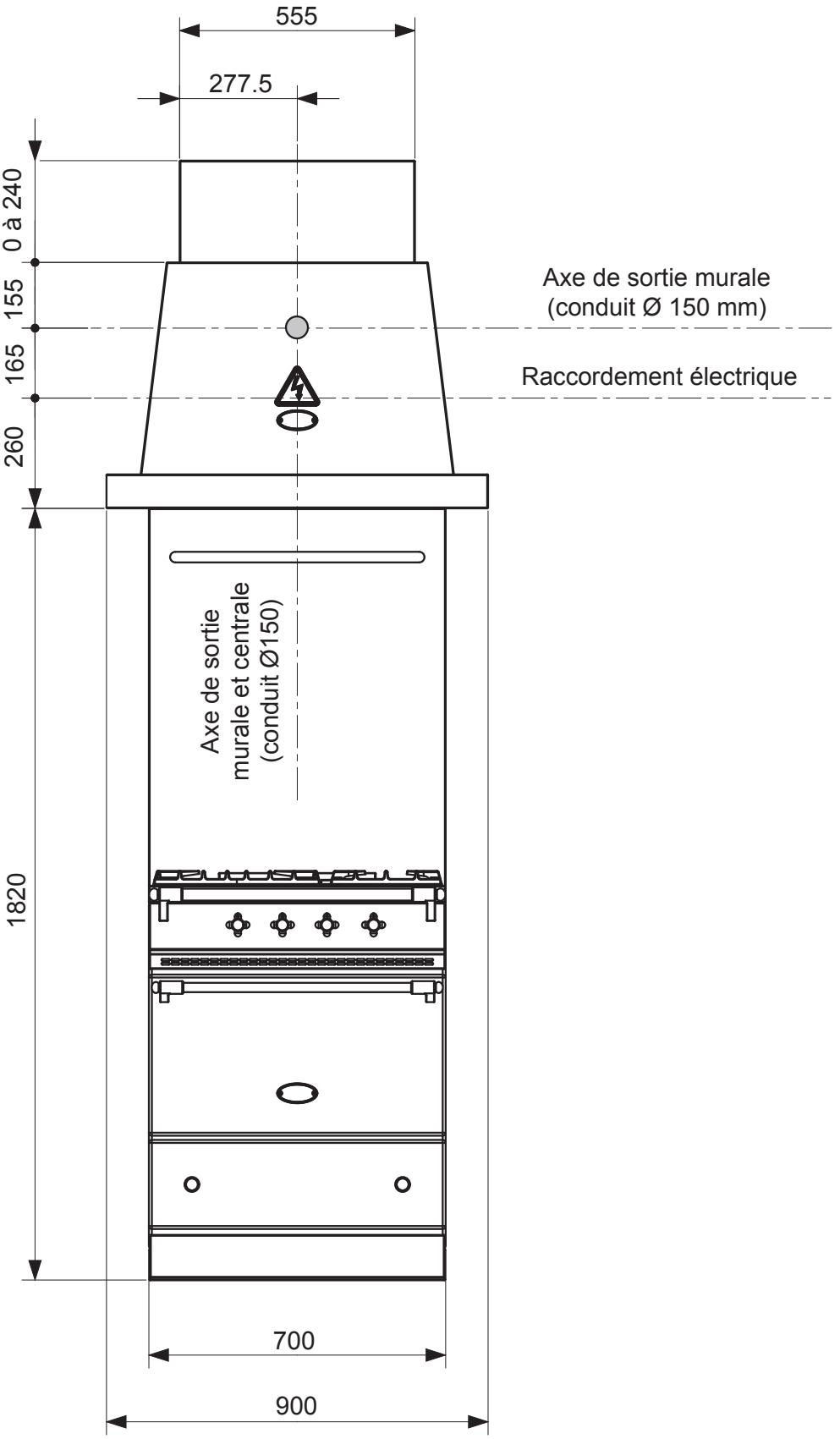

FICHE TECHNIQUE, COTES ET DIMENSIONS

L2HM 1100E - VUE DE PROFIL

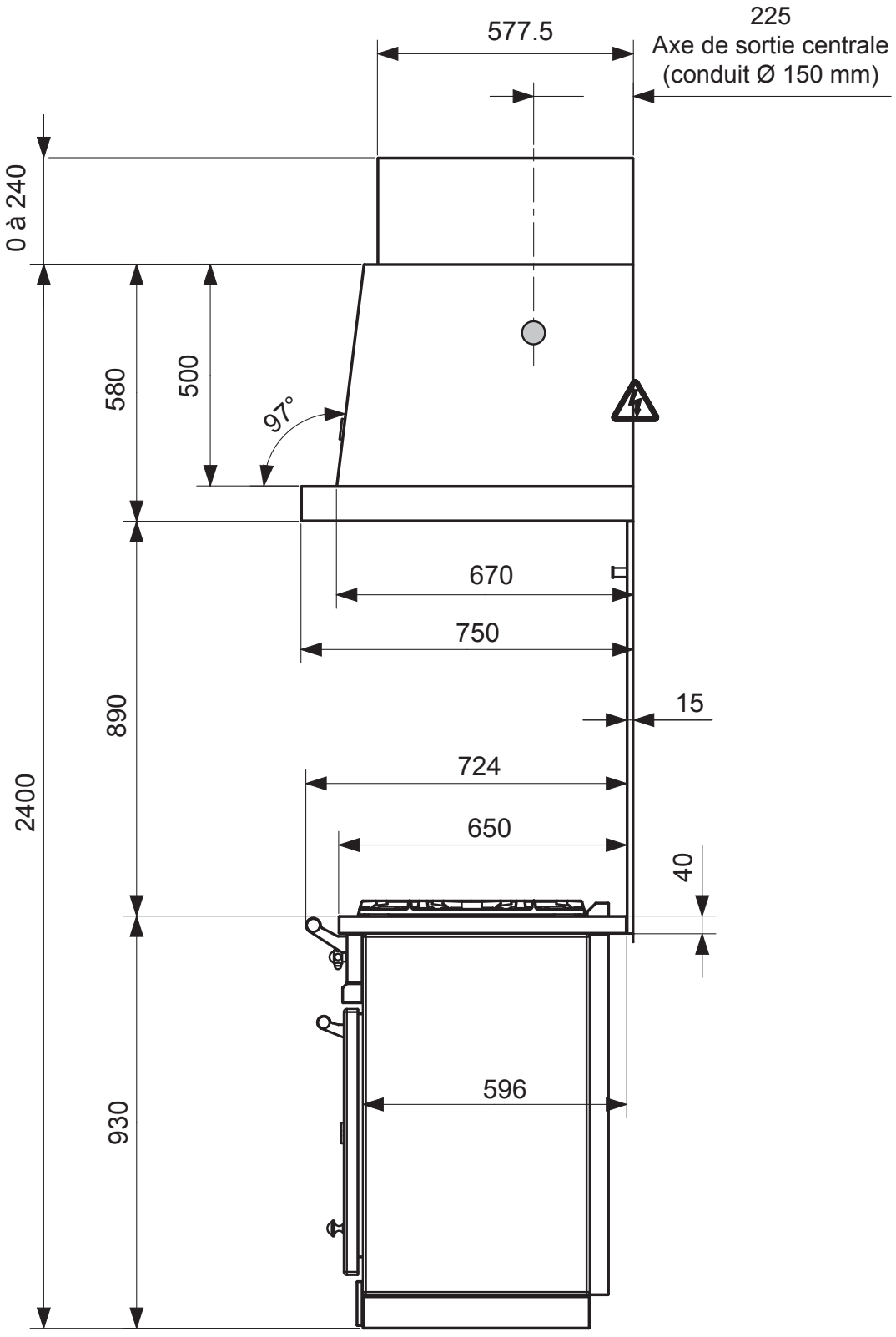

FICHE TECHNIQUE, COTES ET DIMENSIONS

L2HM 1100E - VUE DE FACE

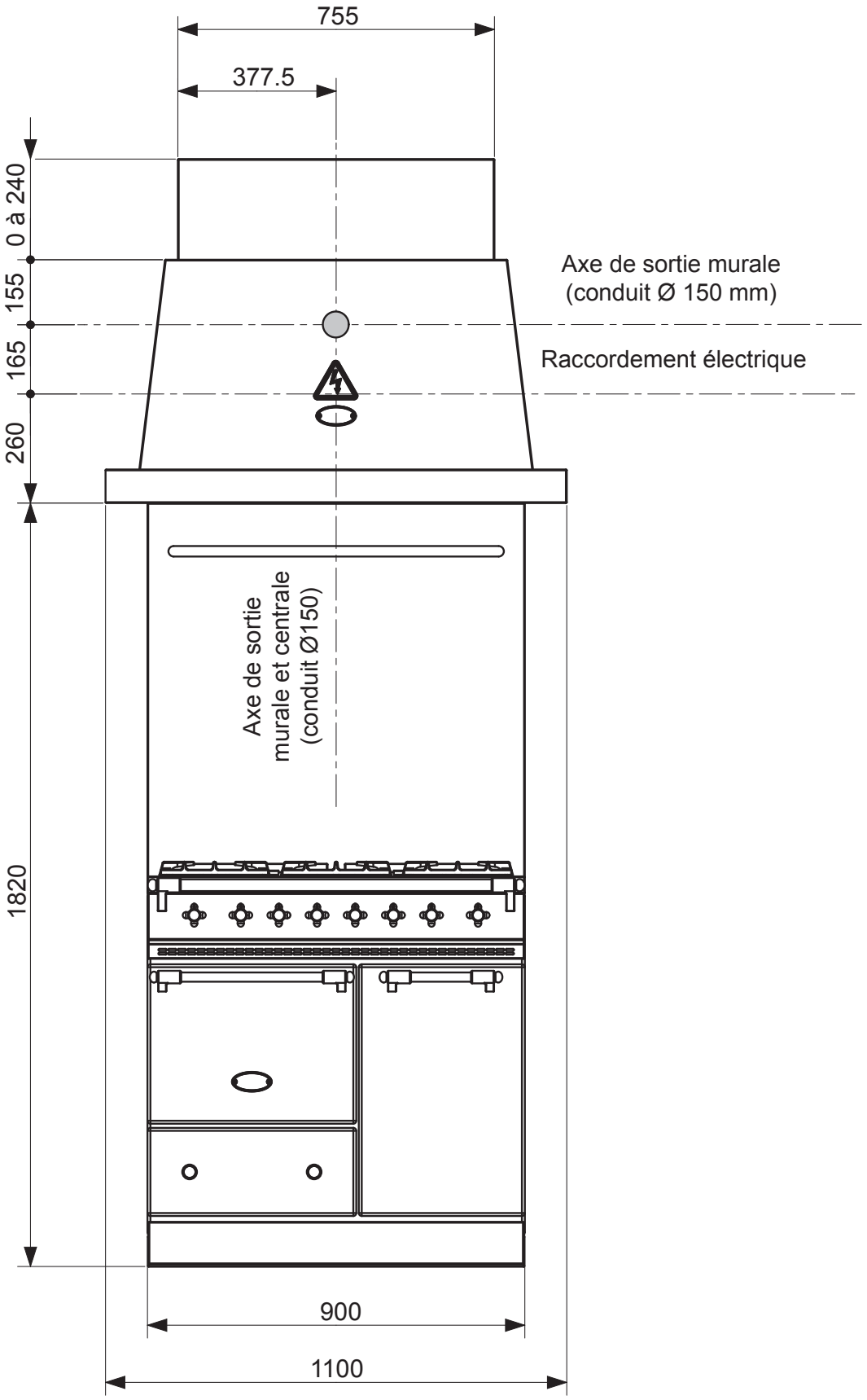

FICHE TECHNIQUE, COTES ET DIMENSIONS

L2HM 1200E - VUE DE PROFIL

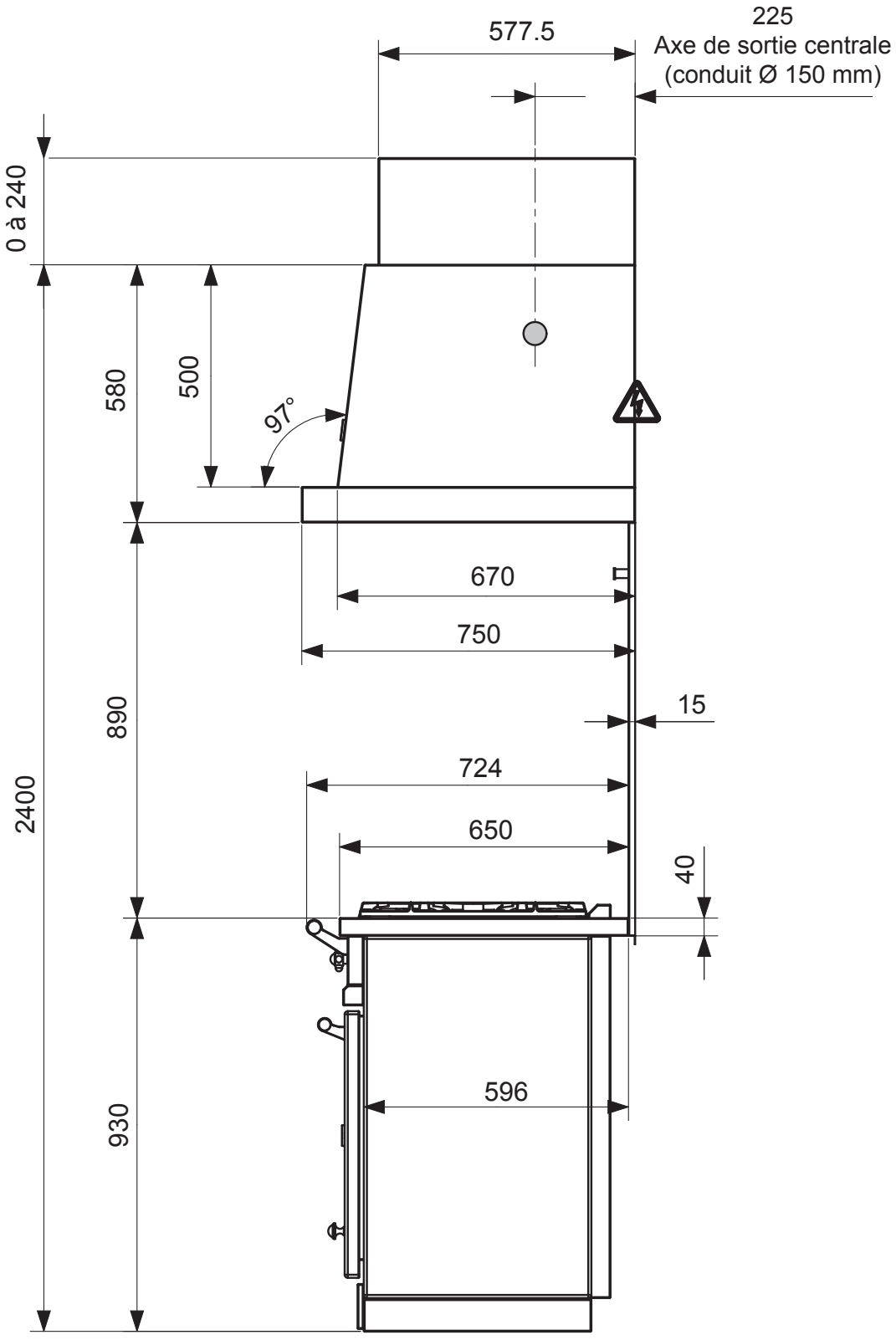

FICHE TECHNIQUE, COTES ET DIMENSIONS

L2HM 1200E - VUE DE FACE

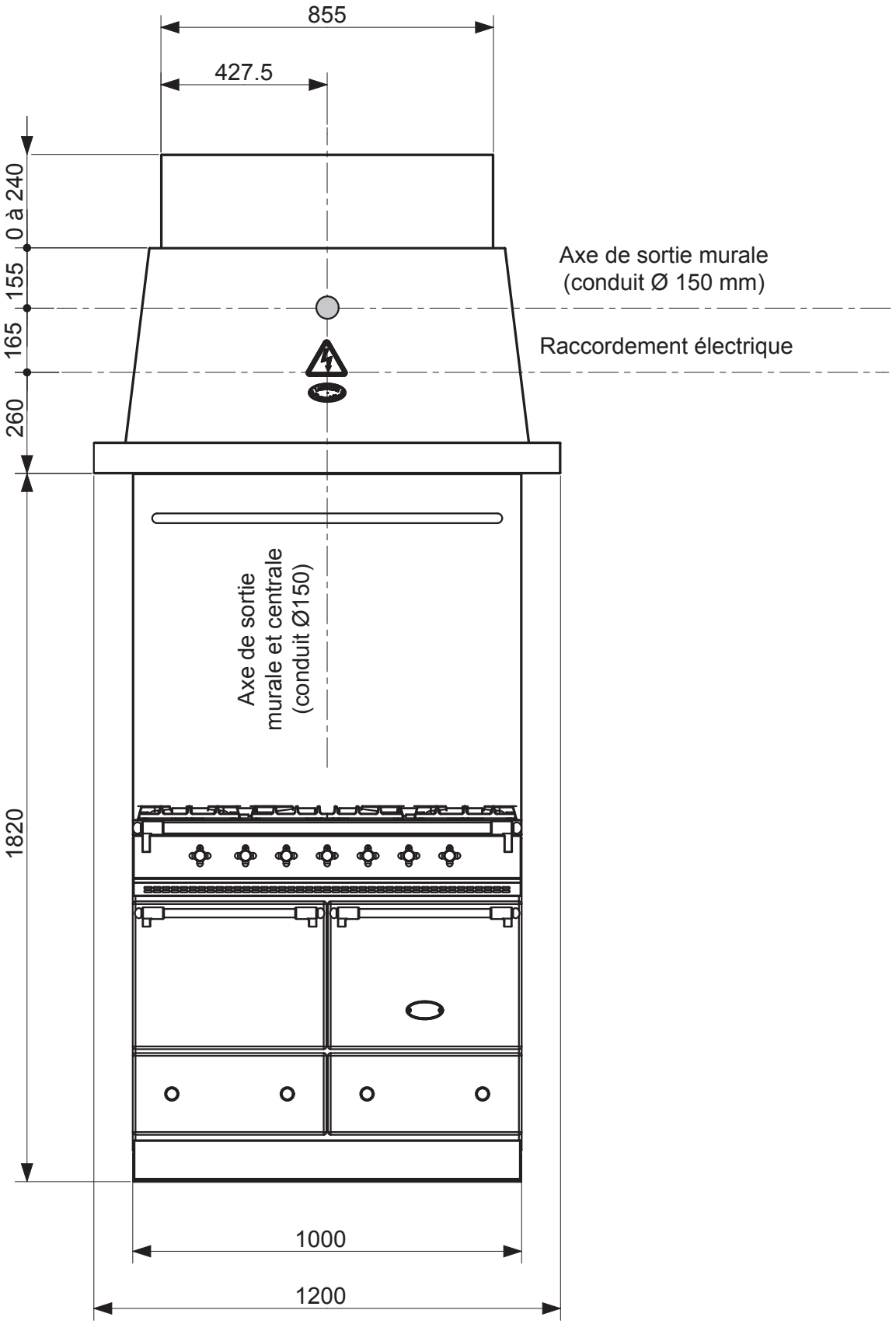

FICHE TECHNIQUE, COTES ET DIMENSIONS

L2HM 1300E - VUE DE PROFIL

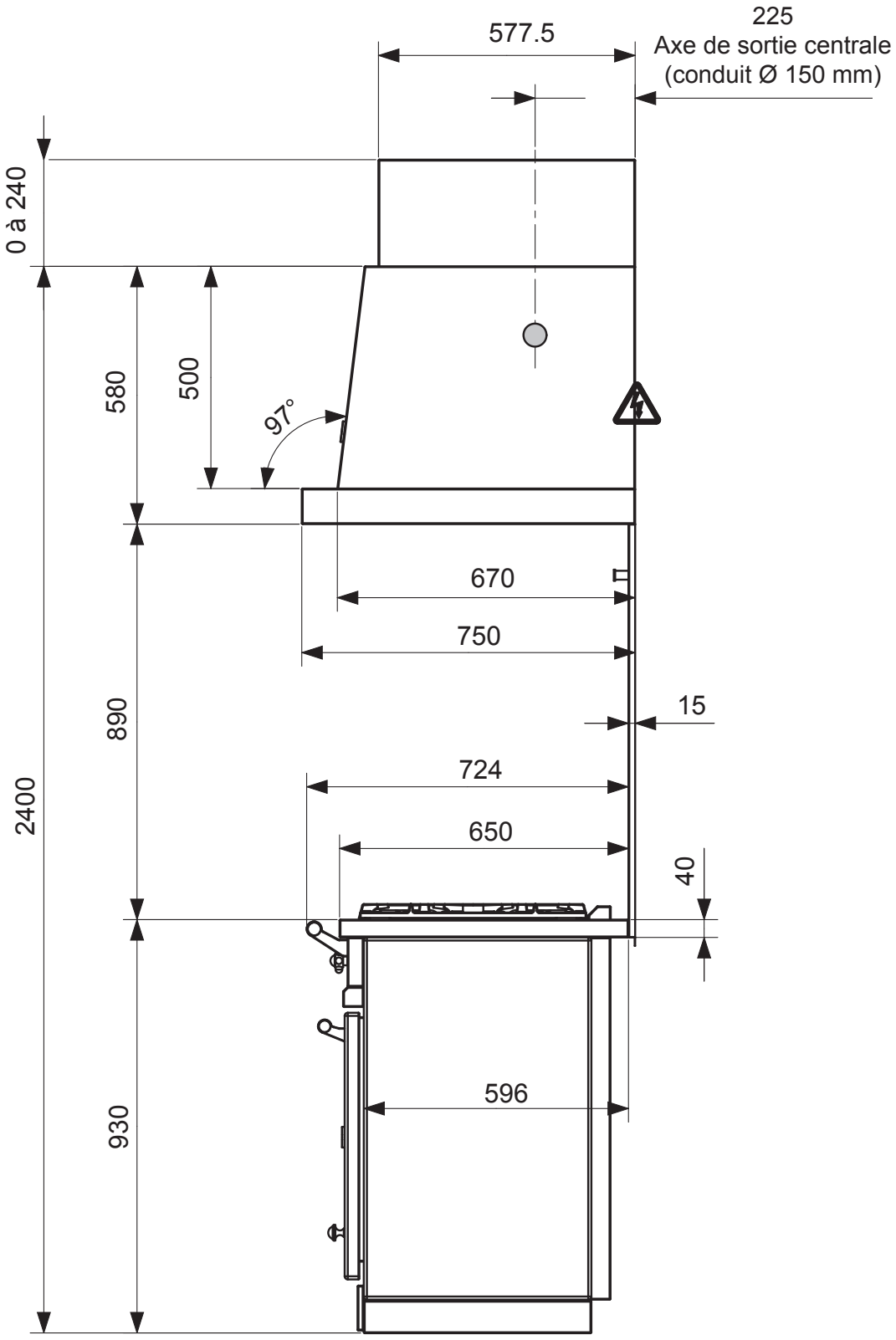

FICHE TECHNIQUE, COTES ET DIMENSIONS

L2HM 1300E - VUE DE FACE

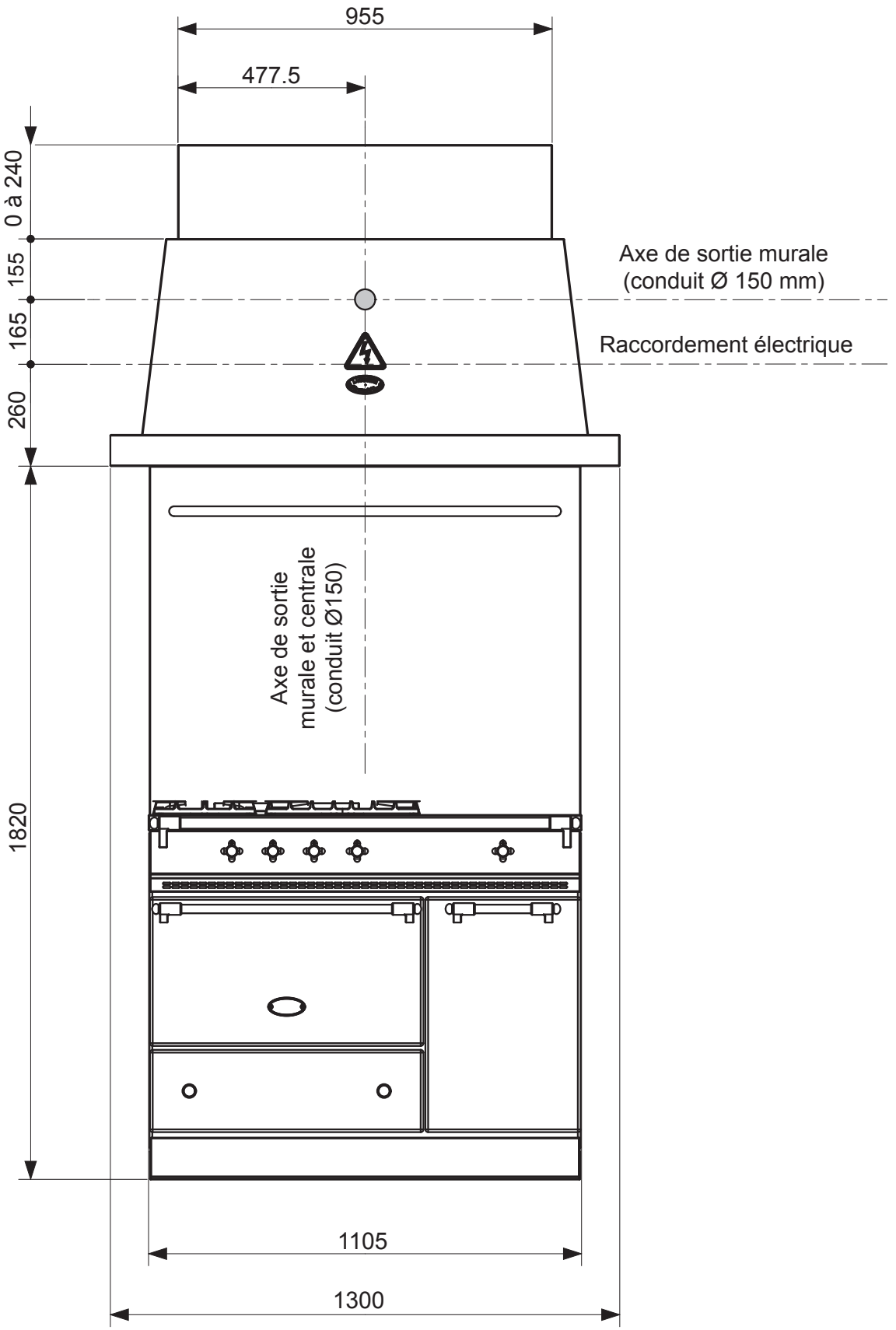

FICHE TECHNIQUE, COTES ET DIMENSIONS

L2HM 1600E - VUE DE PROFIL

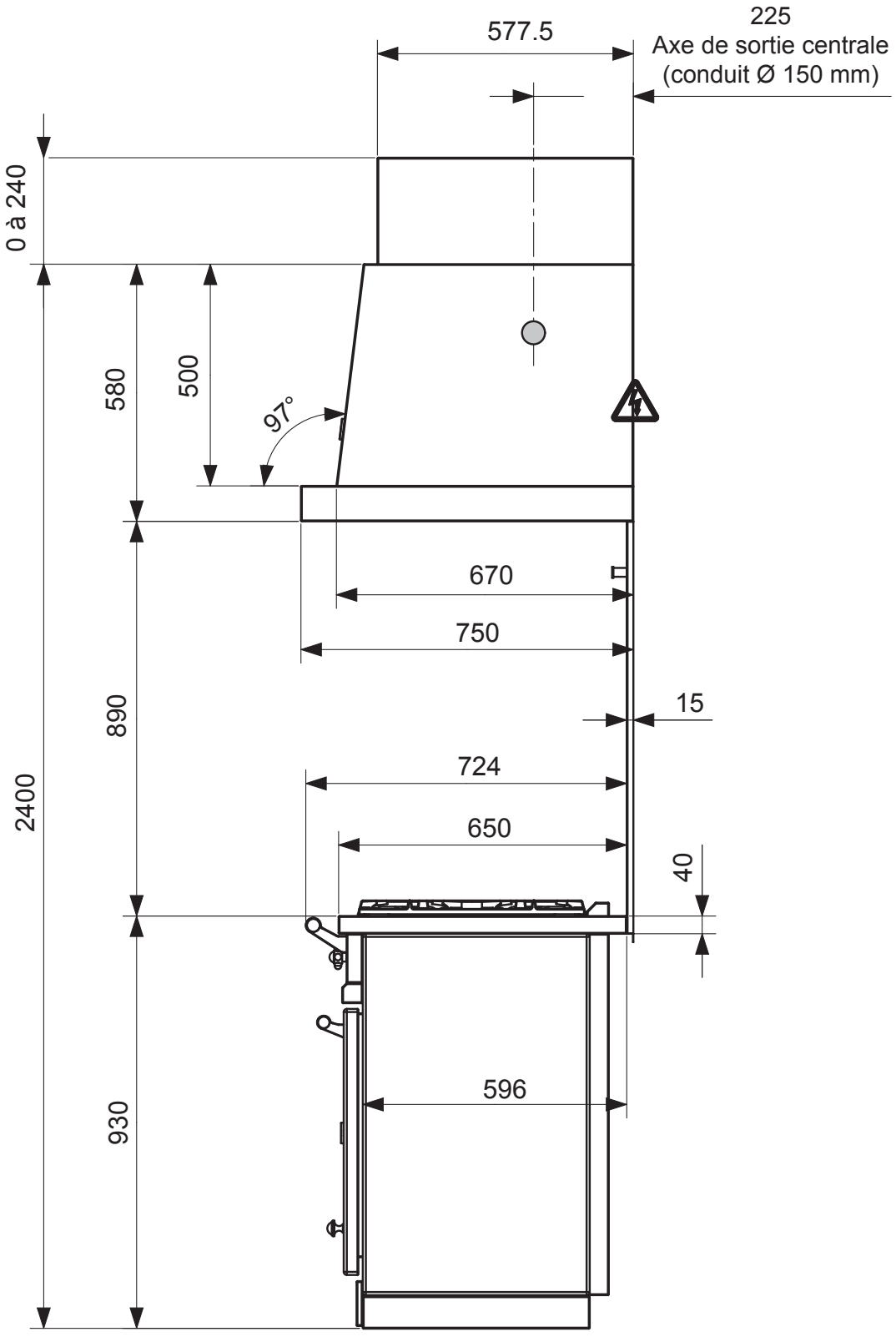

FICHE TECHNIQUE, COTES ET DIMENSIONS

L2HM 1600E - VUE DE FACE

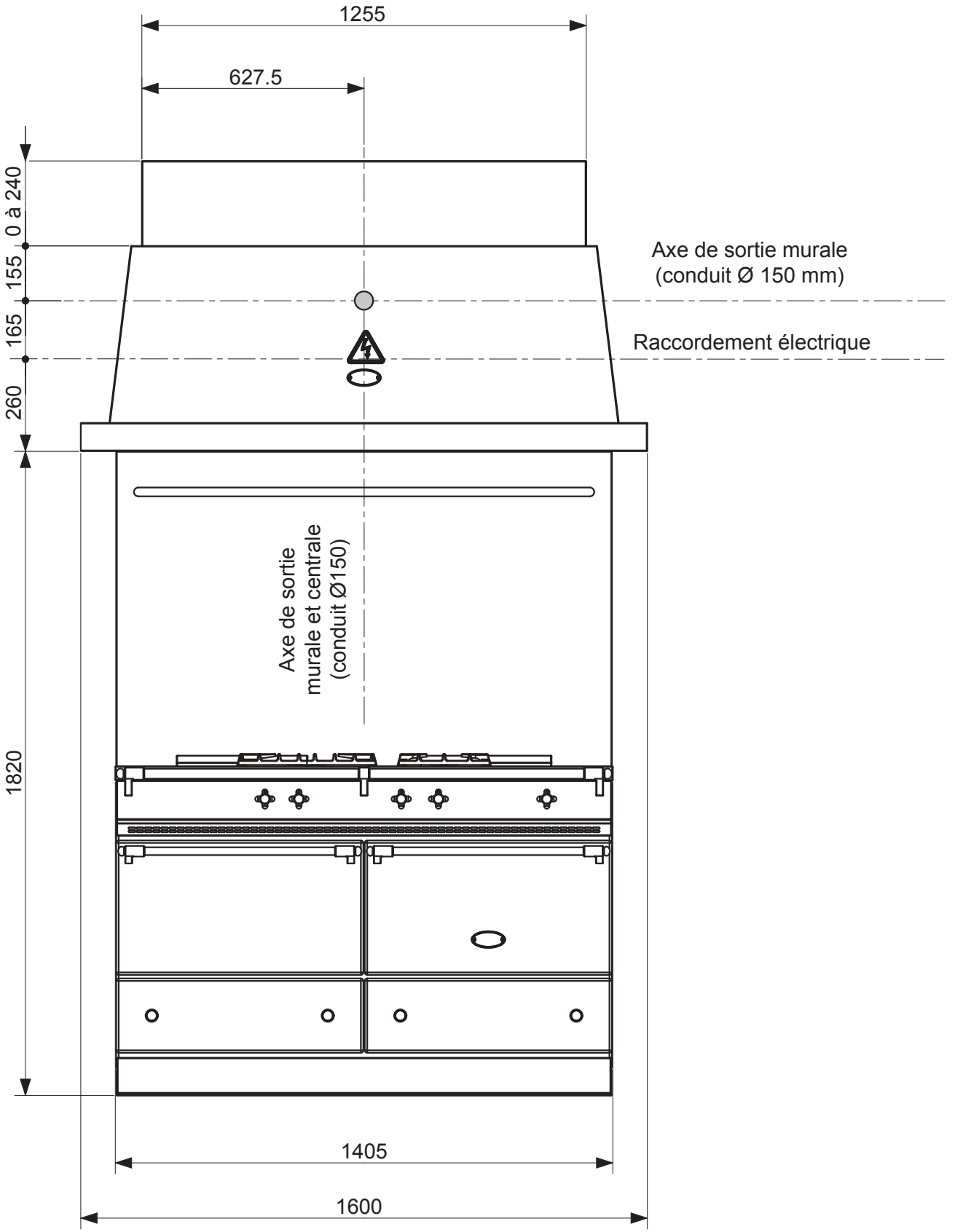

FICHE TECHNIQUE, COTES ET DIMENSIONS

L2HM 1700E - VUE DE PROFIL

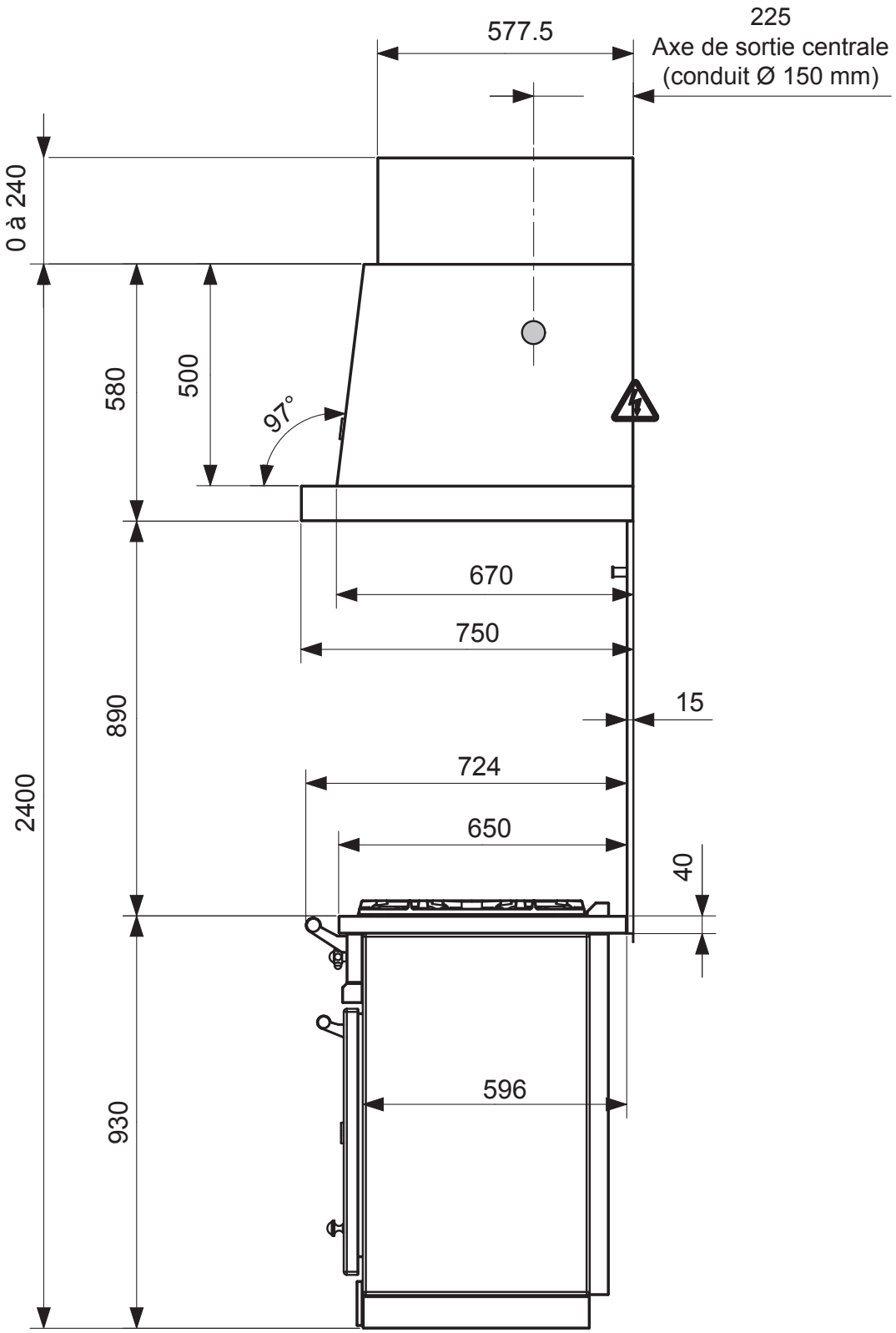

FICHE TECHNIQUE, COTES ET DIMENSIONS

L2HM 1700E - VUE DE FACE

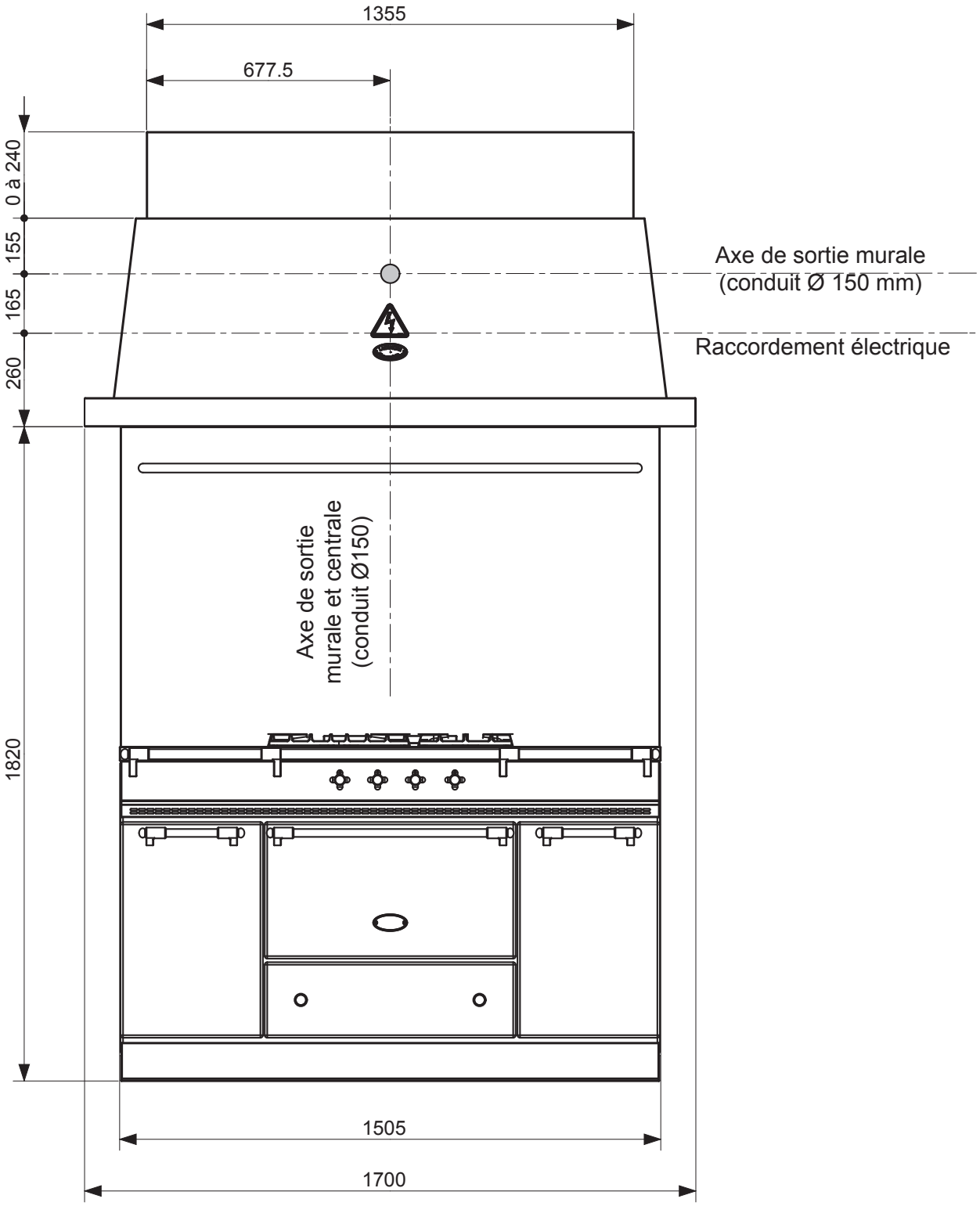

FICHE TECHNIQUE, COTES ET DIMENSIONS

L2HM 2000E - VUE DE PROFIL

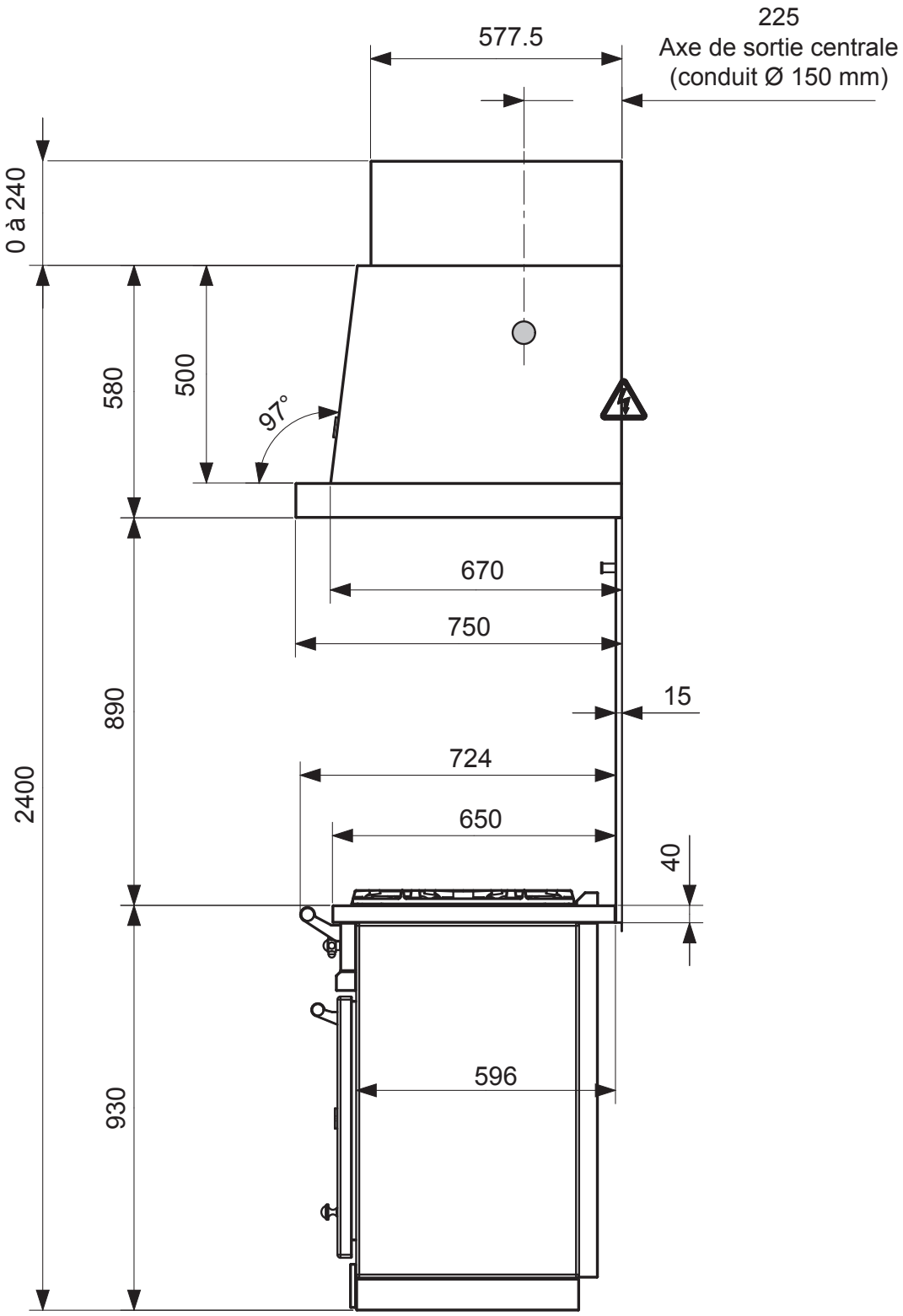

FICHE TECHNIQUE, COTES ET DIMENSIONS

L2HM 2000E - VUE DE FACE

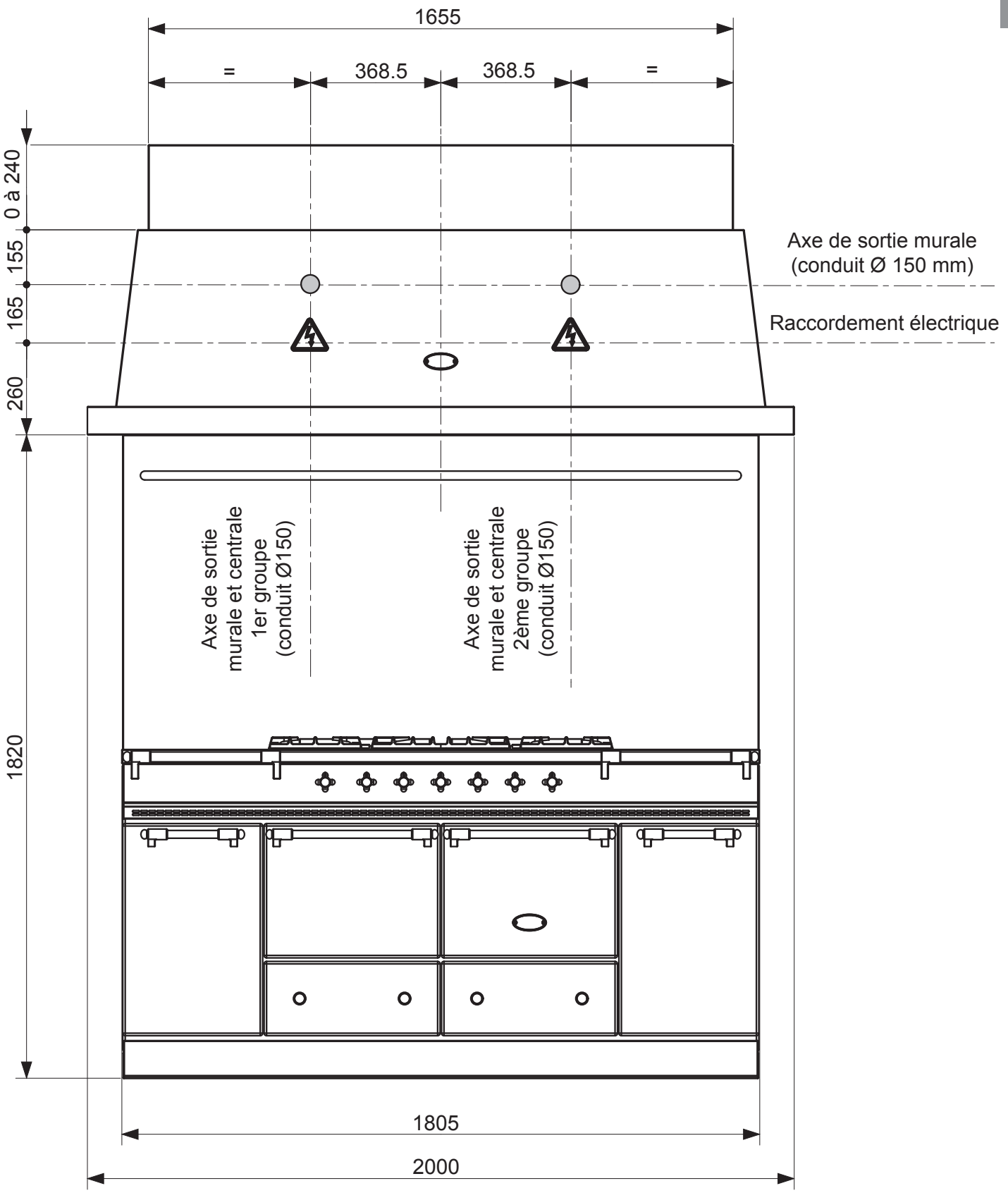

FICHE TECHNIQUE, COTES ET DIMENSIONS

L2HM 2400E - VUE DE PROFIL

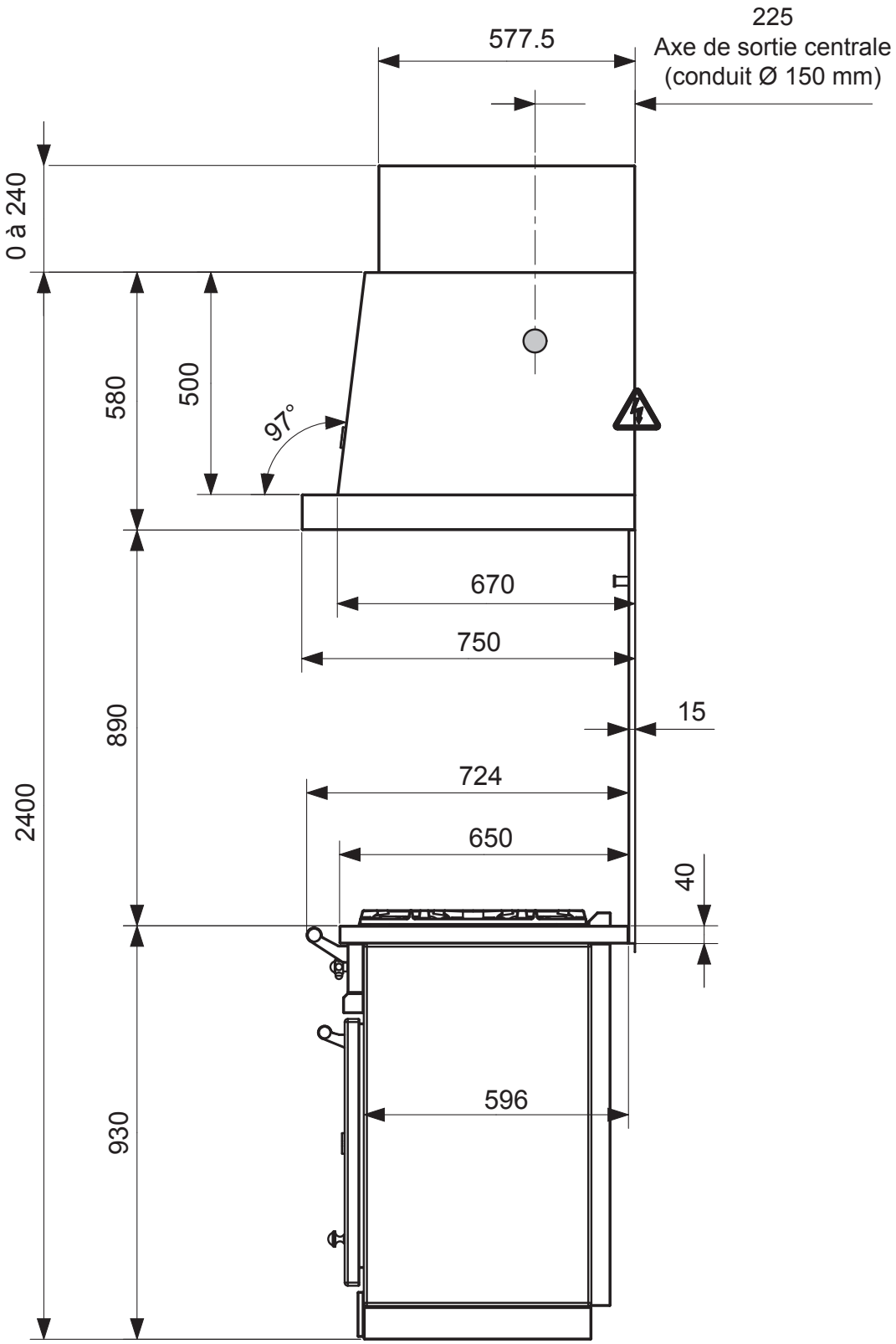

FICHE TECHNIQUE, COTES ET DIMENSIONS

L2HM 2400E - VUE DE FACE

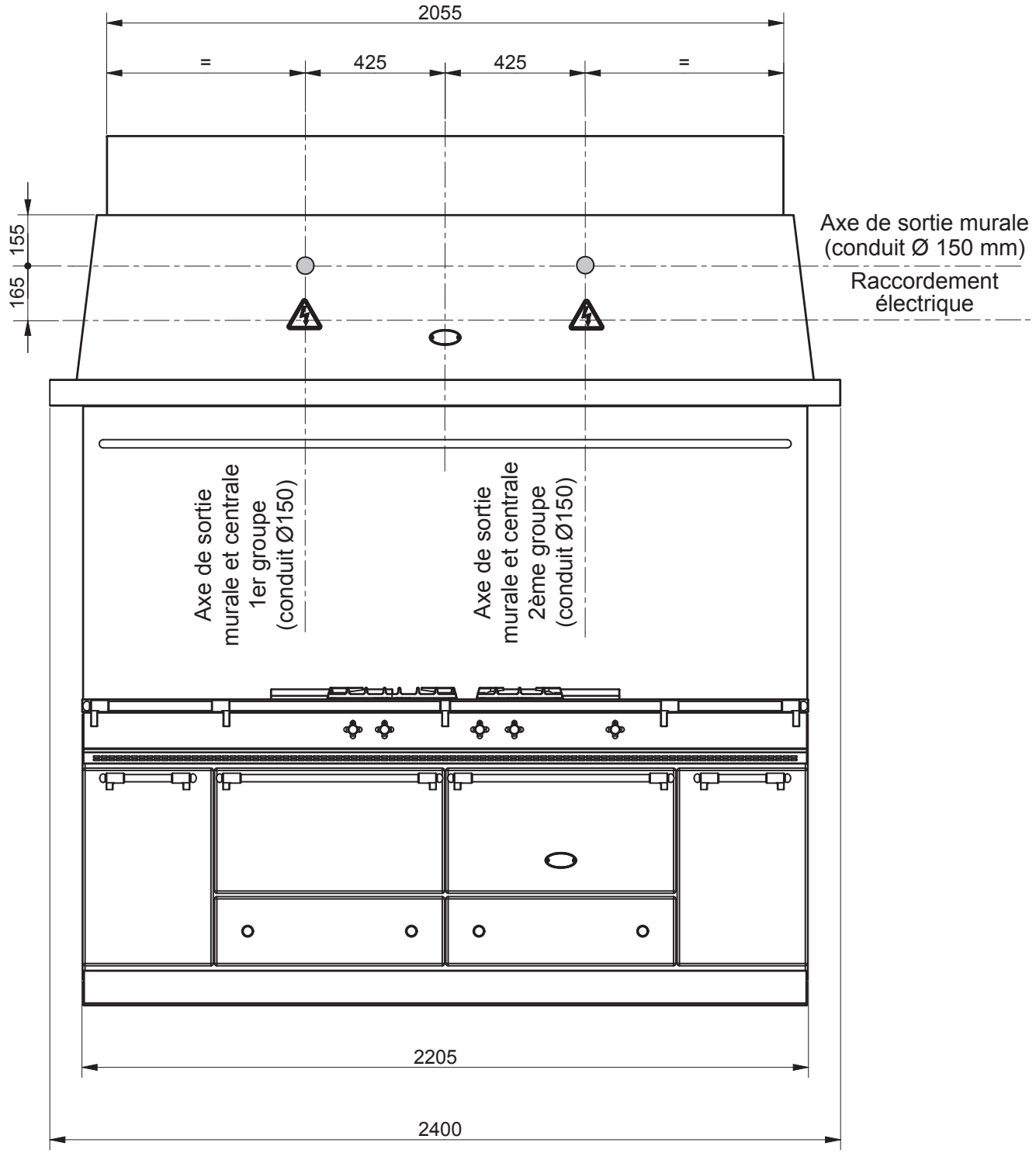

Hottes

MANUEL D'INSTALLATION

L'installation doit se faire selon les règles de l'art conformément aux instructions contenues dans cette notice et les règlements en vigueur dans le pays d'installation.

Ce manuel sera remis à l'utilisateur après installation.

IMPLANTATION

Avertissements :

L'acquéreur s'engage à installer ou à faire installer son matériel conformément aux règles de l'art, réglementation et normes en vigueur.

Toute intervention ou dépannage sur un appareil doivent être effectués par un intervenant qualifié.

Expédition-colisage :

Emballage bois, bloc turbine en emballage carton sur socle bois.

Déballer, vérifier le bon état de l'appareil. En cas d'avaries, signifier les réserves sur le bordereau de livraison, les confirmer, au plus tard sous 48 heures, par lettre recommandée avec accusé de réception auprès du transporteur.

Recommendations :

- Vérifier la hauteur disponible sous plafond.
- Dans le cas d'un groupe intégral et d'une évacuation murale, le coude se trouvera obligatoirement au dessus de la hotte
- Le raccordement sur une V.M.C ou un conduit en service n'est pas admis.
- La gaine d'évacuation sera la plus courte et la plus directe possible.
- Par sa puissance, un groupe en service peut mettre le local en dépression et la baisse de rendement peut atteindre 50%. Il est indispensable d'assurer le renouvellement de l'air.
- Pour une évacuation murale, prévoir un clapet de façade adapté.

INSTALLATION

Les hottes **LACANCHE** doivent être implantées horizontalement, à une distance minimum de :

- **65 cm** au dessus d'un plan de cuisson électrique.
- **80 cm** au dessus d'un plan de cuisson gaz.

En aucun cas la hotte ne devra piquer du nez et il est important que l'appareil soit horizontal.

Employer un tubage aluminium, choisir le chemin d'évacuation le plus court et le plus direct possible : tout rétrécissement, étranglement, chapeau de couverture, grillage est contre-indiqué.

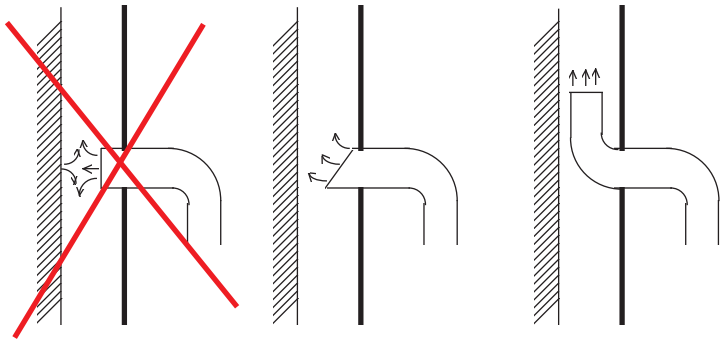

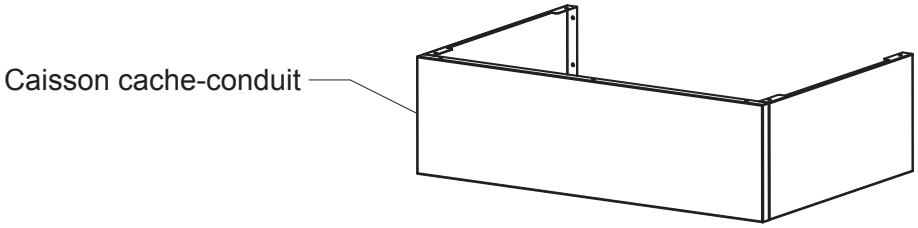

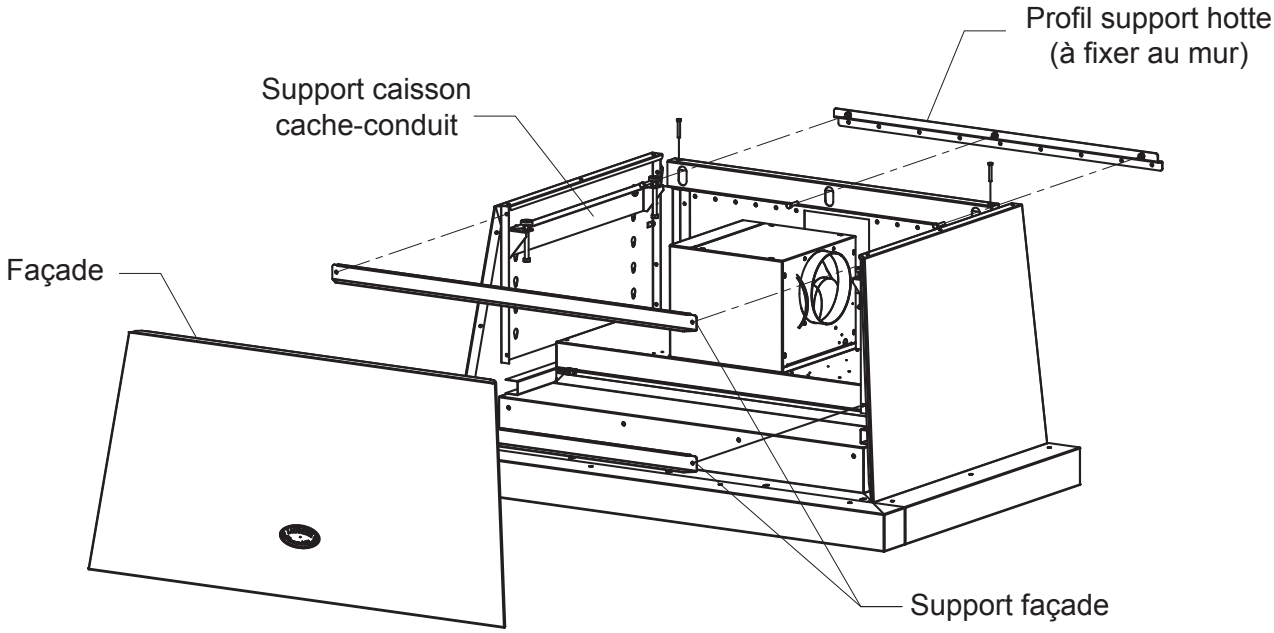

INSTALLATION

<u>Préparation de la hotte</u> :

1 - Retourner la hotte / figure (1)

(1)

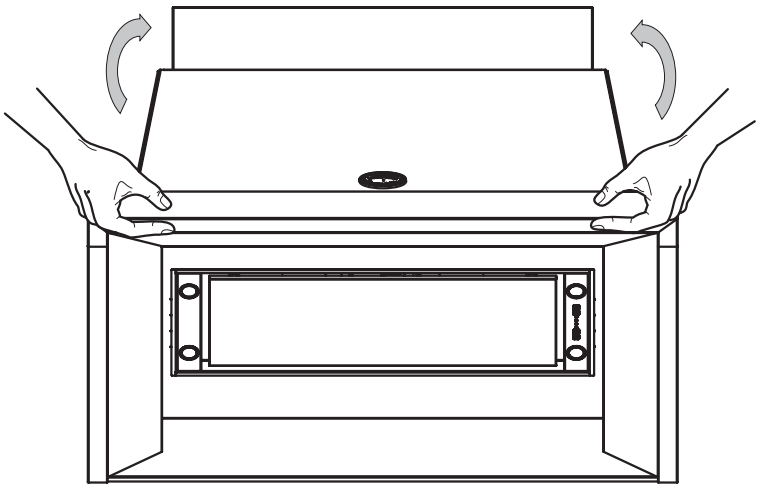

2 - Dévisser les vis de maintien de la façade avant de la hotte
(repère (A) / figure (2))

(2)

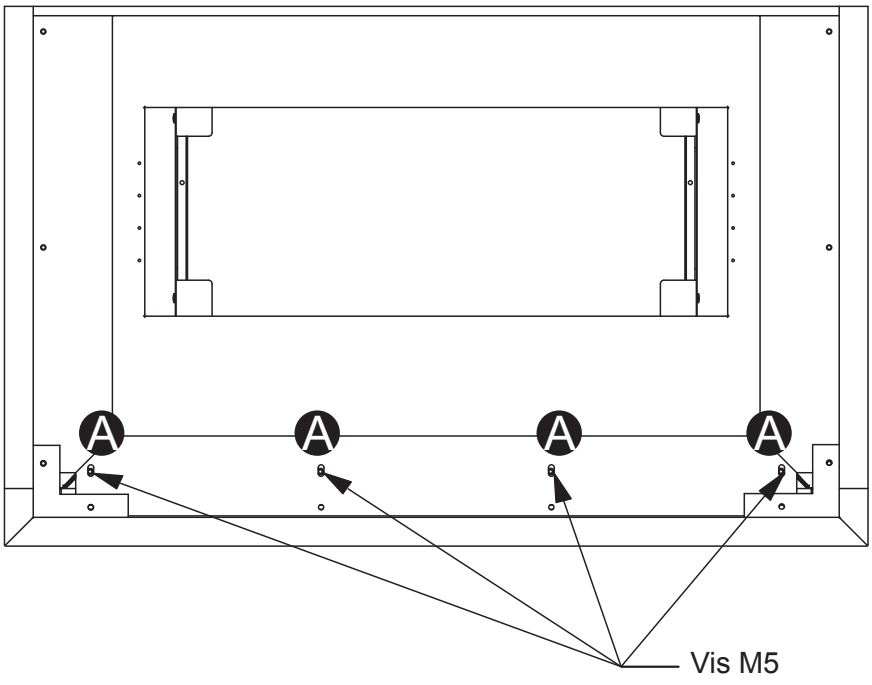

INSTALLATION

3 - Remettre la hotte debout.

4 - Retirer la façade avant en la soulevant légèrement et en la tirant vers soi / figure (3) .

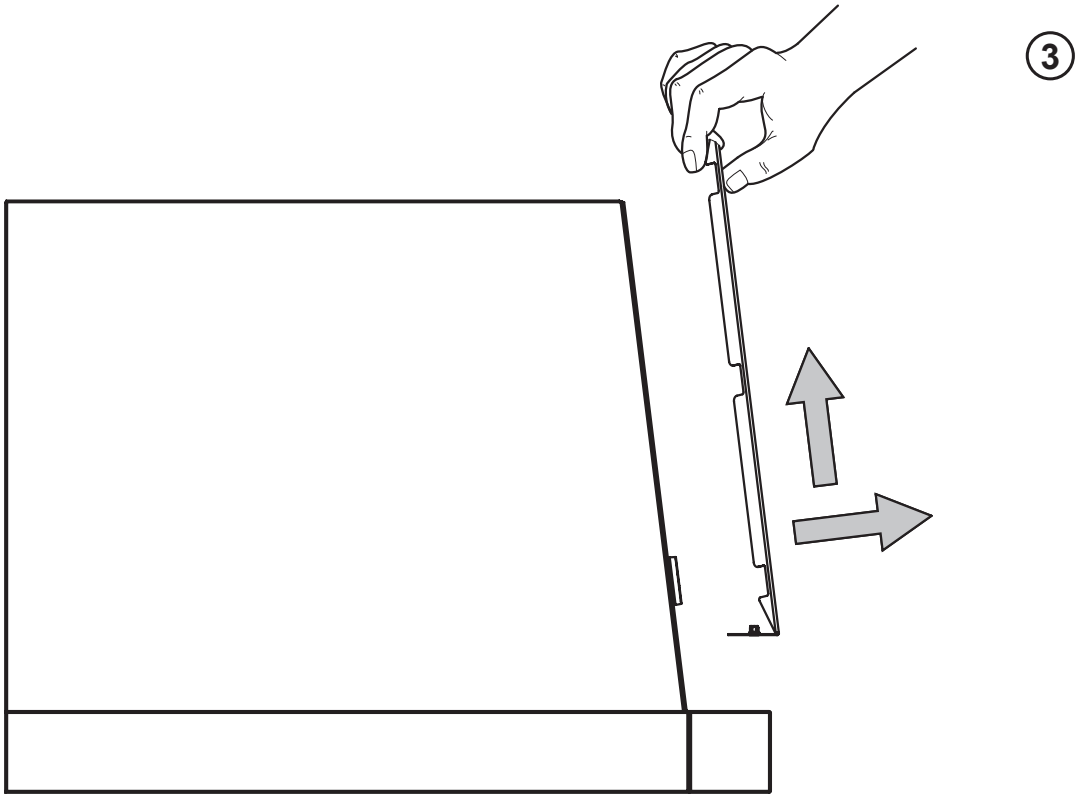

MISE EN PLACE DE LA HOTTE

Montage de la hotte :

1 - Tracer et percer les trous de fixation/ figure ④.
2 - Positionner et fixer les 2 pattes de fixation de hotte **(vis type M5**).

Attention dans le cas d'habillage arrière : Monter l'habillage arrière avant la pose de la hotte.

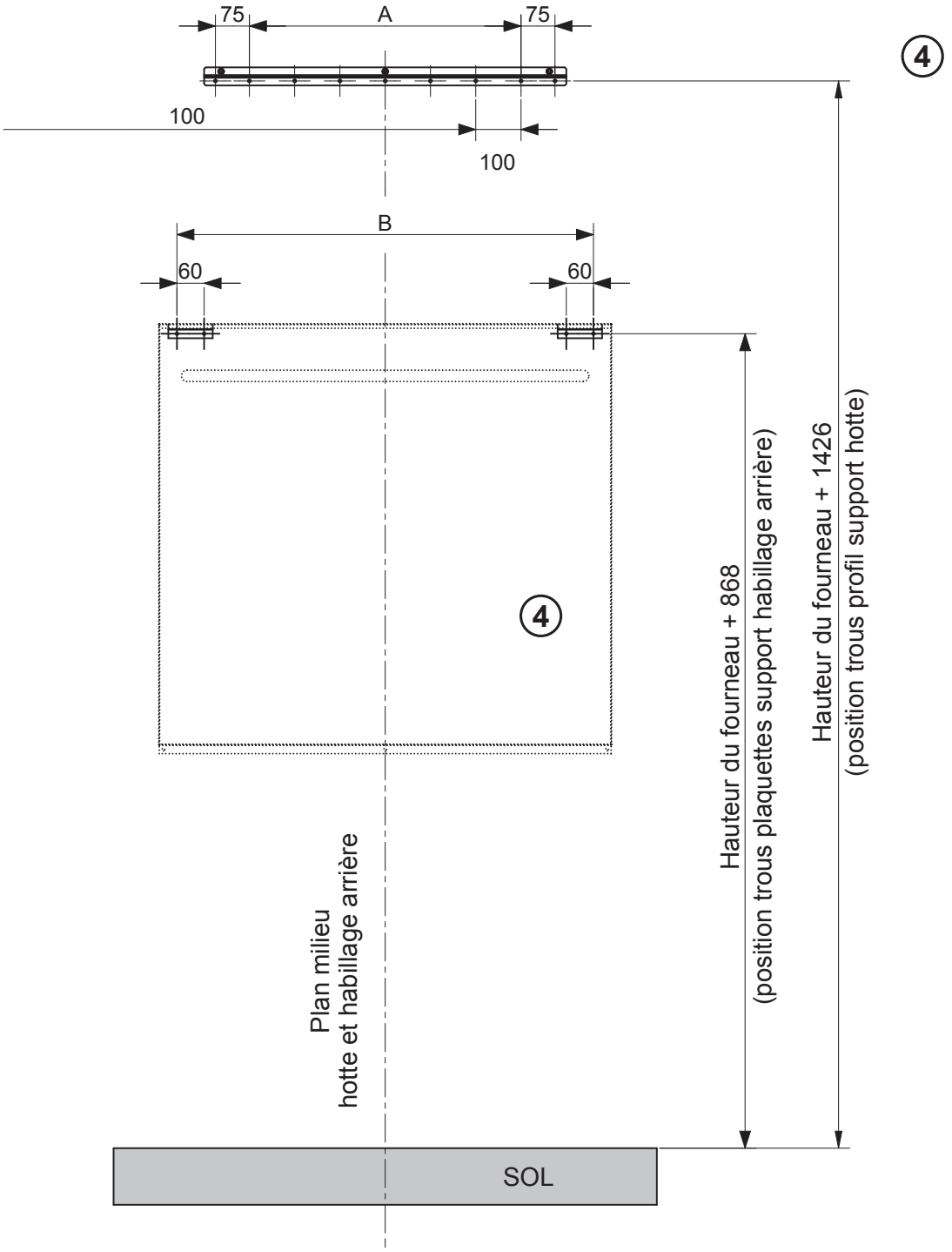

	L1HM-L2HM 900	L1HM-L2HM 1100	L1HM-L2HM 1200	L2HM 1300	L2HM 1600	L2HM 1700	L2HM 2000	L2HM 2400
A	300	500	600	700	1000	1100	1400	1800
B	620	820	920	1020	1320	1420	1720	2120

MISE EN PLACE DE LA HOTTE

3 - Accrocher la hotte au profil support de hotte.

4 - Insérer les vis M5 x 35 et HM6 x 30/ figure (5) et (6).

5 - Resserrer légèrement les vis HM6 x 30 afin de plaquer la hotte au mur.

6 - Mettre de niveau en serrant ou desserrant les 2 vis M5 x 35.

7 - Finir de plaquer la hotte au mur en serrant les vis HM6 x 30.

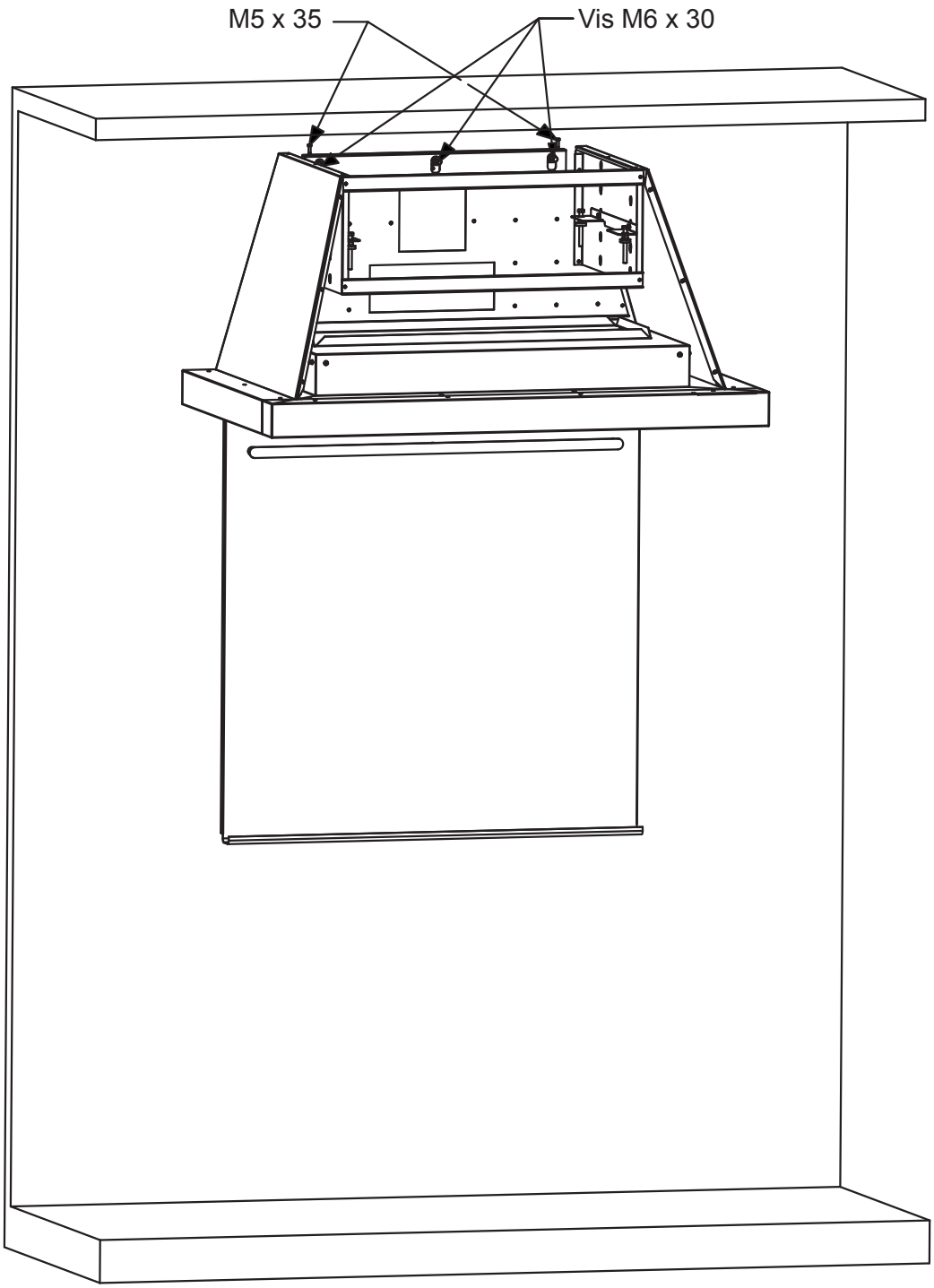

(5)

MISE EN PLACE DE LA HOTTE

⑥

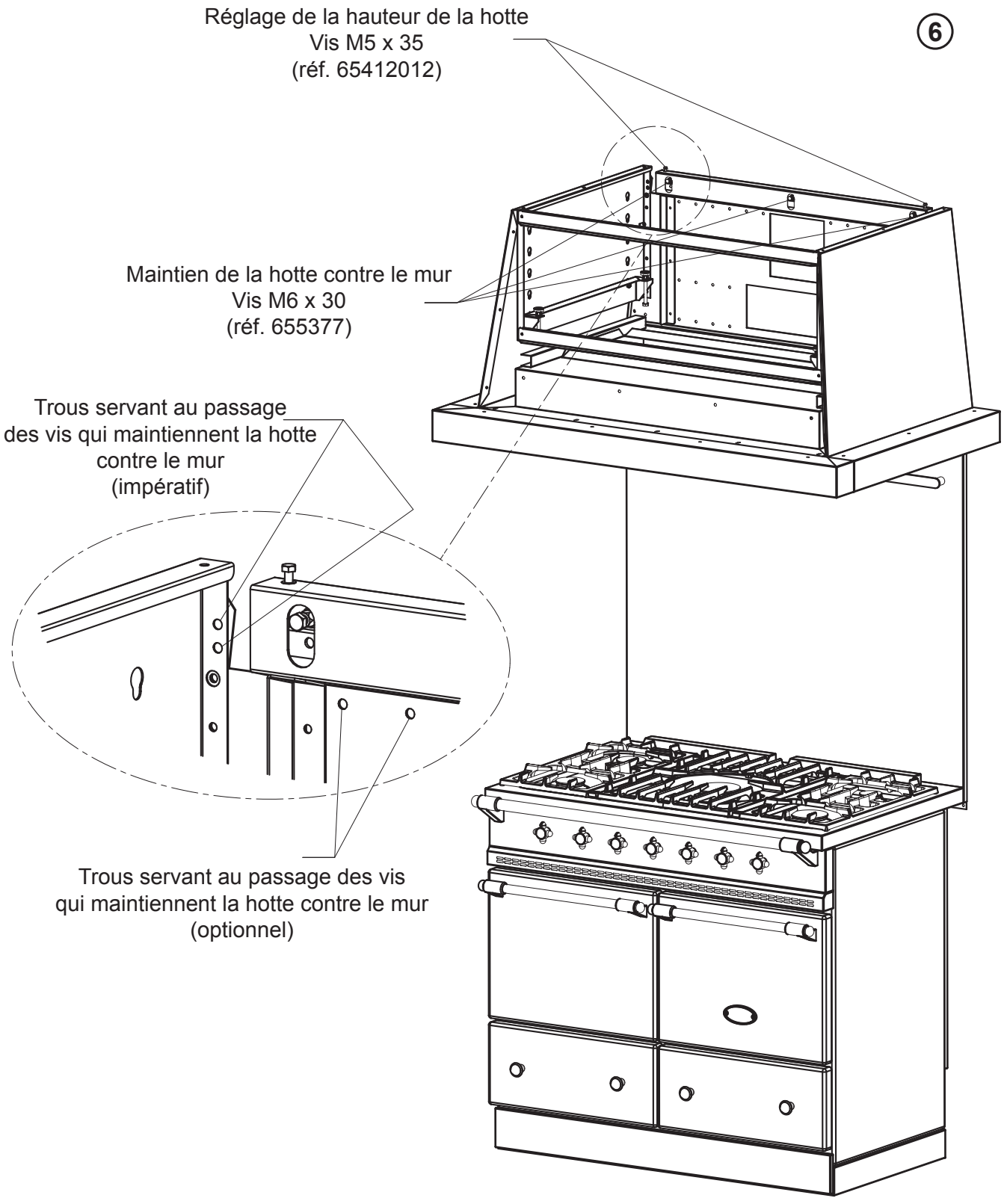

MISE EN PLACE DU / DES GROUPES

Mise en place dans la hotte/ figure ⑦

1 - Enlever les 4 vis de fixation des supports façades et déposer les supports façade.

2 - Préparer et mettre en place le groupe d'aspiration à l'aide de la notice du groupe à incorporer.

⑦

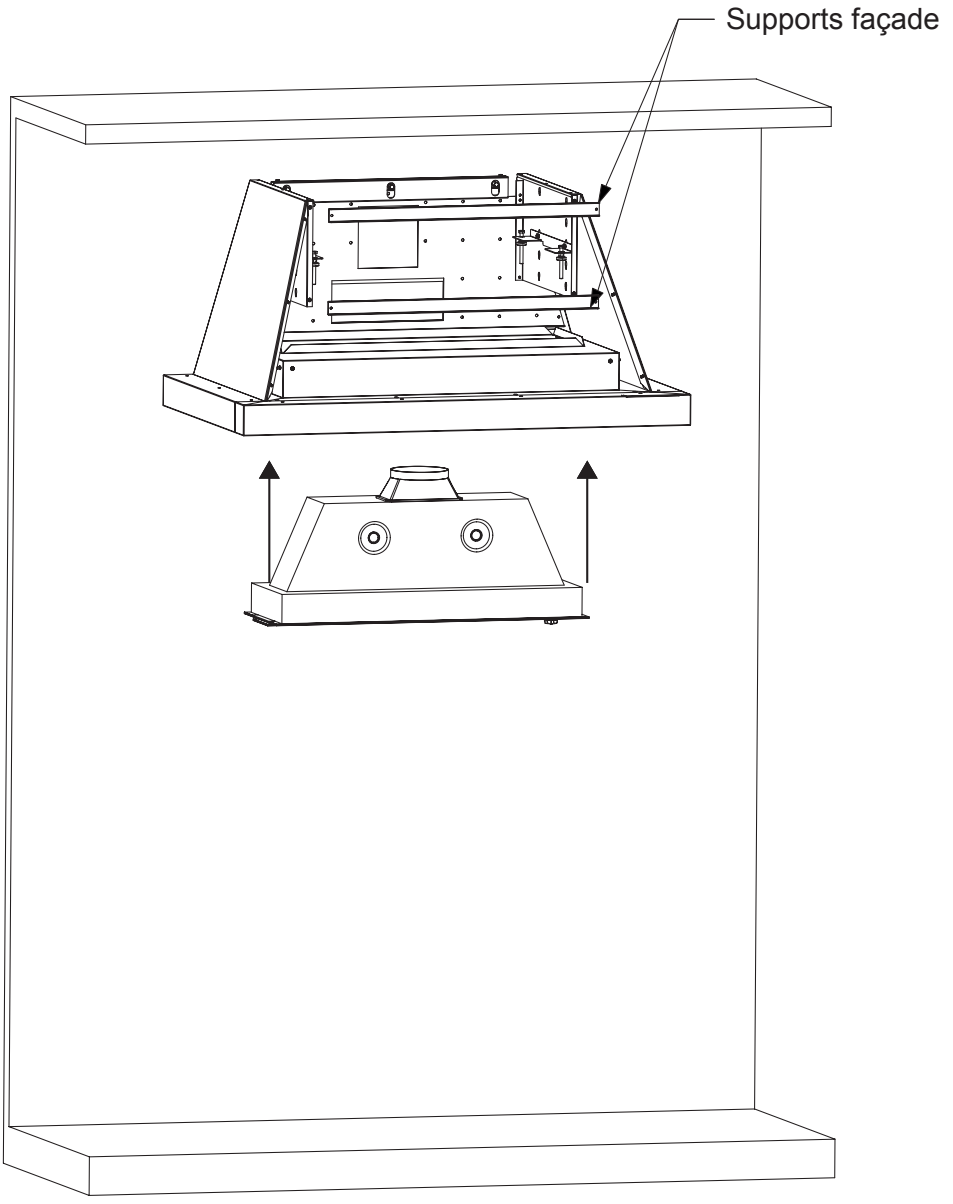

MISE EN PLACE DE LA REHAUSSE DE HOTTE

Vérifier la hauteur du plafond et ajuster les supports cache conduit dans les boutonnièress prévues à cet effet / figure (8).

(8)

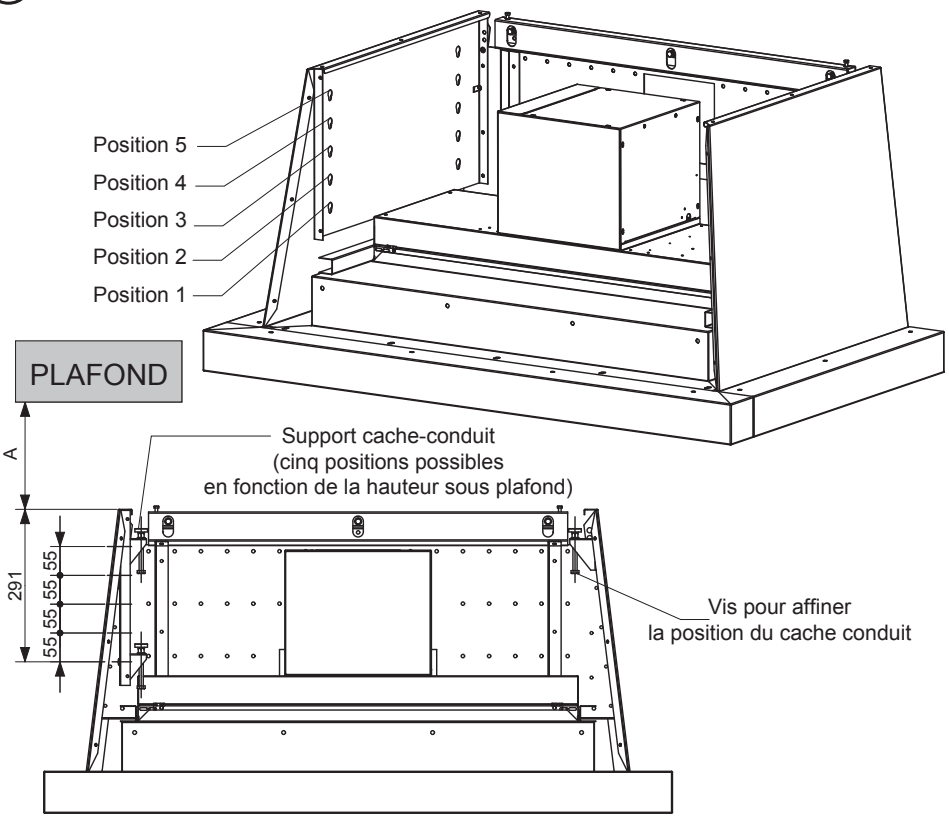

A	0 à 50	50 à 105	105 à 160	160 à 215	215 à 240
N° position	1	2	3	4	5

Insérer la réhausse de hotte entre le plafond et les supports cache conduit (fig.(9)).

Ajuster ensuite, les vérins jusqu'au placage de la réhausse de hotte au plafond/ figure (10).

Attention : Ne pas forcer lors du serrage des vérins.

(9)

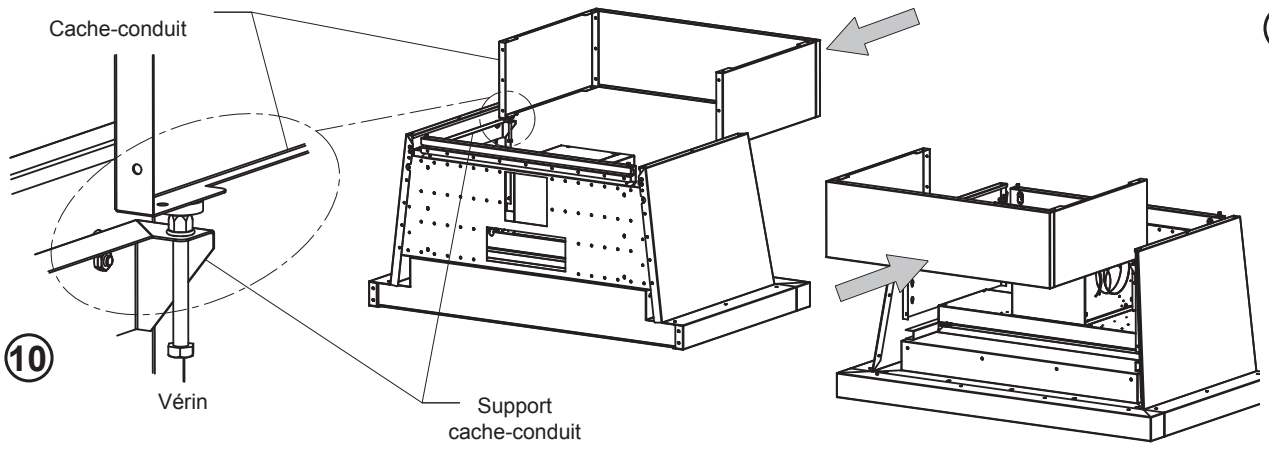

MISE EN PLACE DE LA REHAUSSE DE HOTTE

Remettre en place les supports façade et les fixer.

Remonter la façade de la hotte dans le sens inverse des opérations / Figure (11)

Monter les cache-poutres (voir figure (12) page suivante)

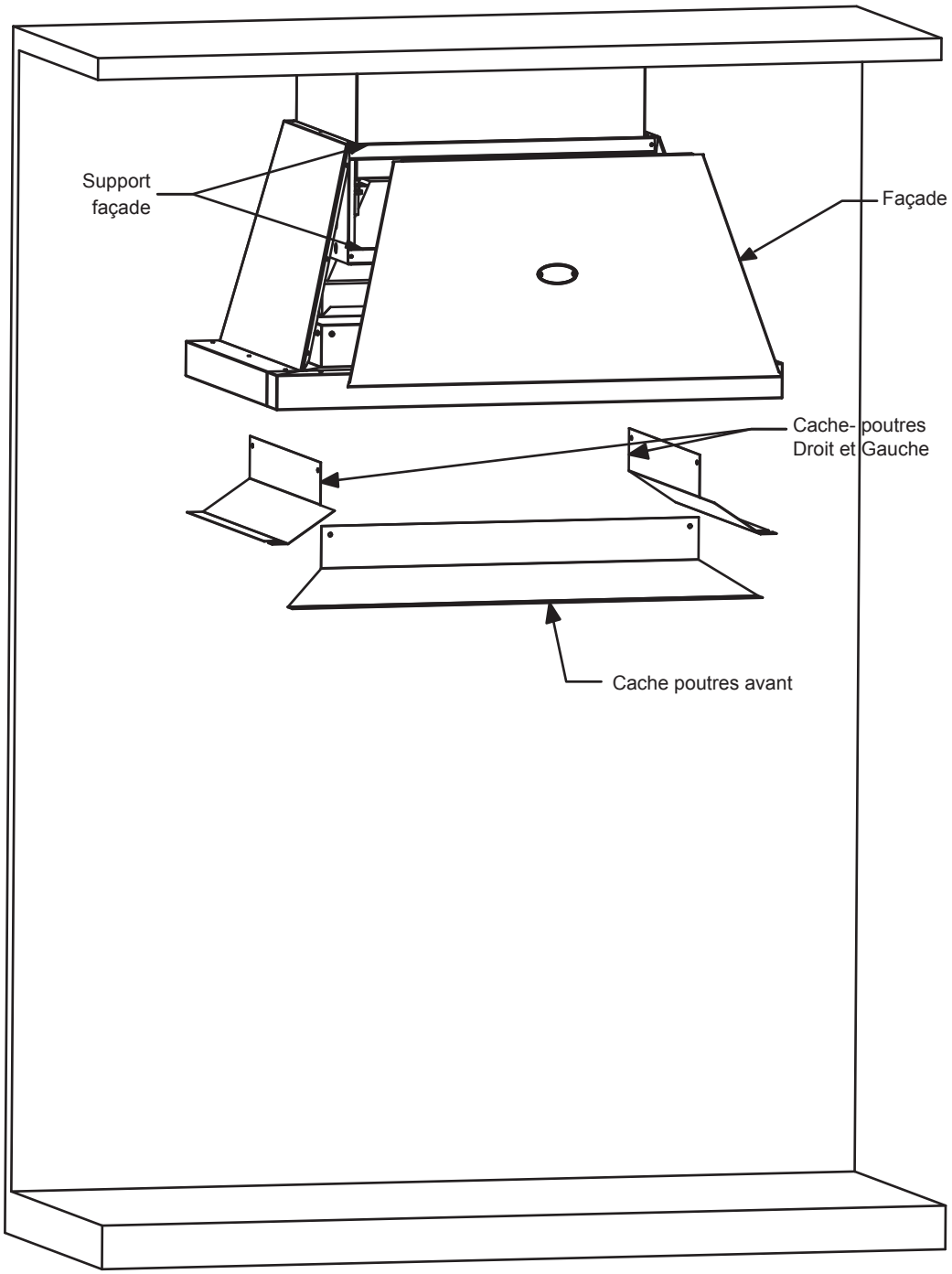

(11)

MONTAGE DES CACHES POUTRES

1. Positionner le cache ←, le fixer à l'arrière à l'aide d'une vis inox M5.
2. Positionner le ↑, le fixer à l'arrière à l'aide d'une vis inox M5.
3. Positionner le cache → , le visser sur le support groupe ↓ à l'aide de 2 vis inox M5. Ajouter la vis manquante sur les caches ← et ↑.

⑫

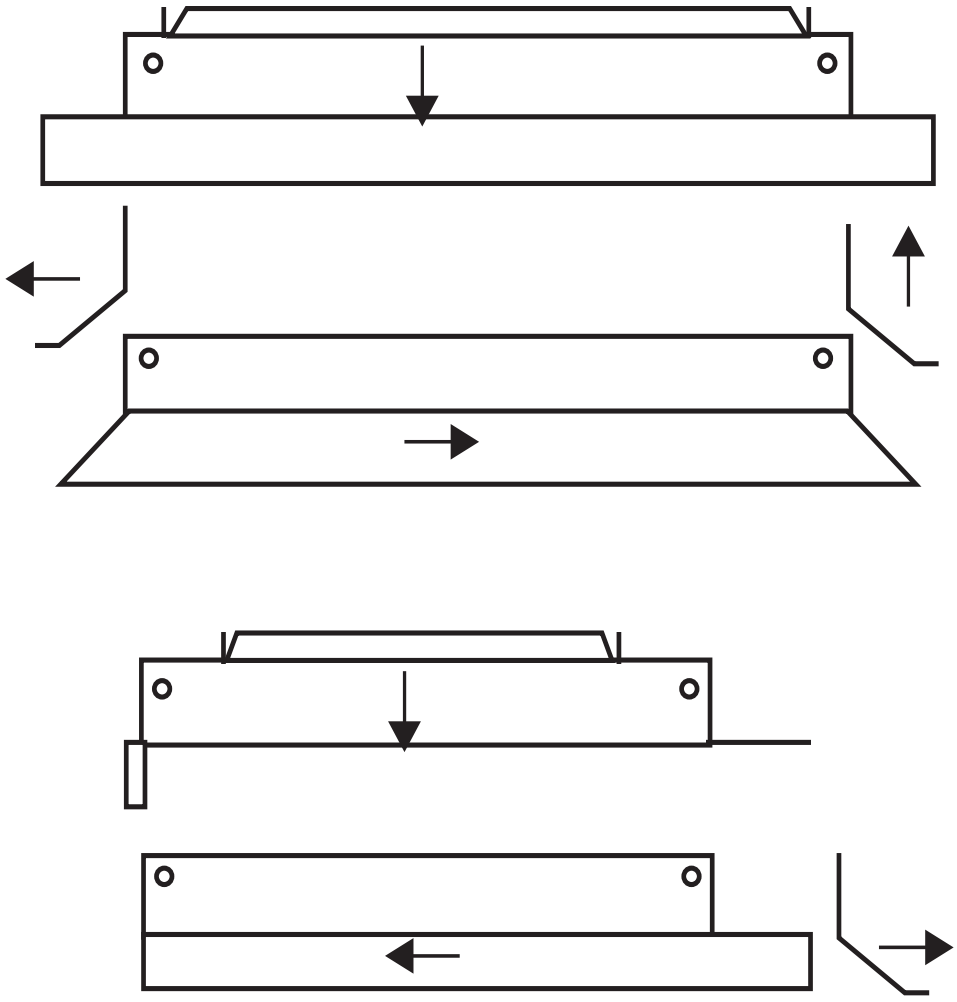

MANUEL D'UTILISATION

L'installation doit se faire selon les règles de l'art conformément aux instructions contenues dans cette notice et les règlements en vigueur dans le pays d'installation.

Ce manuel sera remis à l'utilisateur après installation.

UTILISATION

<u>Fonctionnement</u> (Dans le cas d'une motorisation NOVY):

Les hottes **LACANCHE** sont dotées soit d'une turbine ou de 2 turbines de type 600 m3/h qui absorbent les vapeurs au travers de filtres à graisse.

Pour un fonctionnement normal, il est conseillé de prendre en considération les notions suivantes :

- placez les casseroles de façon à ce que les butées ne sortent pas du plan inférieur de votre hotte.
- évitez les courants d'air au dessus du plan de cuisson.
- prévoyez une entrée d'air équivalente au débit de votre hotte. Si cette condition n'est pas satisfaite, celle ci n'aura pas le rendement attendu.

<u>Mise en service</u> :

Le bandeau de commande de chaque groupe d'aspiration est déterminé par le modèle installé.

Se référer au manuel d'utilisation du fabricant pour les fonctions d'utlisation;

<u>ATTENTION</u> !

IL EST FORMELLEMENT INTERDIT DE FLAMBER SOUS LA HOTTE !

Avant tous nettoyages, fermer l'alimentation électrique

ATTENTION

Il est formellement déconseillé de nettoyer cet appareil à l'aide de produits chlorés.

Lisez attentivement les précautions et recommandations d'utilisation des produits que vous employez pour le nettoyage et entretien de l'appareil. Conformez vous à leurs prescriptions d'usage.

Groupe moteur:

Se référer à la notice du fabricant de groupe pour les conseils d'entretien.

Le dégraissage périodique des filtres devra être effectué au moins une fois par mois, plus en cas d'utilisation intensive.

Ne pas utiliser de générateur vapeur pour le nettoyage du groupe moteur !

Façades émaillées :

Utilisez une éponge imbibée d'eau savonneuse, ou de produit vitre mais jamais de poudre récurante.

Vous pouvez aussi utiliser de l'alcool à brûler uniquement lorsque l'appareil est froid.

Parure acier inoxydable :

La parure inox se nettoie avec des produits aérosols vendus en grandes surfaces. Néanmoins choisissez un produit contenant peu de silicone afin d'éviter des traces blanches survenant après le séchage du produit.

Vous pouvez utiliser des produits spécifiques à acier inoxydable (par exemple ZIP INOXYDABLE ®, JOHNSON INOXYDABLE ®, PPZ INOXYDABLE ®), jamais de produits abrasifs.

Logo laiton :

Nettoyer à l'aide d'un chiffon doux imbibé d'un produit spécial laiton (ex : MIROR®). Attention si le produit venait à couler sur l'émail, ne frottez surtout pas (ces produits contiennent des abrasifs) mais rincez à l'eau claire sans frotter.

Une autre solution consiste à utiliser un savon solide (Pierre d'argent, Pierre d'argile) que l'on peut appliquer à l'aide d'une éponge mouillée sur les zones à nettoyer.

Cette solution est aussi très efficace pour nettoyer et redonner le brillant aux surfaces en laiton ou chromées.

Note relative à l'élimination des déchets électriques et électroniques

Décret n° 2005-829 du 20 juillet 2005 relatif à la composition des équipements électriques et électroniques et à l'élimination des déchets issus de ces équipements transposant les directives européennes 2002/95/CE et 2002/96/CE.

- Les équipements électriques et électroniques (EEE) et les déchets d'équipements électriques et électroniques (DEEE) sont réglementés sur le plan européen par deux directives dont l'objectif est d'une part, de limiter l'utilisation de substances dangereuses dans les EEE et, d'autre part, de favoriser la réutilisation, le recyclage et les autres formes de valorisation des DEEE afin de réduire la quantité de déchets à éliminer.

Chaque équipement électrique et électronique mis sur le marché après le 13 août 2005 doit être revêtu de ce marquage.

Le pictogramme signifie que l'équipement ne peut être jeté avec les autres déchets, qu'il fait l'objet d'une collecte sélective en vue de sa valorisation, réutilisation ou recyclage.

- Les utilisateurs d'équipements électriques et électroniques ont l'obligation de ne pas se débarrasser des DEEE avec les déchets municipaux non triés.

- Des systèmes de collectes appropriés sont mis à disposition des utilisateurs.

- Pour être en conformité avec la réglementation, la Société Industrielle de Lacanche en tant que producteur d'équipements électrique est adhérente à l'éco-organisme ECO-SYSTEME - FRANCE.

C'est en respectant ces décrets que les utilisateurs d'équipements électriques et électroniques évitent des effets potentiellement néfastes sur l'environnement et la santé humaine. Ils contribuent également à la préservation des ressources naturelles.

EN 09-2019

Kitchen Hoods

Models:

L1HM 900 - L1HM 1100 - L1HM 1200

L2HM 900E - L2HM 1100E - L2HM 1200E - L2HM 1300E - L2HM 1600E
L2HM 1700E - L2HM 2000E - L2HM 2400E

SOCIÉTÉ INDUSTRIELLE DE LACANCHE - 6 RUE HUBERT COSTE - 21230 LACANCHE

GENERAL 54

TECHNICAL DATA SHEETS, MEASUREMENTS AND DIMENSIONS 56

INSTALLER'S MANUAL 79

SITTING 81

INSTALLATION 83

SETTING UP THE HOOD 87

SETTING UP OF GROUPS 91

INSTALLING THE EXTRACTOR HOOD EXTENSION 93

INSTALLING MOUNTING CHANNEL COVERS 95

USER'S MANUAL 97

USE 98

CLEANING AND MAINTENANCE 99

Note concerning the disposal of waste electrical and electronic equipment 100

Overview

Presentation

Lacanche hoods are designed to harmonize with the aesthetics of the «Classic» and «Modern» ranges and deliver optimum performance.

Lacanche hoods are designed for external discharge, through an exhaust duct, odors and cooking vapors.

They can be optionally configured for use in recycling mode

They are made from a metal frame. Exterior panels are made of sheet steel coated with black powder-coated paint. As an option, they are also available with color finish or stainless steel.

The periphery beams, front and side, are made of stainless steel.

The ductwork housings, also made of stainless steel, are adjustable in height (from 0 to 240 mm), and allow, after installation, a homogeneous connection to the ceiling.

As an option, this can also be custom-made, to obtain a hood / ceiling connection with a height greater than 240 mm. To be specified from four available sizes (in mm: 250 / 500,500 / 750,750 / 1000).

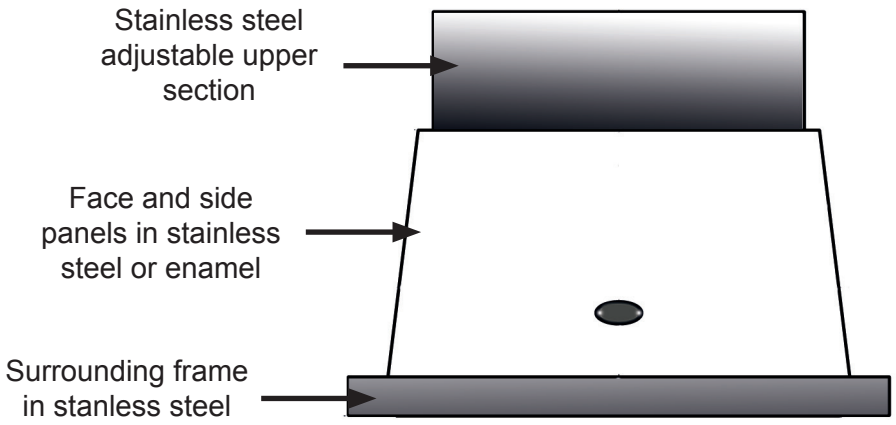

Motors (NOVY only):

Equipped with motors equipped with engines with a high flow / pressure ratio, Lacanche hoods are also very quiet thanks to their built-in noise damper.

Depending on the model, one or two solutions of motorization are proposed according to the models:

L1HM: Direct suction hood - Integrated motor

Available for models with a cladding width between 900 and 1200 mm, suitable for furnaces from 700 to 1100 mm.

Hood equipped with filterinox, stainless steel sensor, integrated motor, electronic control, halogen lighting. Saturation indicator of the grease filter and the activated carbon cassette.

L2HM-E: Radial suction hood - Integrated or dissociated motor

Available for models with a cladding width between 900 and 2400 mm, suitable for ranges from 700 to 2200 mm.

Hood, equipped with stainless steel filter, stainless steel sensor, adjustable LED lighting, integrated dissociable motor, 3 speeds and «Power» function, remote control.

In the dissociated configuration, the motor is easily installed remotely inside the house (attic, storeroom, garage ...) using a connection kit (Ref .: LKRH) and flexible ducts to spring.

Power Supply:

230 V

Installation:

The installation of Lacanche hoods is simplified thanks to a good accessibility to the technical elements.

It is necessary, before installation, to make sure of the strength of the supporting wall.

If it is easy to drill into hollow walls (plasterboard, brick, slabs, etc.), it is more difficult to attach the hoods. For those to be fixed correctly, it is advisable to choose a system of fixation adapted to the hollow materials and to install it in the rules.

TECHNICAL DATA SHEETS, MEASUREMENTS AND DIMENSIONS

L1HM 900 - SIDE VUE

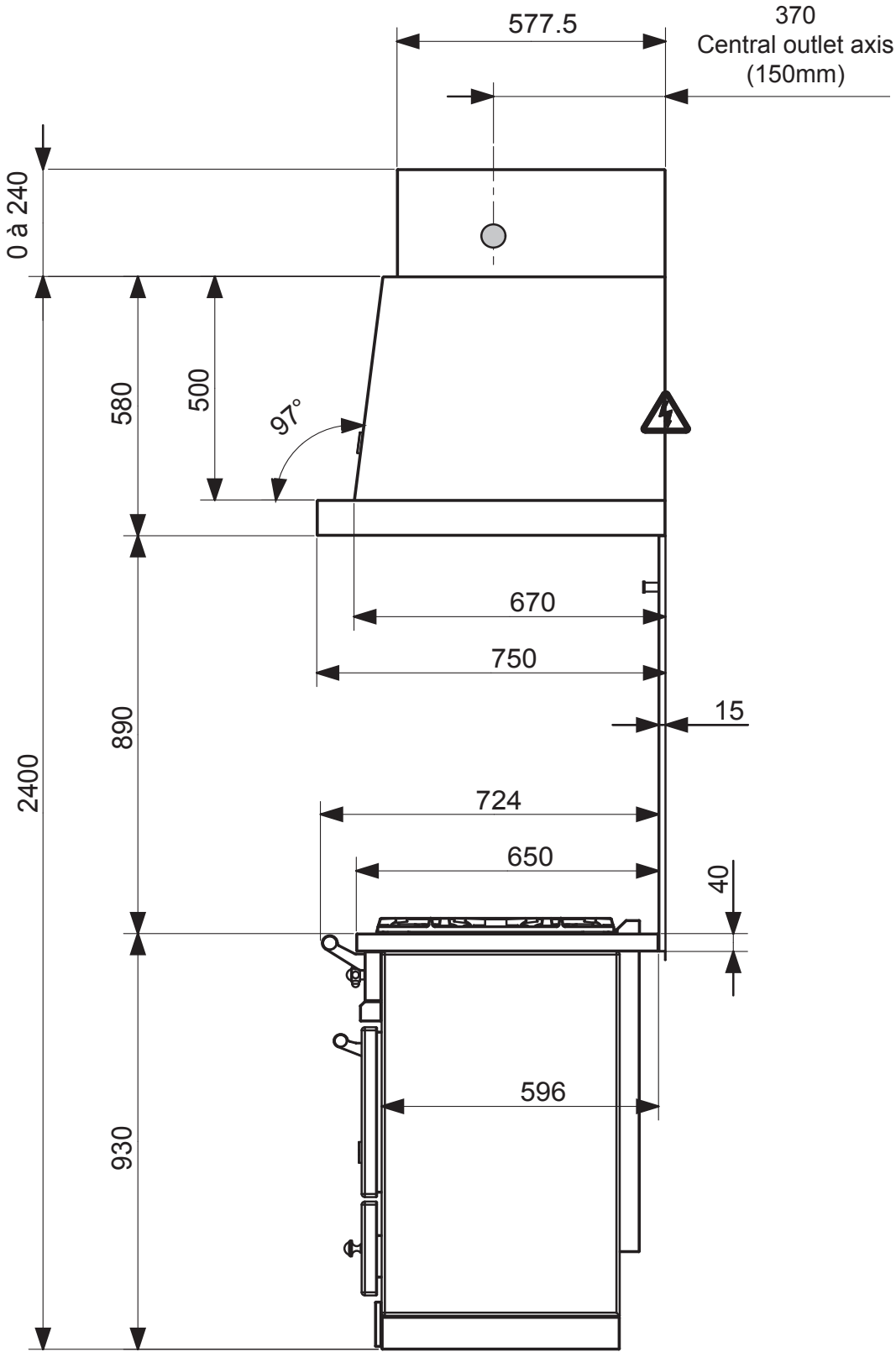

TECHNICAL DATA SHEETS, MEASUREMENTS AND DIMENSIONS

L1HM 900 - FRONT VUE

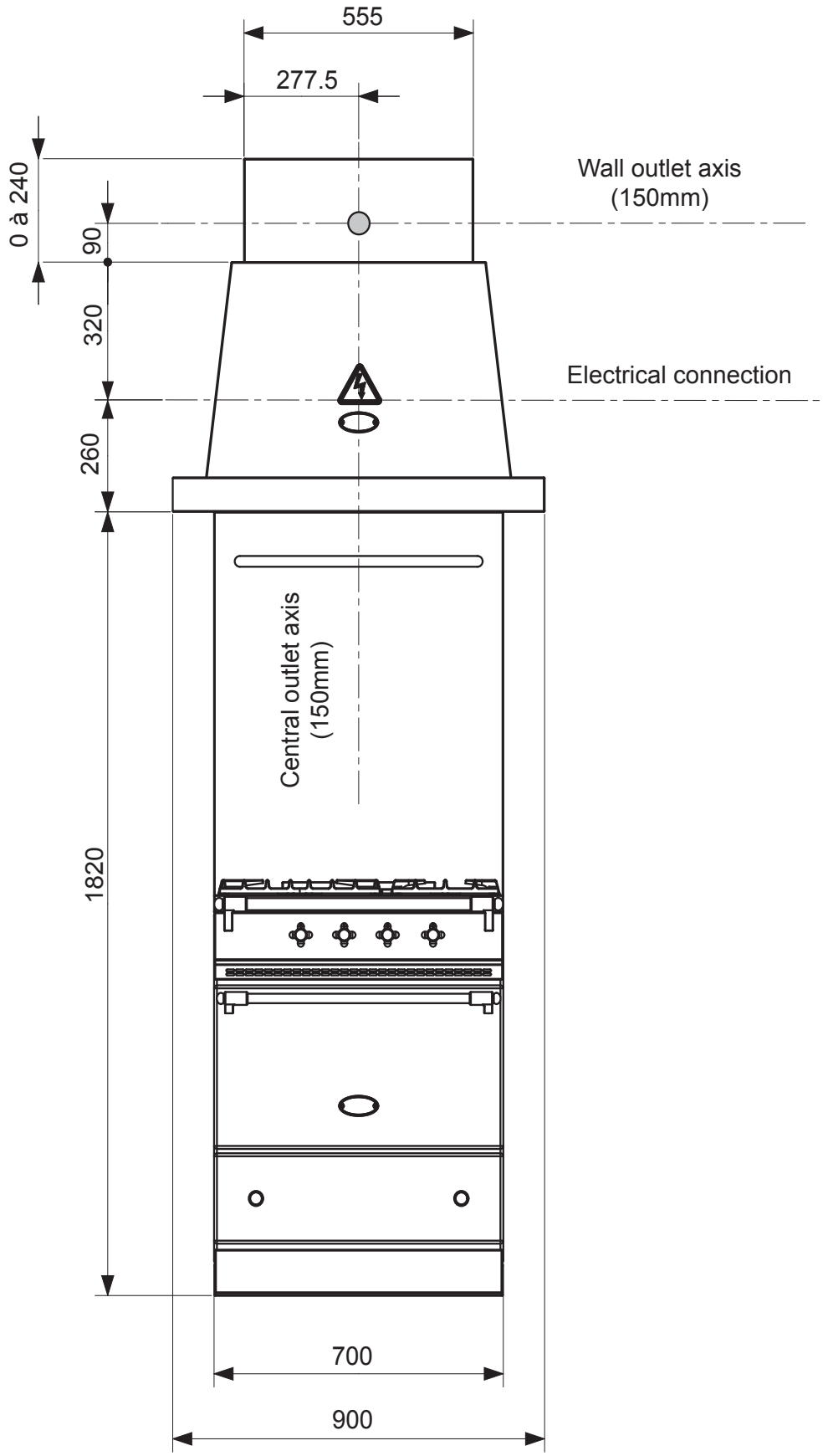

EN 09-2019

TECHNICAL DATA SHEETS, MEASUREMENTS AND DIMENSIONS

L1HM 1100 - SIDE VUE

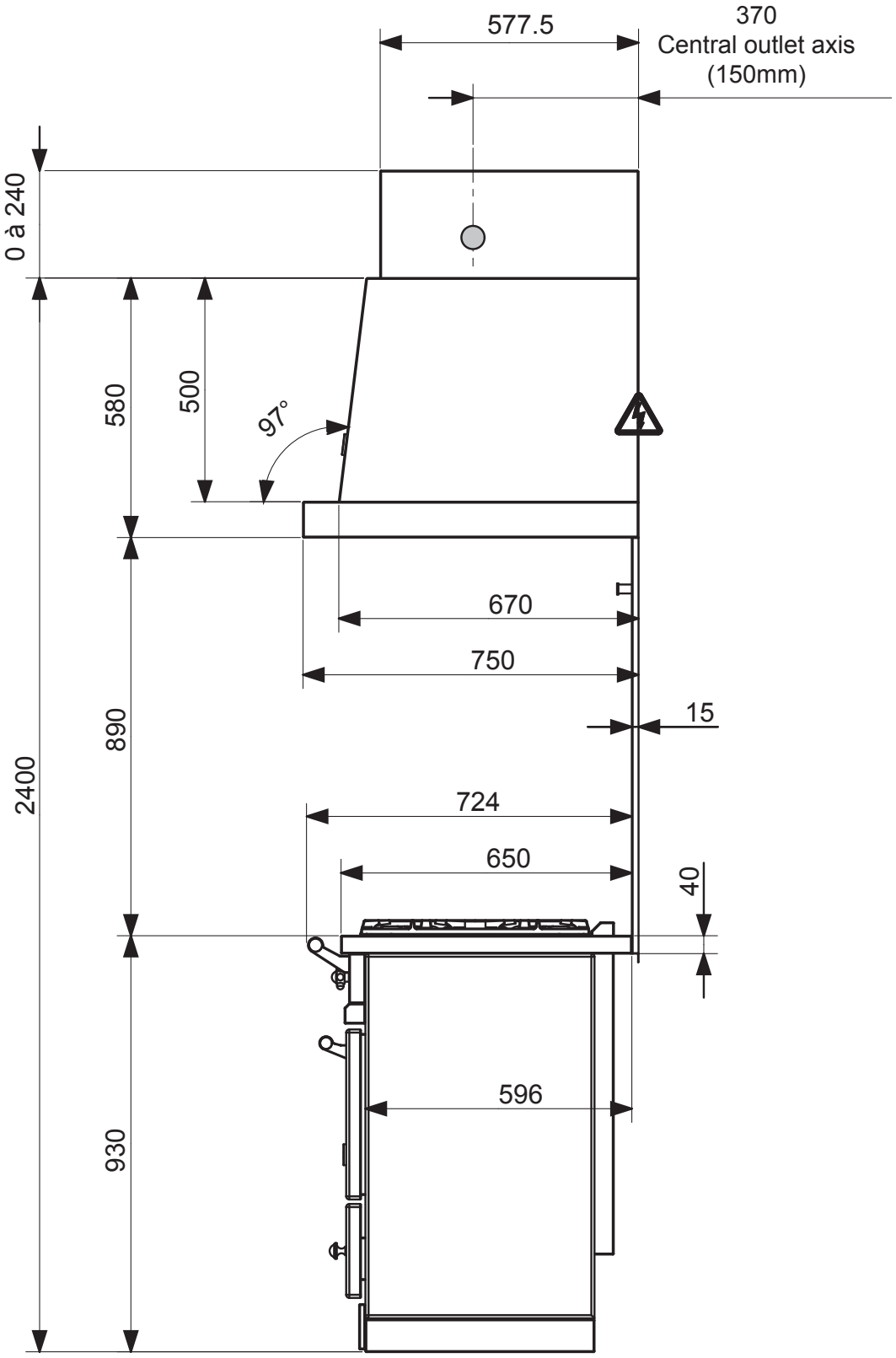

TECHNICAL DATA SHEETS, MEASUREMENTS AND DIMENSIONS

L1HM 1100 - FRONT VUE

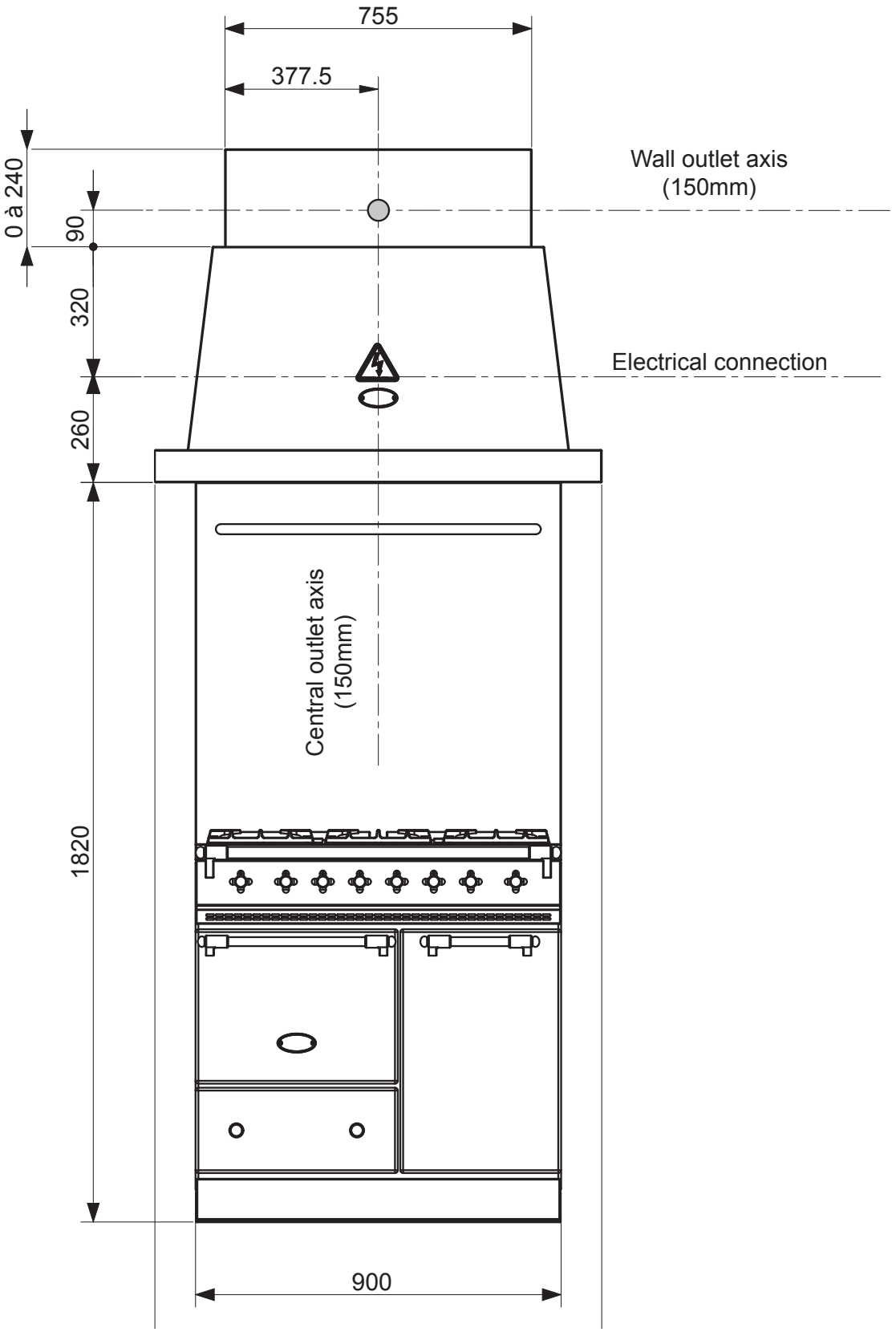

TECHNICAL DATA SHEETS, MEASUREMENTS AND DIMENSIONS

L1HM 1200 - SIDE VUE

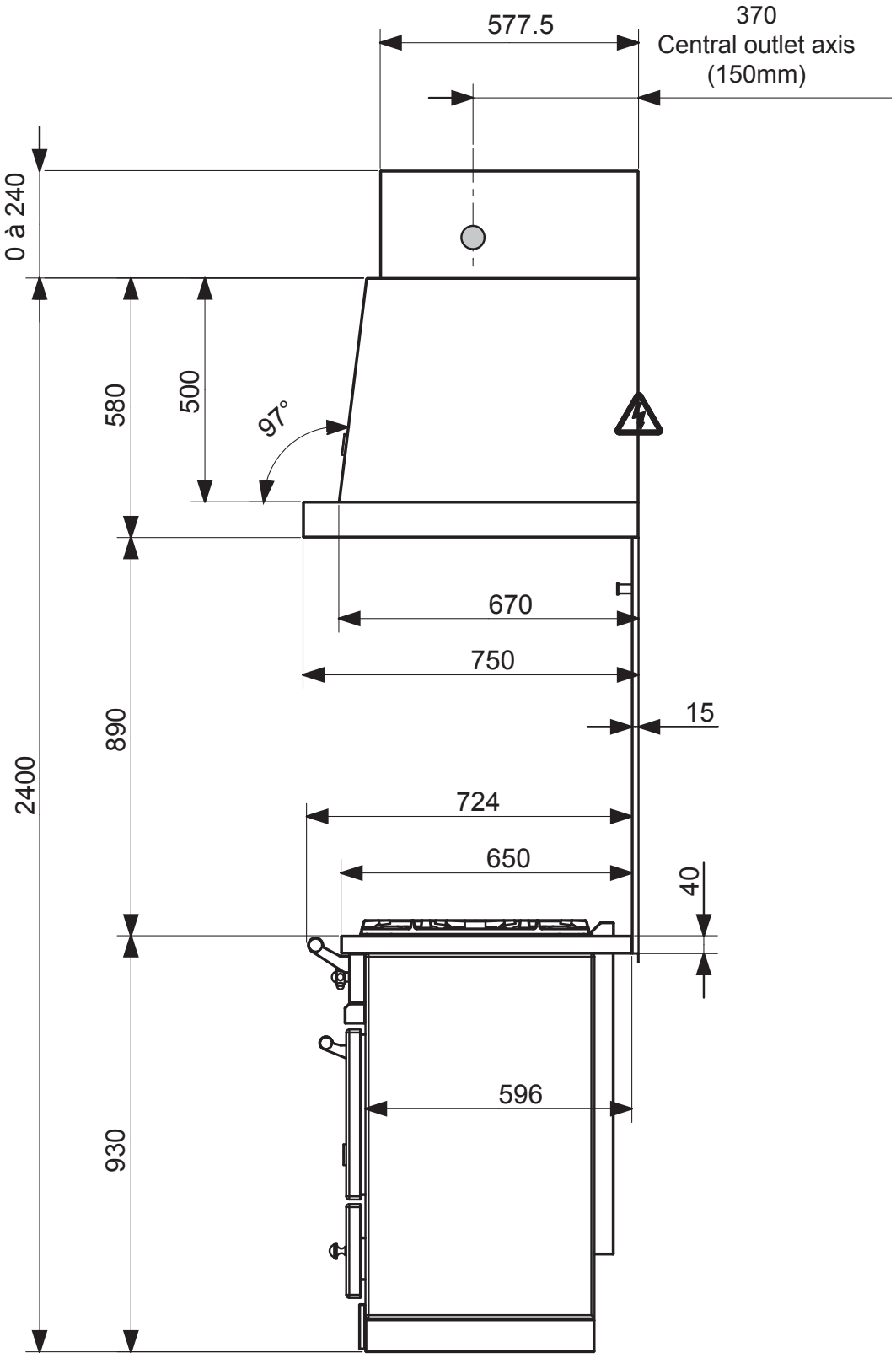

TECHNICAL DATA SHEETS, MEASUREMENTS AND DIMENSIONS

L1HM 1200 - FRONT VUE

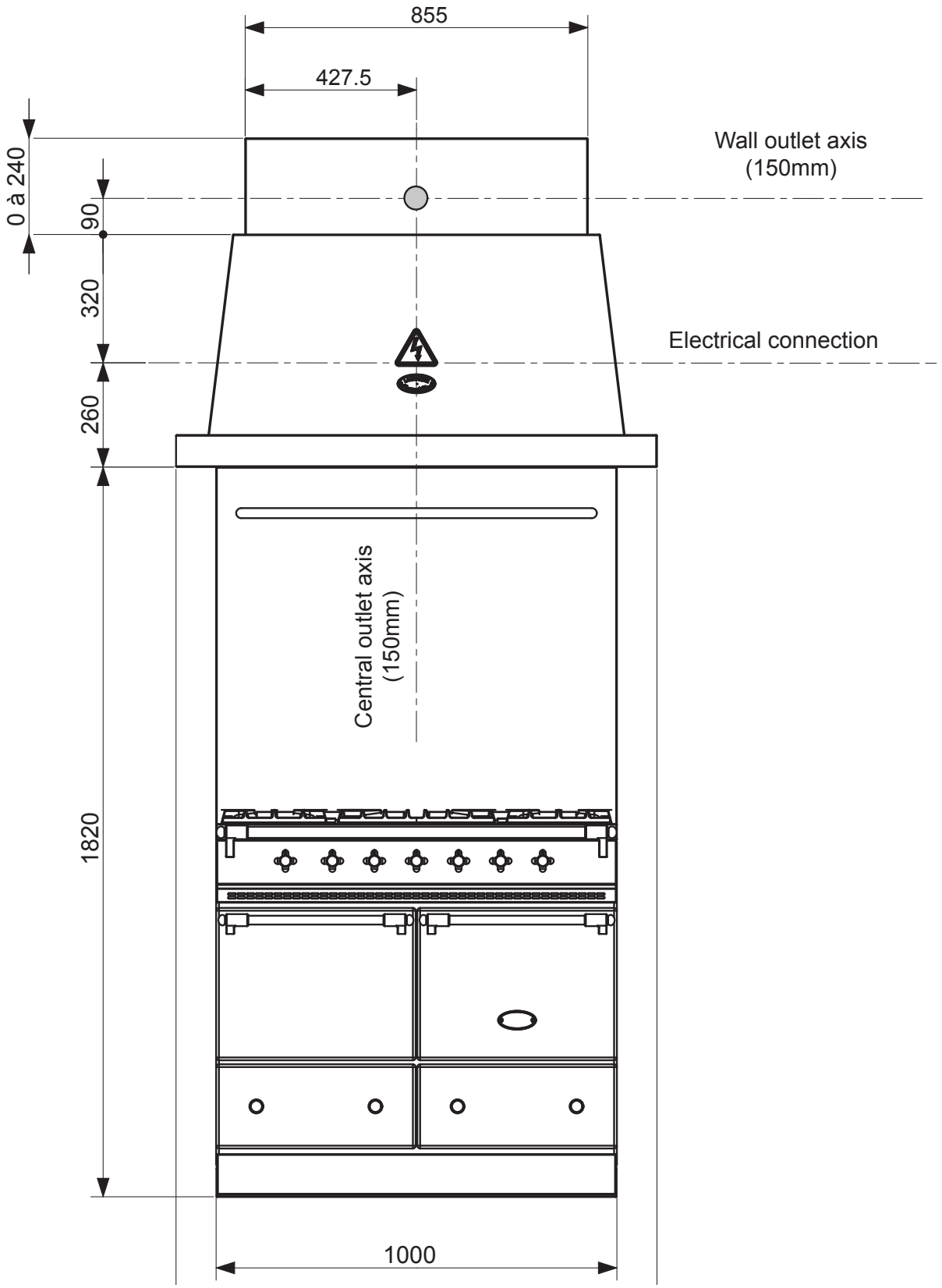

TECHNICAL DATA SHEETS, MEASUREMENTS AND DIMENSIONS

L2HM 900E - SIDE VUE

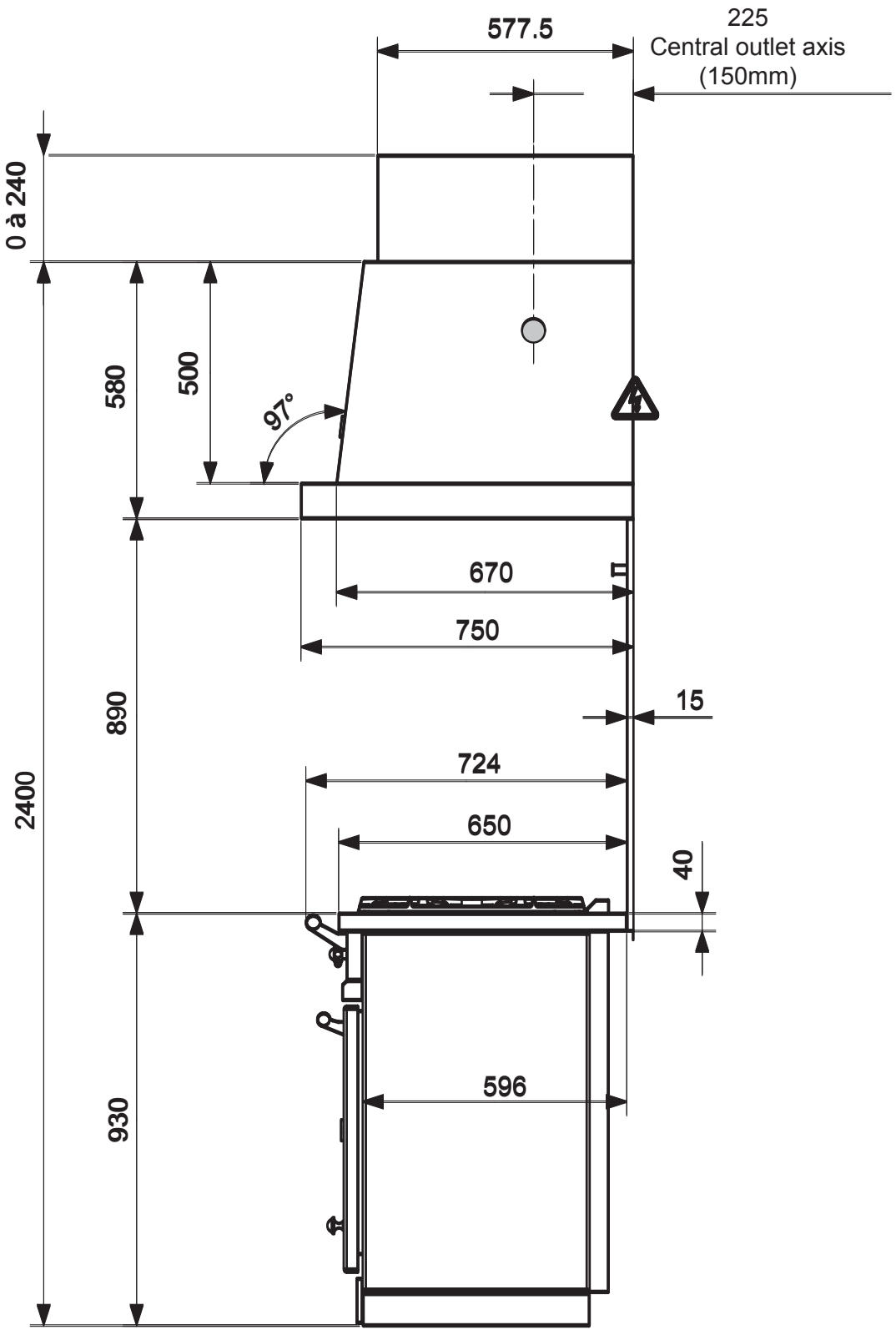

TECHNICAL DATA SHEETS, MEASUREMENTS AND DIMENSIONS

L2HM 900E - FRONT VUE

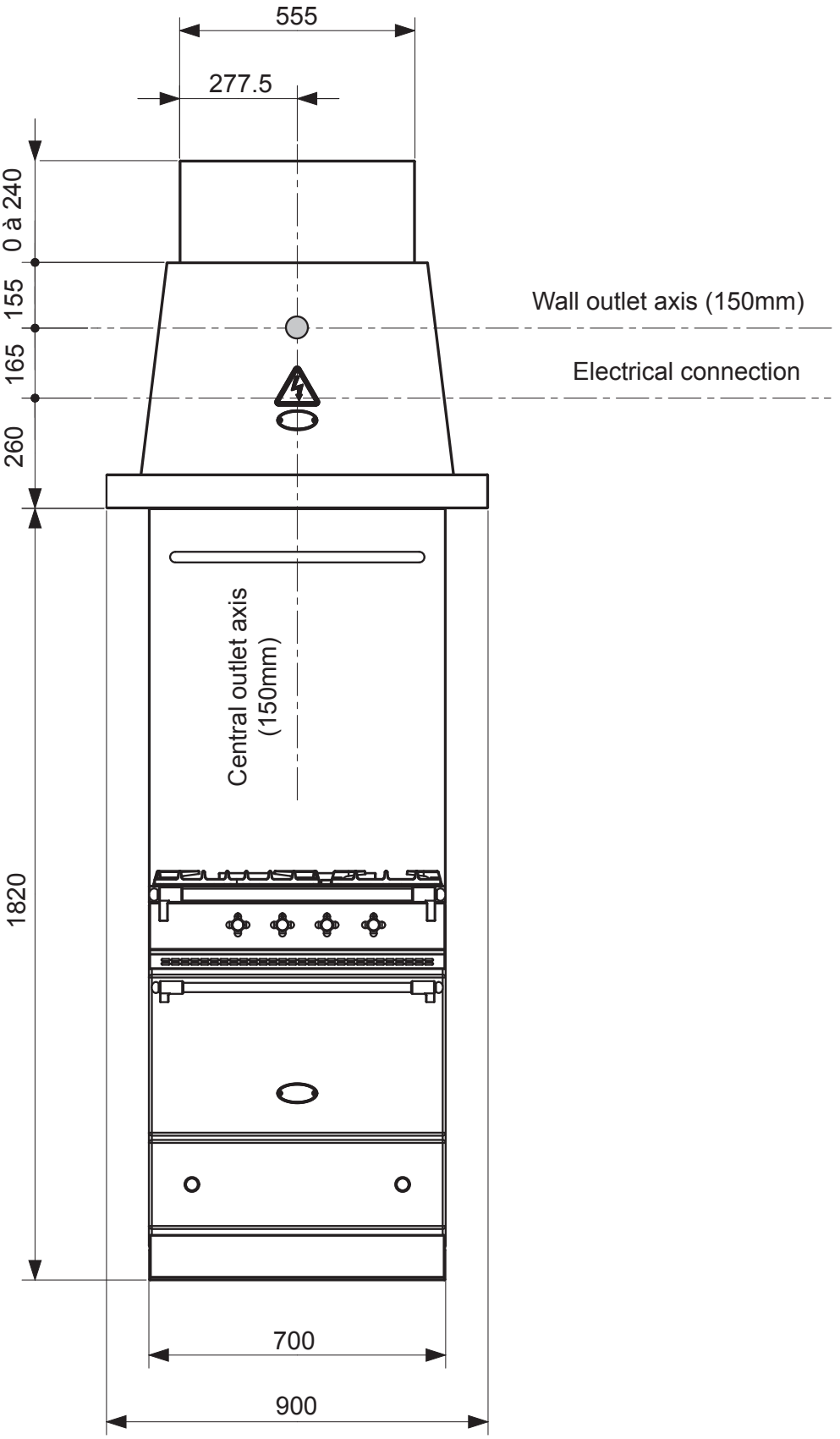

TECHNICAL DATA SHEETS, MEASUREMENTS AND DIMENSIONS

L2HM 1100E - SIDE VUE

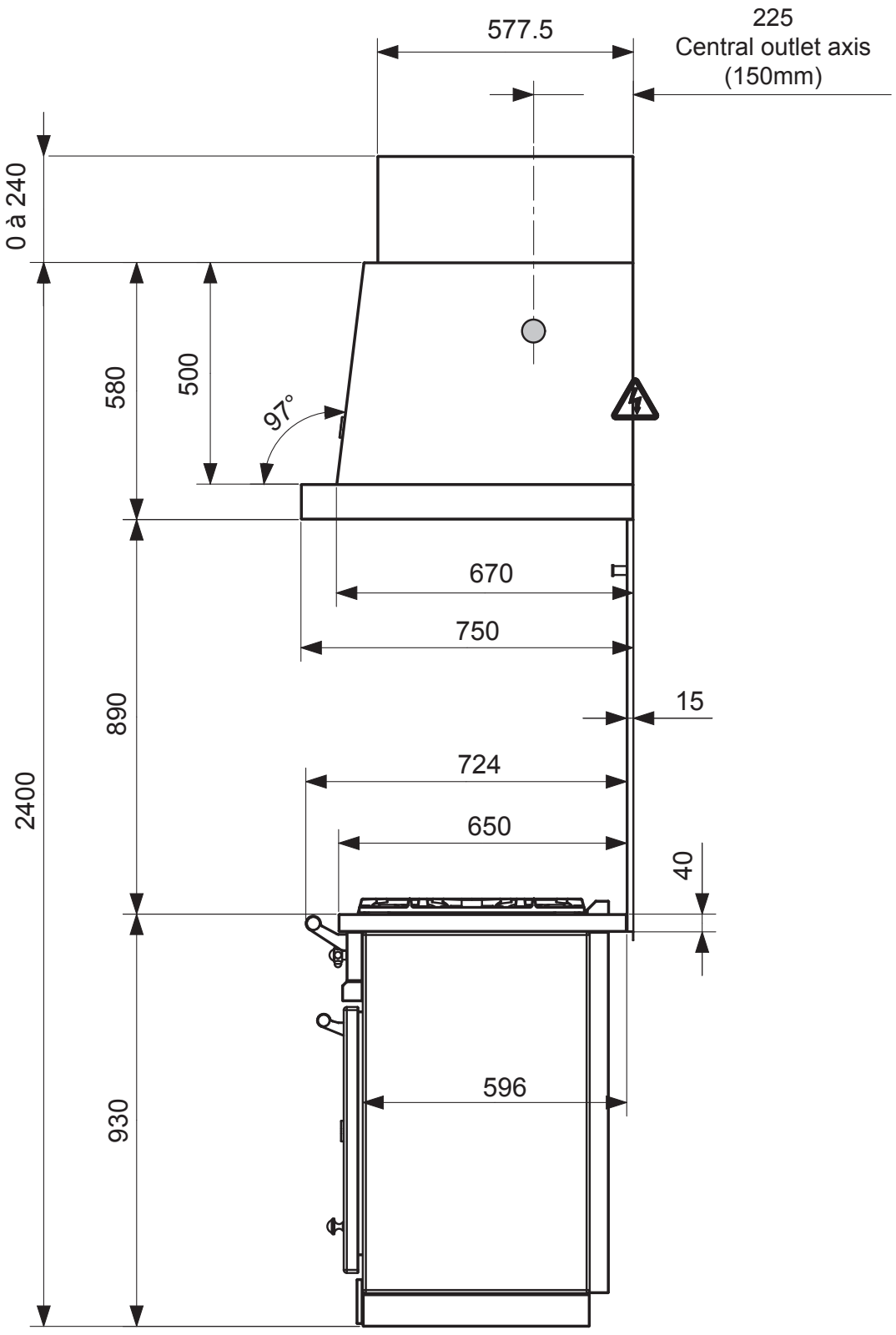

TECHNICAL DATA SHEETS, MEASUREMENTS AND DIMENSIONS

L2HM 1100E - FRONT VUE

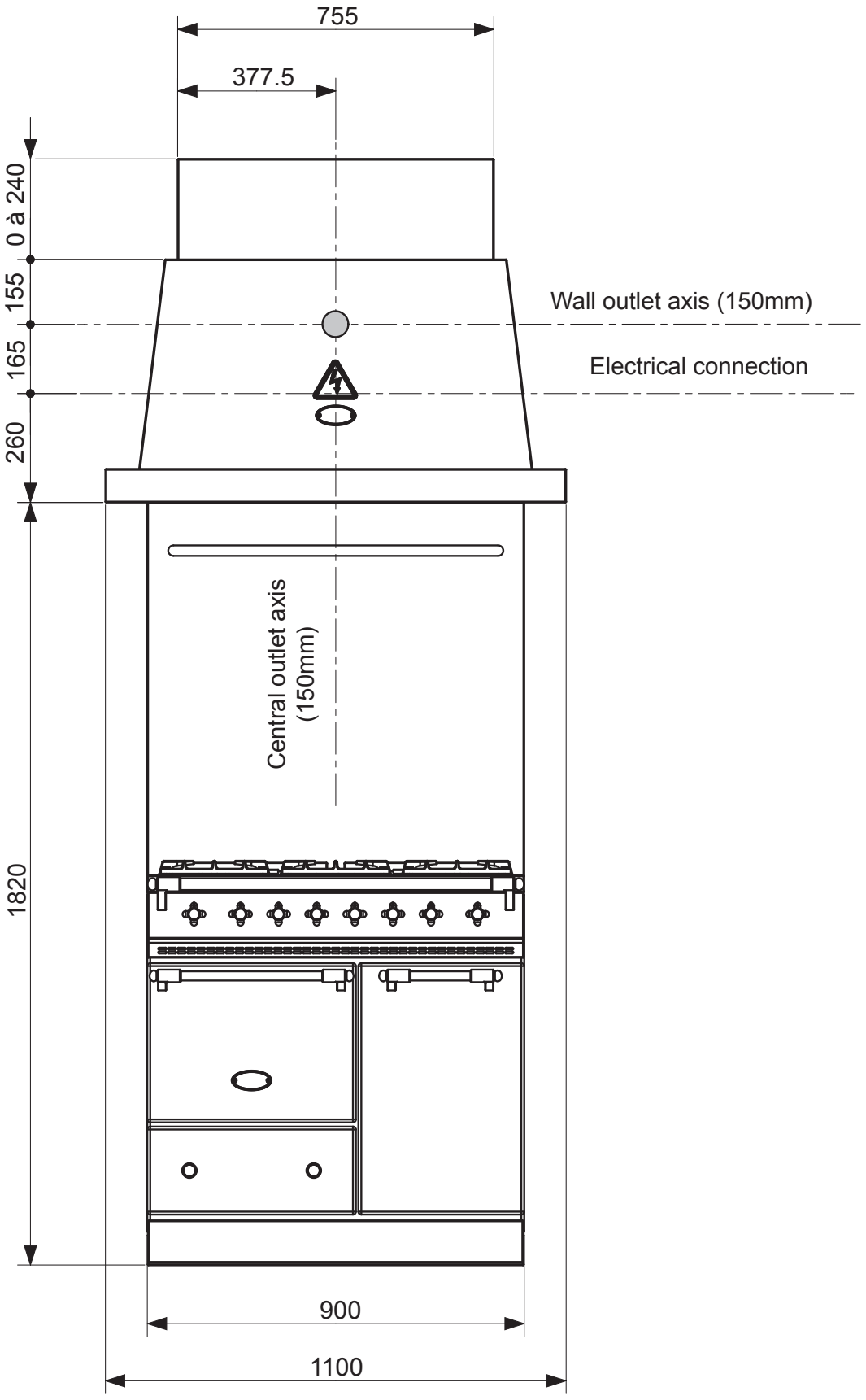

TECHNICAL DATA SHEETS, MEASUREMENTS AND DIMENSIONS

L2HM 1200E - SIDE VUE

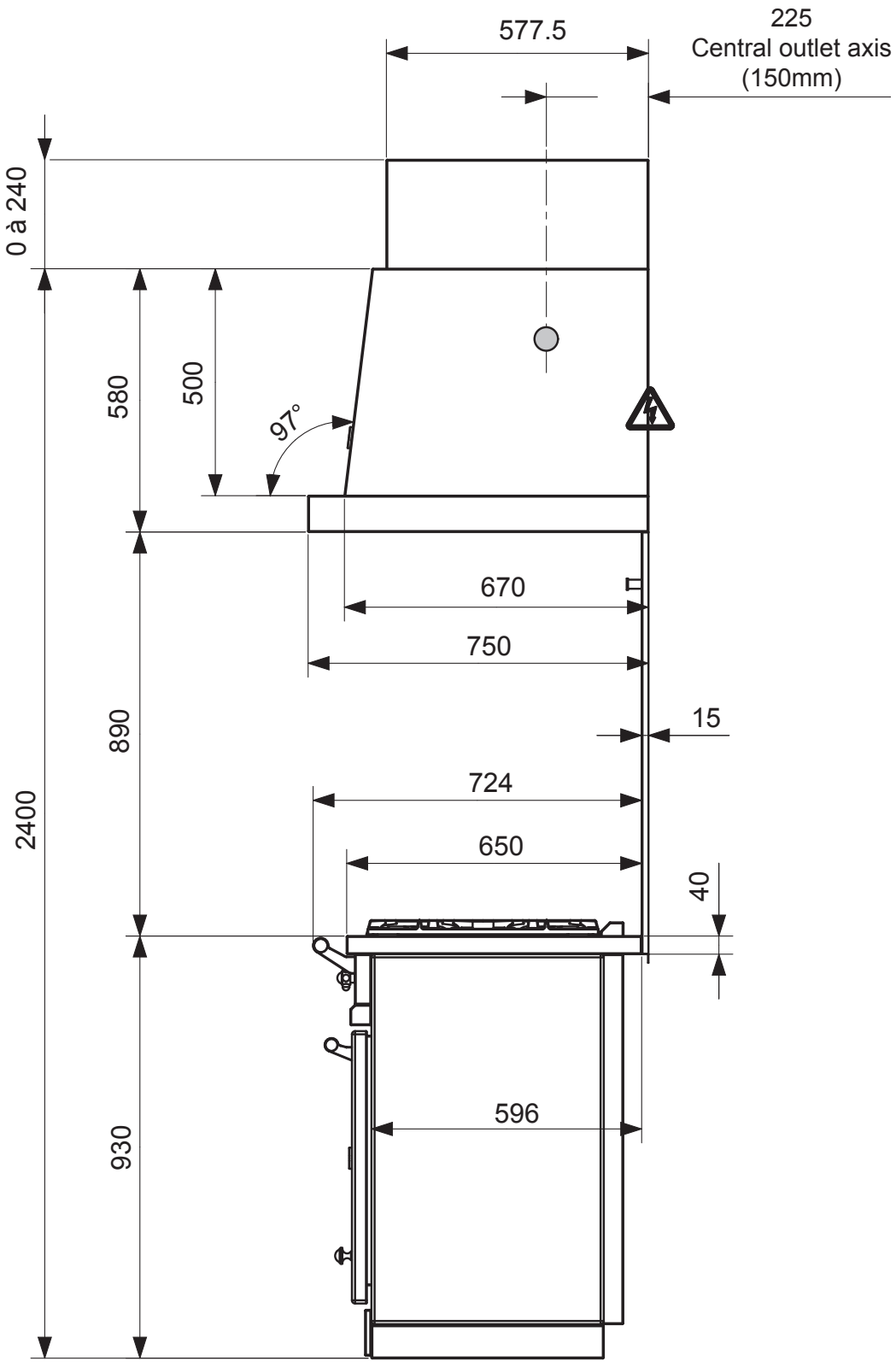

TECHNICAL DATA SHEETS, MEASUREMENTS AND DIMENSIONS

L2HM 1200E - FRONT VUE

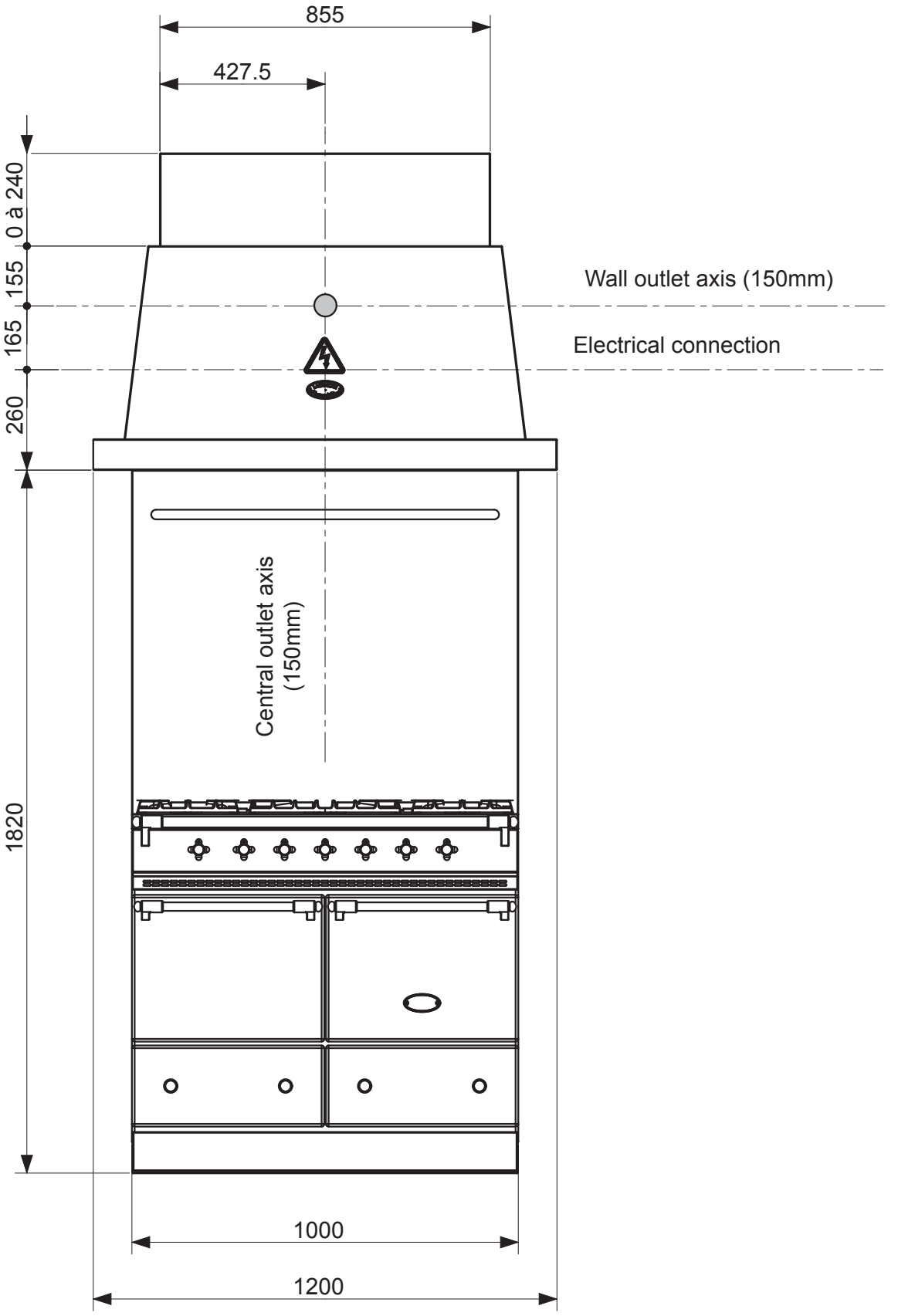

TECHNICAL DATA SHEETS, MEASUREMENTS AND DIMENSIONS

L2HM 1300E - SIDE VUE

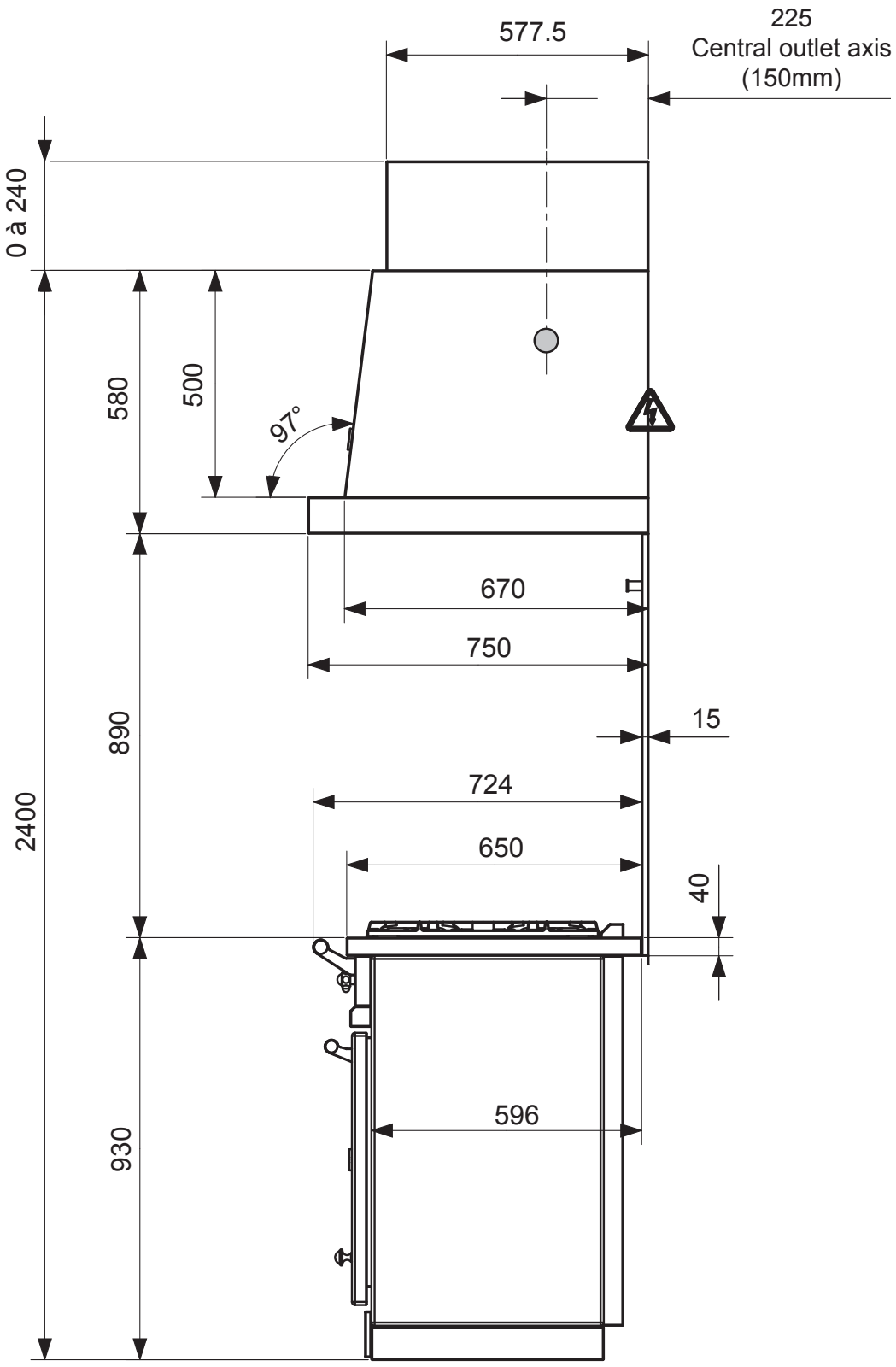

TECHNICAL DATA SHEETS, MEASUREMENTS AND DIMENSIONS

L2HM 1300E - FRONT VUE

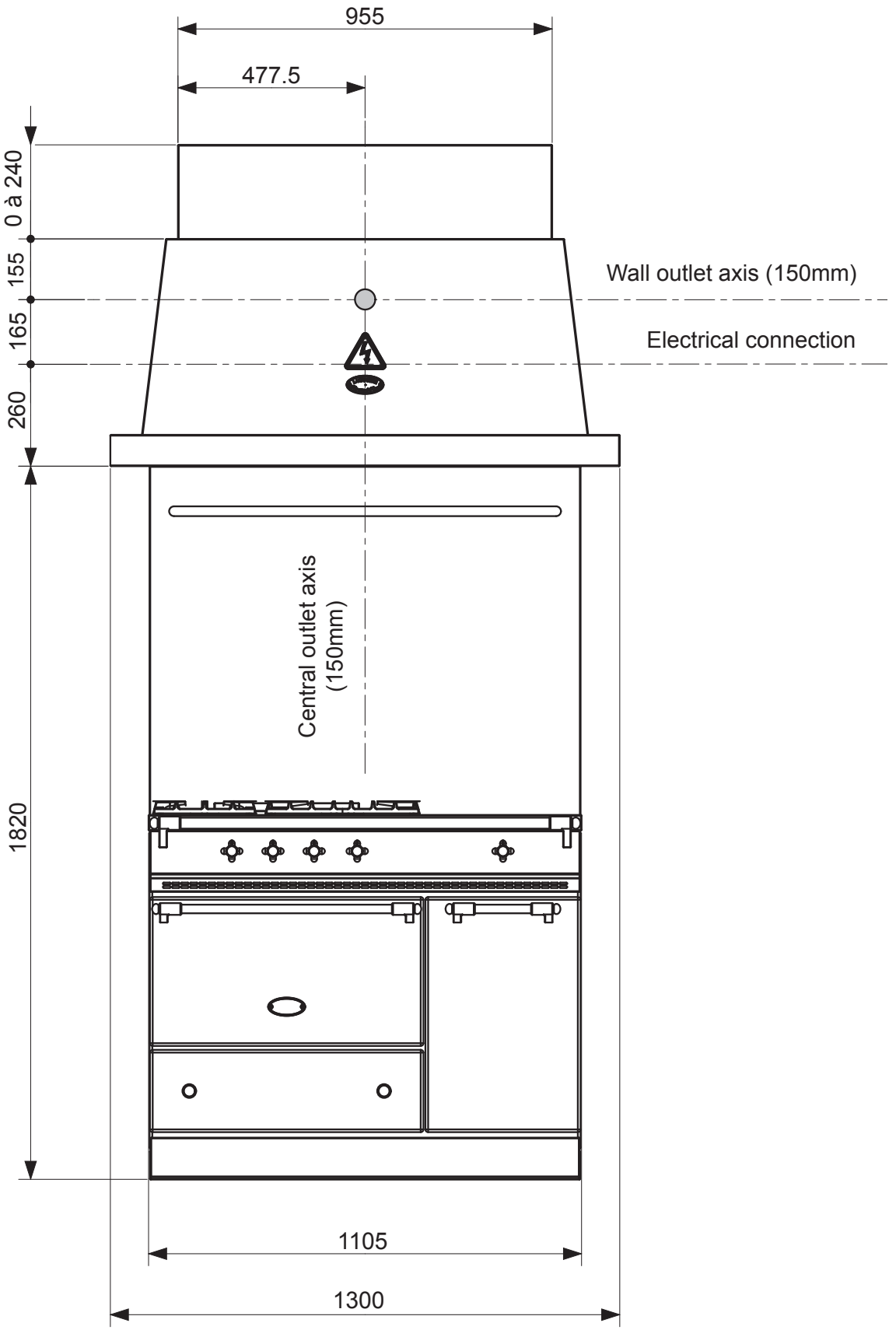

TECHNICAL DATA SHEETS, MEASUREMENTS AND DIMENSIONS

L2HM 1600E - SIDE VUE

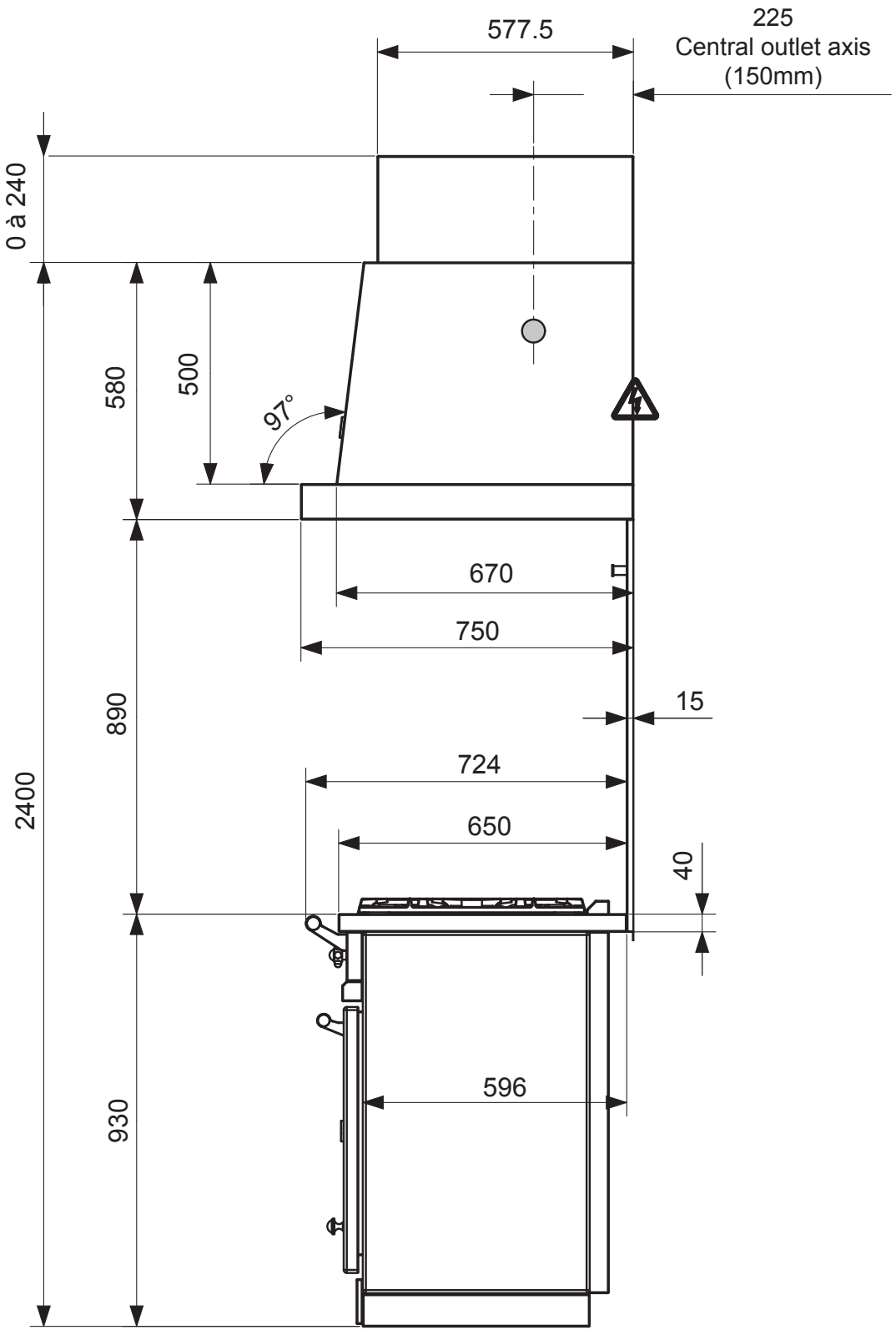

TECHNICAL DATA SHEETS, MEASUREMENTS AND DIMENSIONS

L2HM 1600E - FRONT VUE

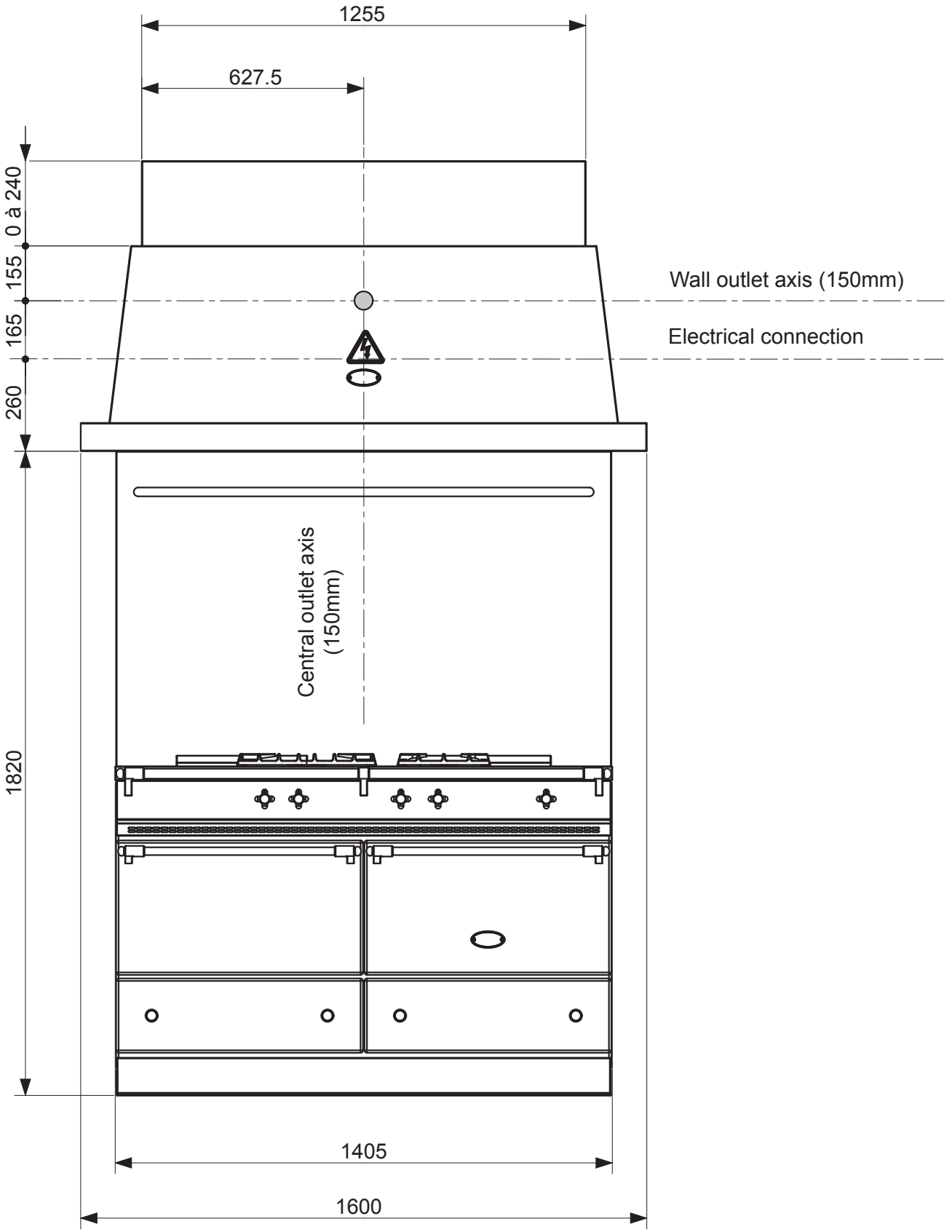

TECHNICAL DATA SHEETS, MEASUREMENTS AND DIMENSIONS

L2HM 1700E - SIDE VUE

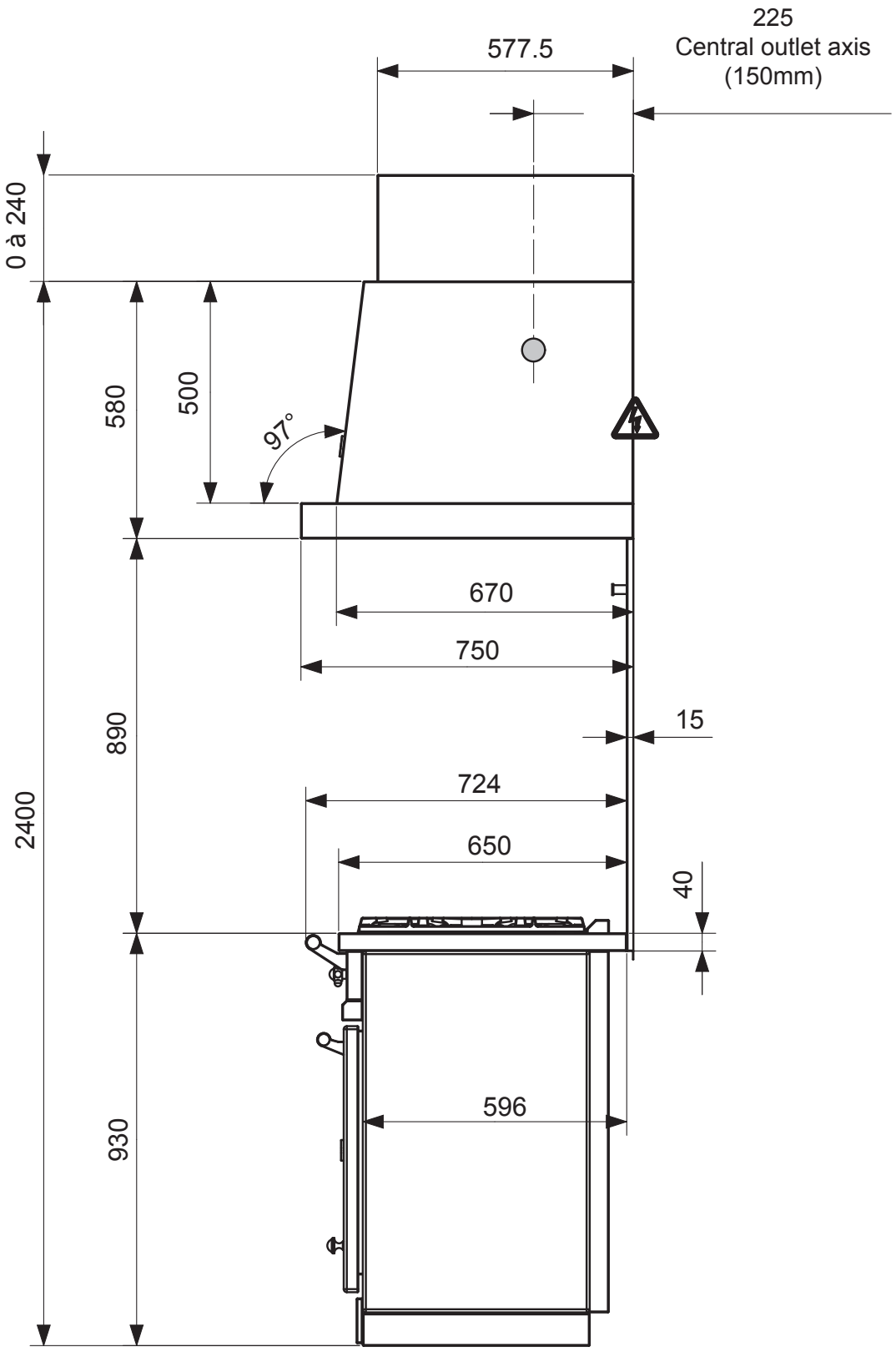

TECHNICAL DATA SHEETS, MEASUREMENTS AND DIMENSIONS

L2HM 1700E - FRONT VUE

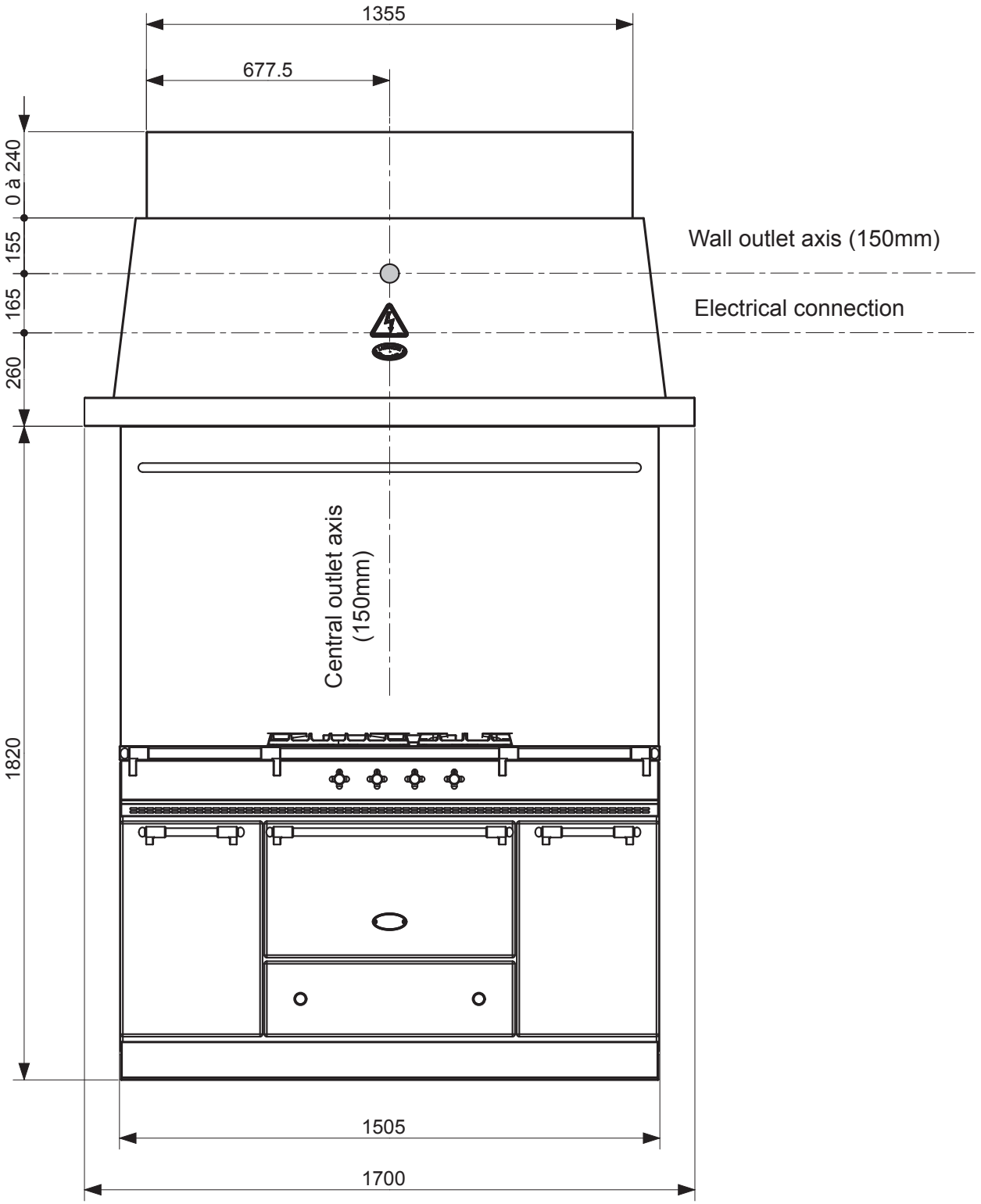

TECHNICAL DATA SHEETS, MEASUREMENTS AND DIMENSIONS

L2HM 2000E - SIDE VUE

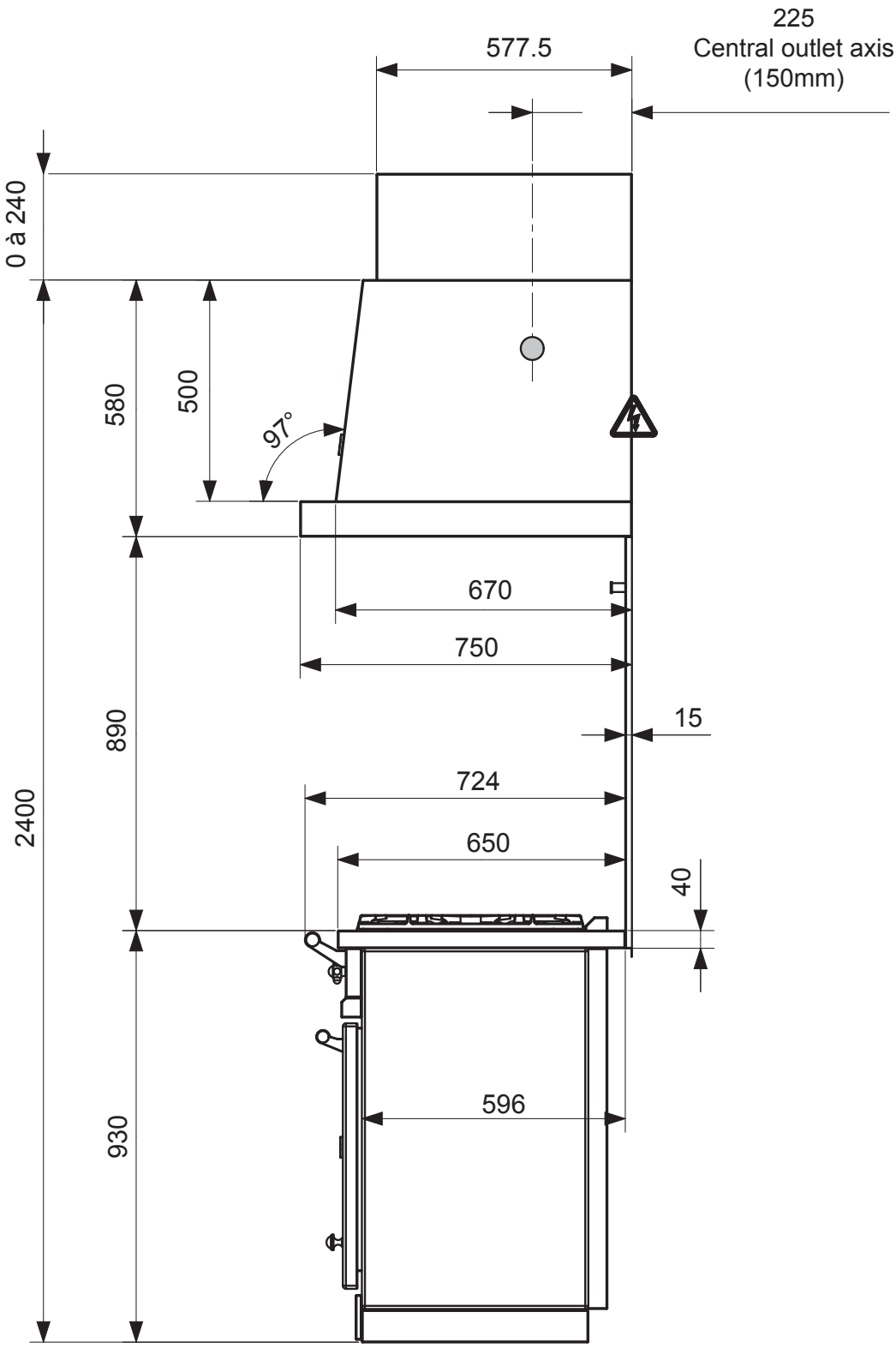

TECHNICAL DATA SHEETS, MEASUREMENTS AND DIMENSIONS

L2HM 2000E - FRONT VUE

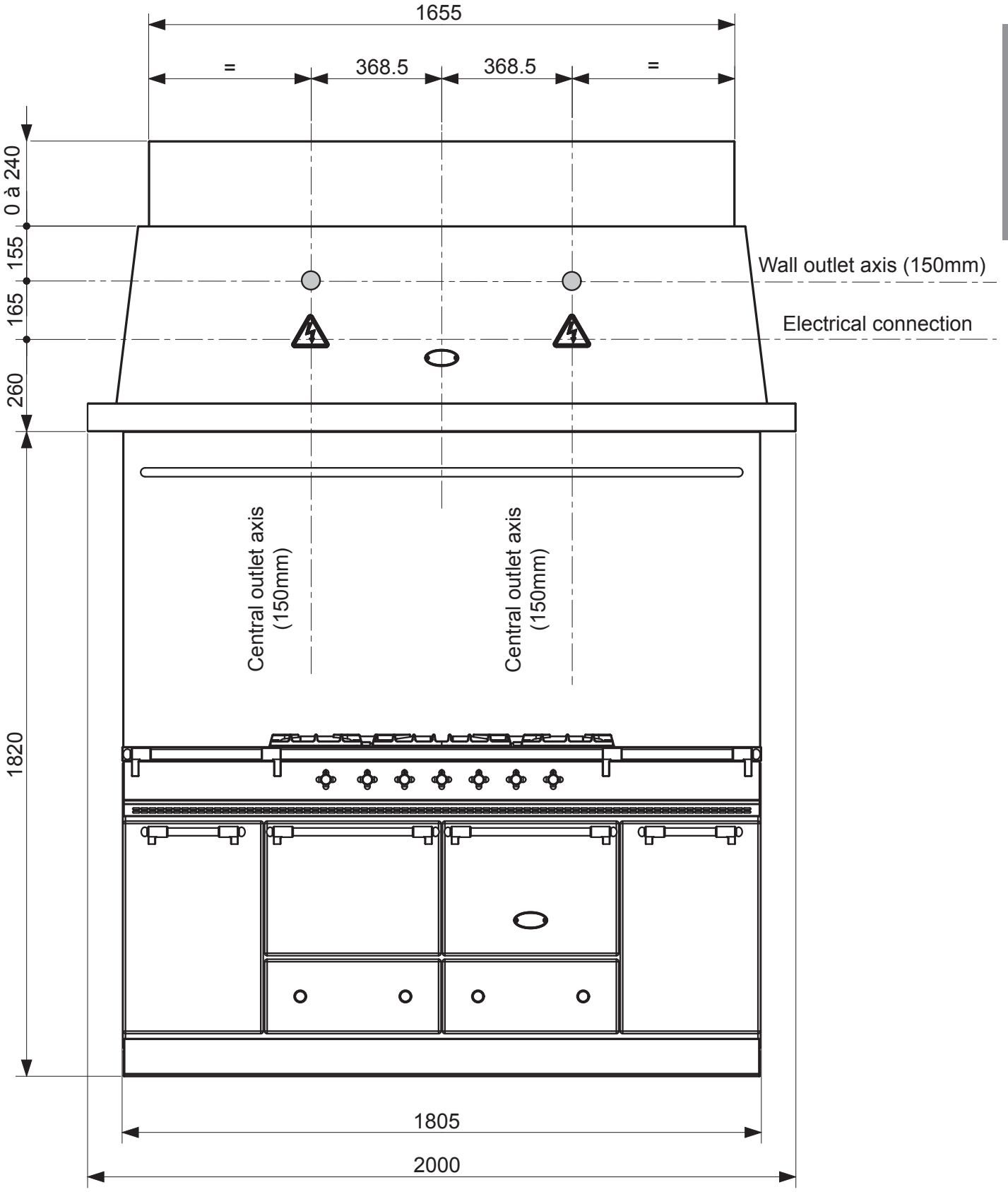

TECHNICAL DATA SHEETS, MEASUREMENTS AND DIMENSIONS

L2HM 2400E - SIDE VUE

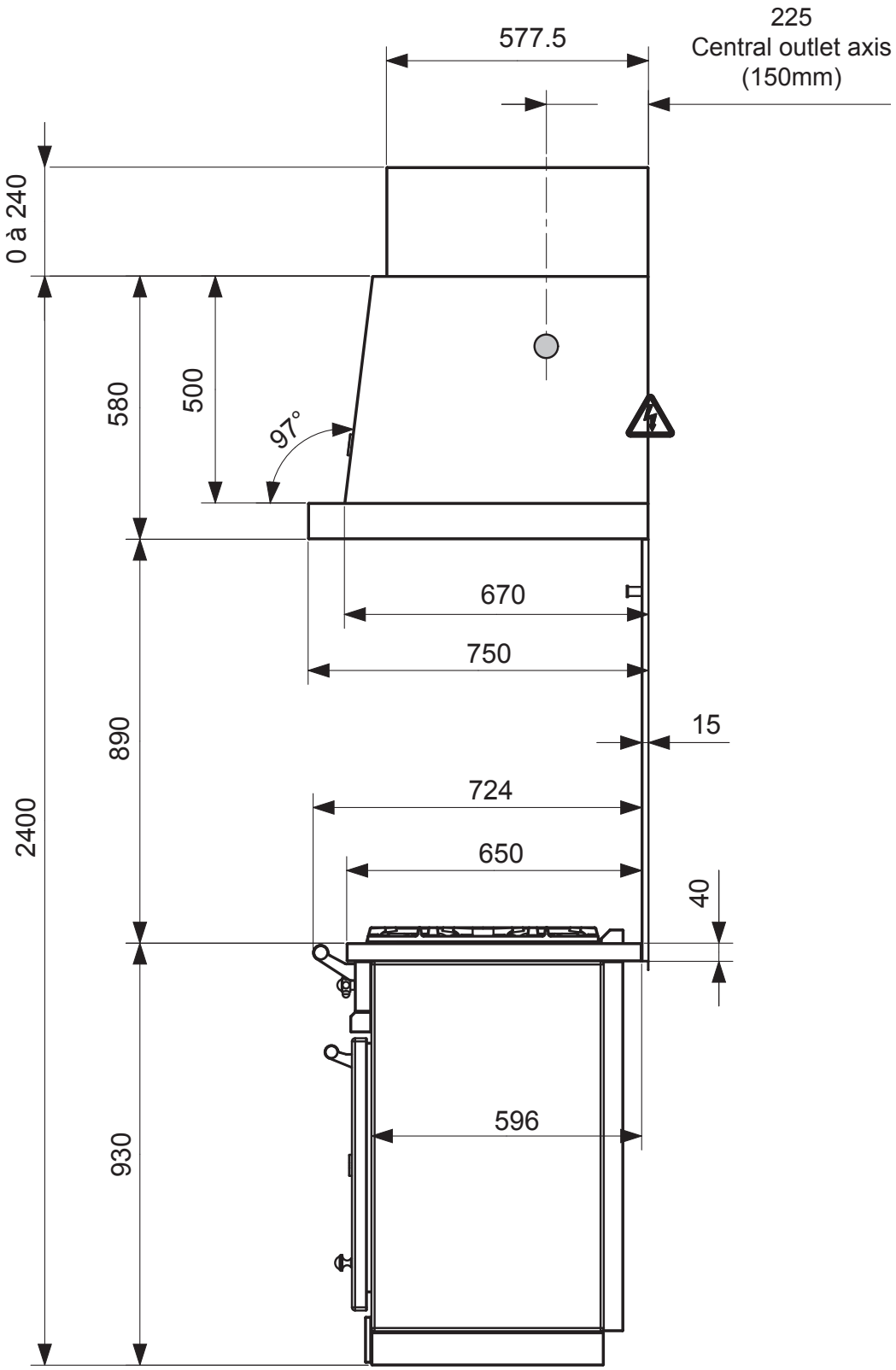

TECHNICAL DATA SHEETS, MEASUREMENTS AND DIMENSIONS

L2HM 2400E - FRONT VUE

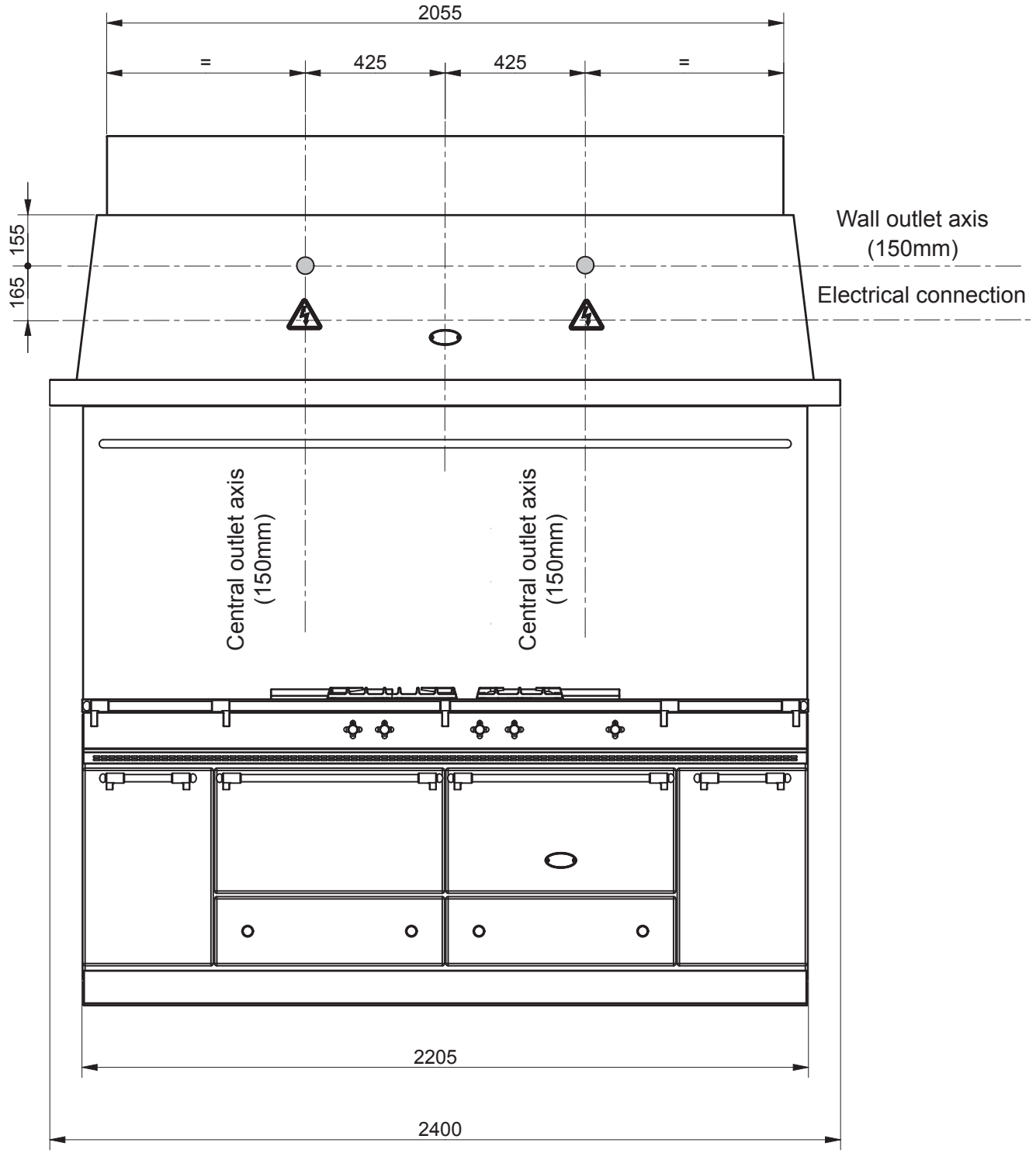

Kitchen Hoods

INSTALLATION MANUAL

Appliances must be installed in a workmanlike manner in accordance with the instructions in this manual and locally applicable regulations.

This manual will be handed over to the user after installation.

IMPLANTATION

Cautions:

The purchaser undertakes to install or arrange for his/her equipment to be installed in a workmanlike manner and in accordance with the applicable regulations and standards.

Any servicing or repair work on appliance must be performed by a qualified technician.

Shipment-Packaging:

Carton packing crate on wooden palette

Unpack and check the appliance is in good condition. In case of damage, note any reservations on the delivery note and confirm them within 48 hours by registered letter with confirmation of delivery to the carrier.

Recommendations:

- Check hood overhead clearance.
- Install elbow over hood when mounting a complete range hood connected to a wall exit.
- Do not connect exhaust duct to central ventilation system or service duct.
- Choose shortest and straightest pathway for exhaust duct.
- In case of insufficient air renewal rate, blower may create low indoor pressure, causing up to 50% performance loss.
- Provide and install proper damper when connecting fan exhaust to wall exit.

INSTALLATION

LACANCHE range hoods install horizontally at a minimum distance of :

- **65** cm over electrical range.
- **80** cm over gas range.

Make sure hood is installed perfectly horizontal and cannot dip forward.

Use aluminum duct and choose shortest and straightest pathway. Do not connect to smaller diameter duct, use no roof caps or exhaust screens.

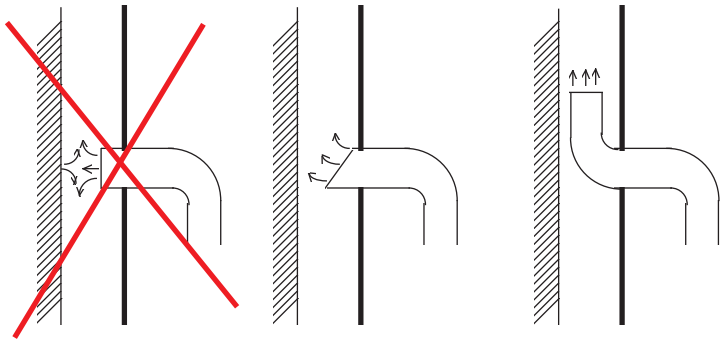

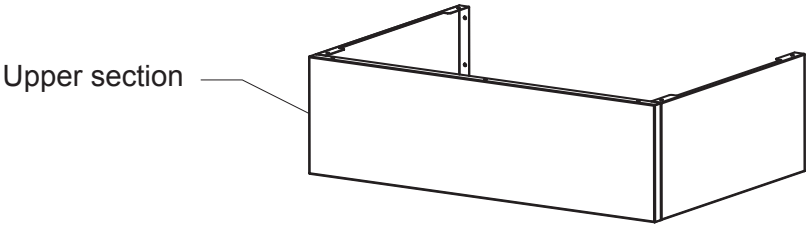

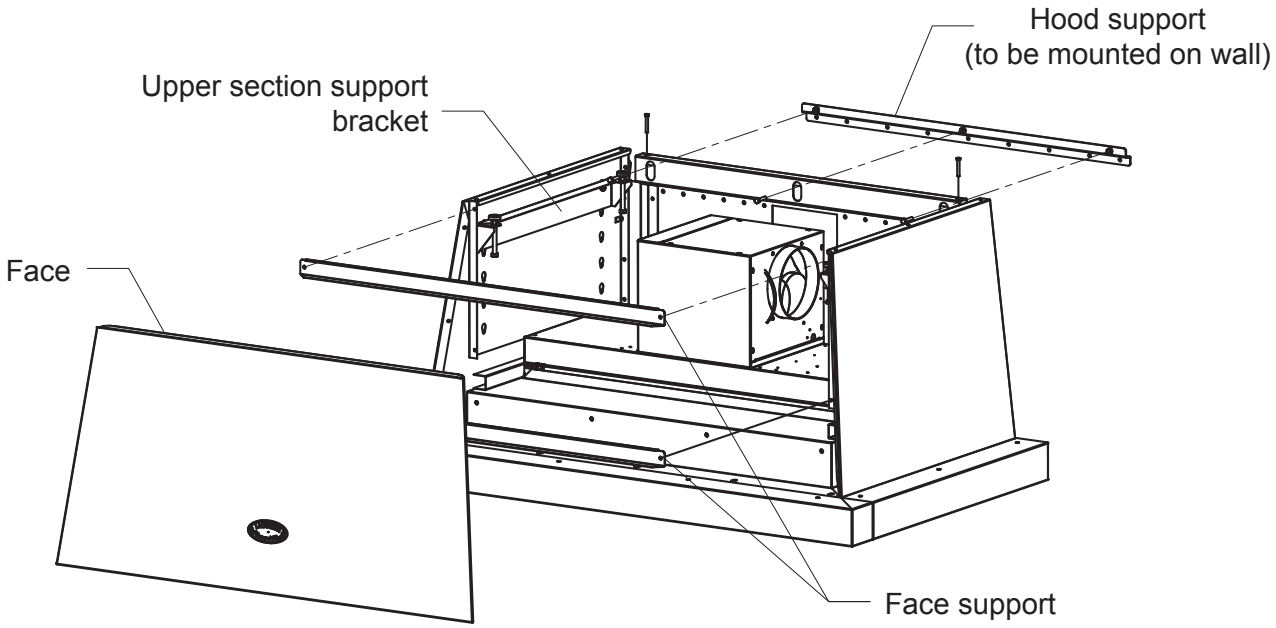

Preparing the extractor hood :

1 - Turn the extractor hood onto its back / figure (1)

(1)

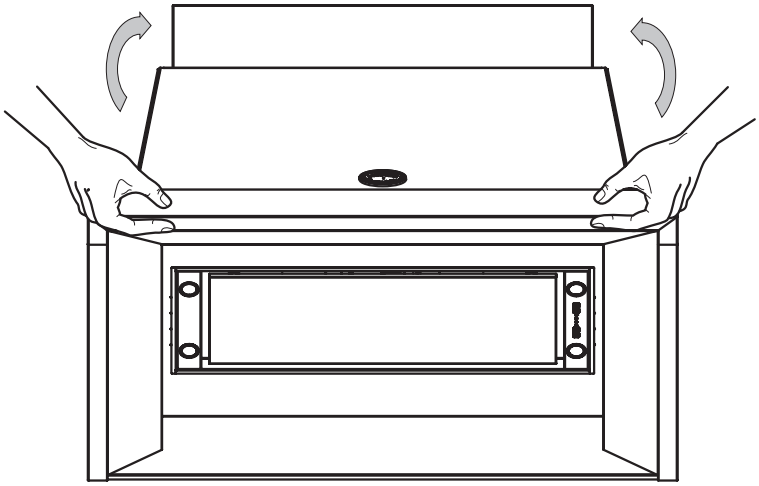

2 - Loosen the screws holding the front of the hood (Item A/ figure (2))

(2)

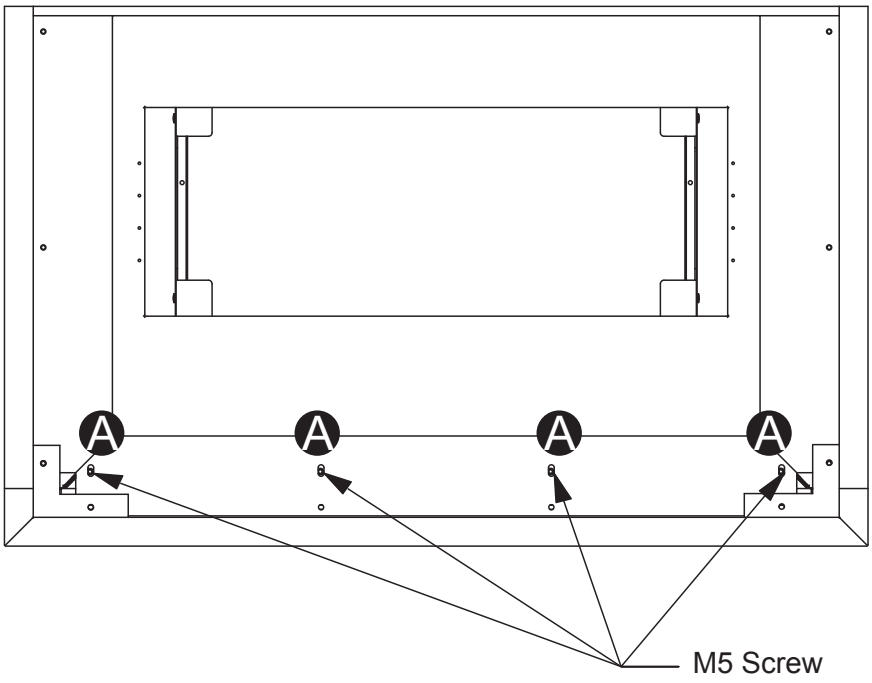

3 - Stand the extractor hood upright.

4 - Remove the front cover by lifting it slightly and pulling it toward you / figure (3).

(3)

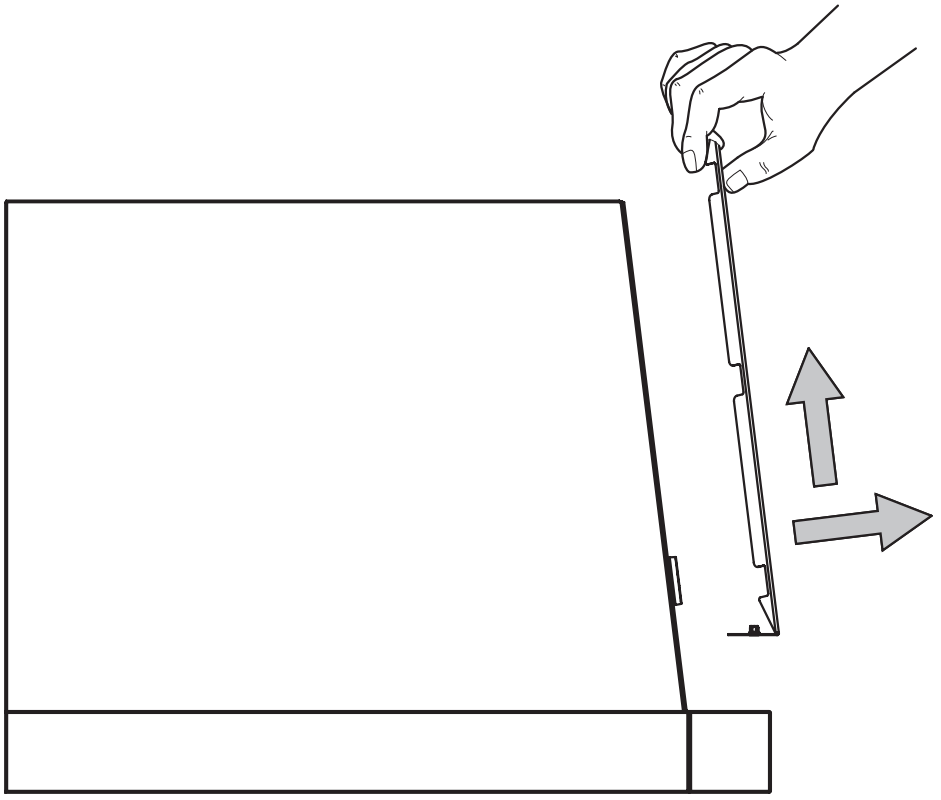

SETTING UP THE HOOD

EN 09-2019

<u>Mounting the hood</u> :

1 - Race and drill holes/ figure ④.
2 - Positioning and securing the two brackets to hood (screw-type **M5**).
NOTE: If a back cover is used, install the back cover before mounting the hood.

④

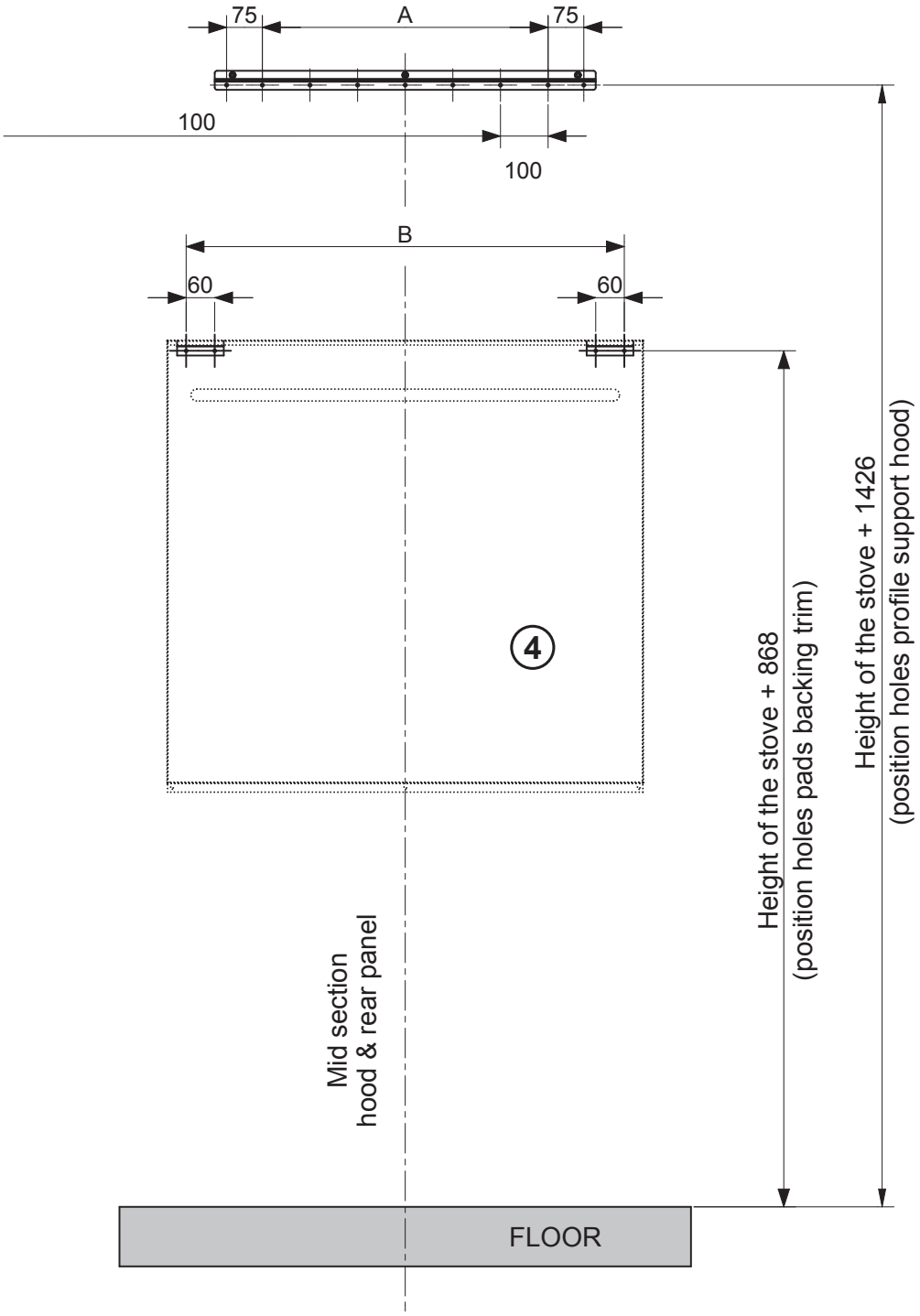

	L1HM-L2HM 900	L1HM-L2HM 1100	L1HM-L2HM 1200	L2HM 1300	L2HM 1600	L2HM 1700	L2HM 2000	L2HM 2400
A	300	500	600	700	1000	1100	1400	1800
B	620	820	920	1020	1320	1420	1720	2120

SETTING UP THE HOOD

3 - Hang the hood to hood profile support.

4 - Insert the screws M5 x 35 and HM6 x 30/ figure (5) and (6).

5 - Tighten the screws lightly to flatten 6553377 hood to the wall.

6 - To level by tightening or loosening the 2 screws M5 x 35 and HM6 x 30.

7 - End of the hood to the wall plate by tightening the screws HM6 x 30.

(5)

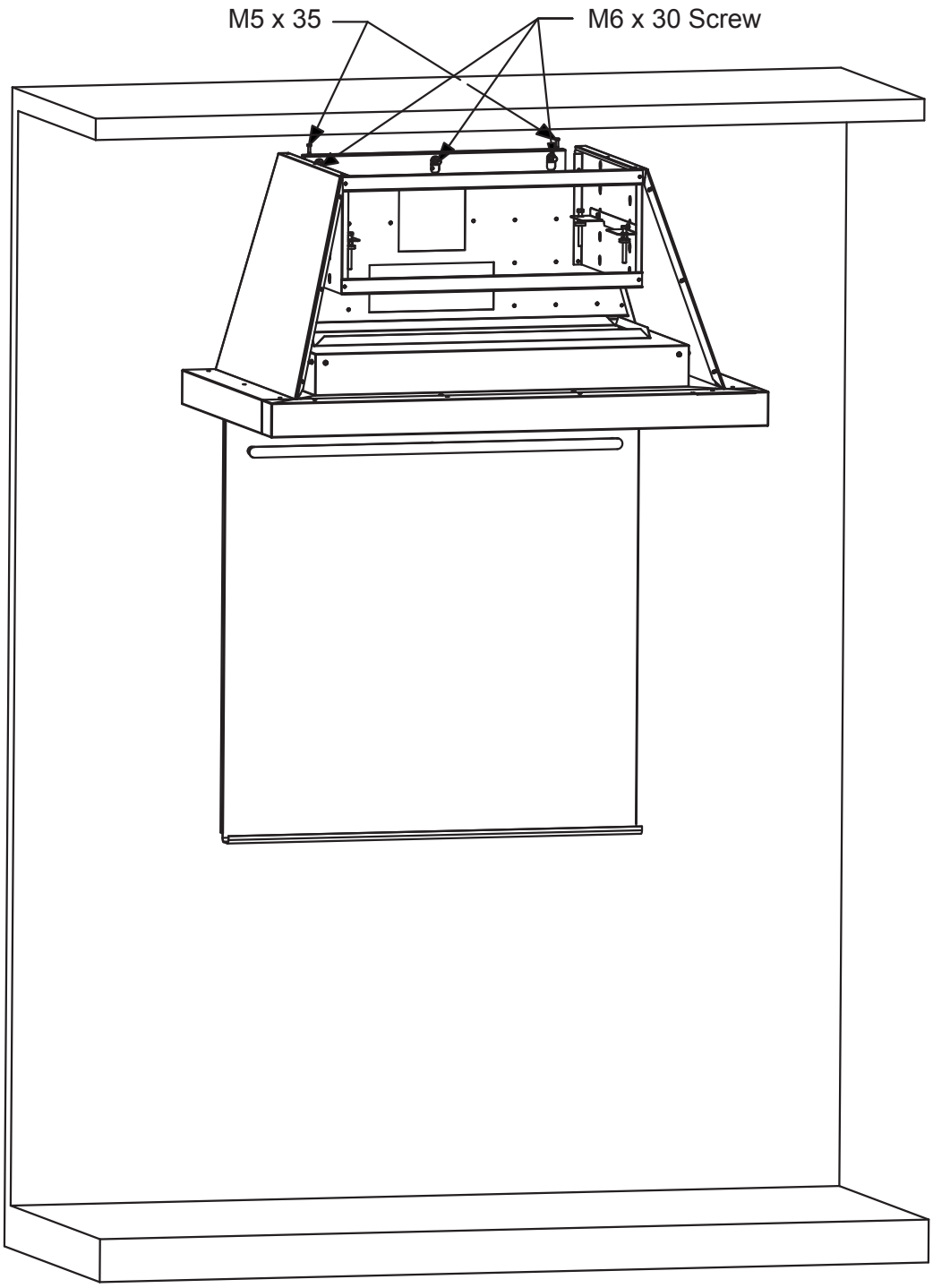

SETTING UP THE HOOD

6

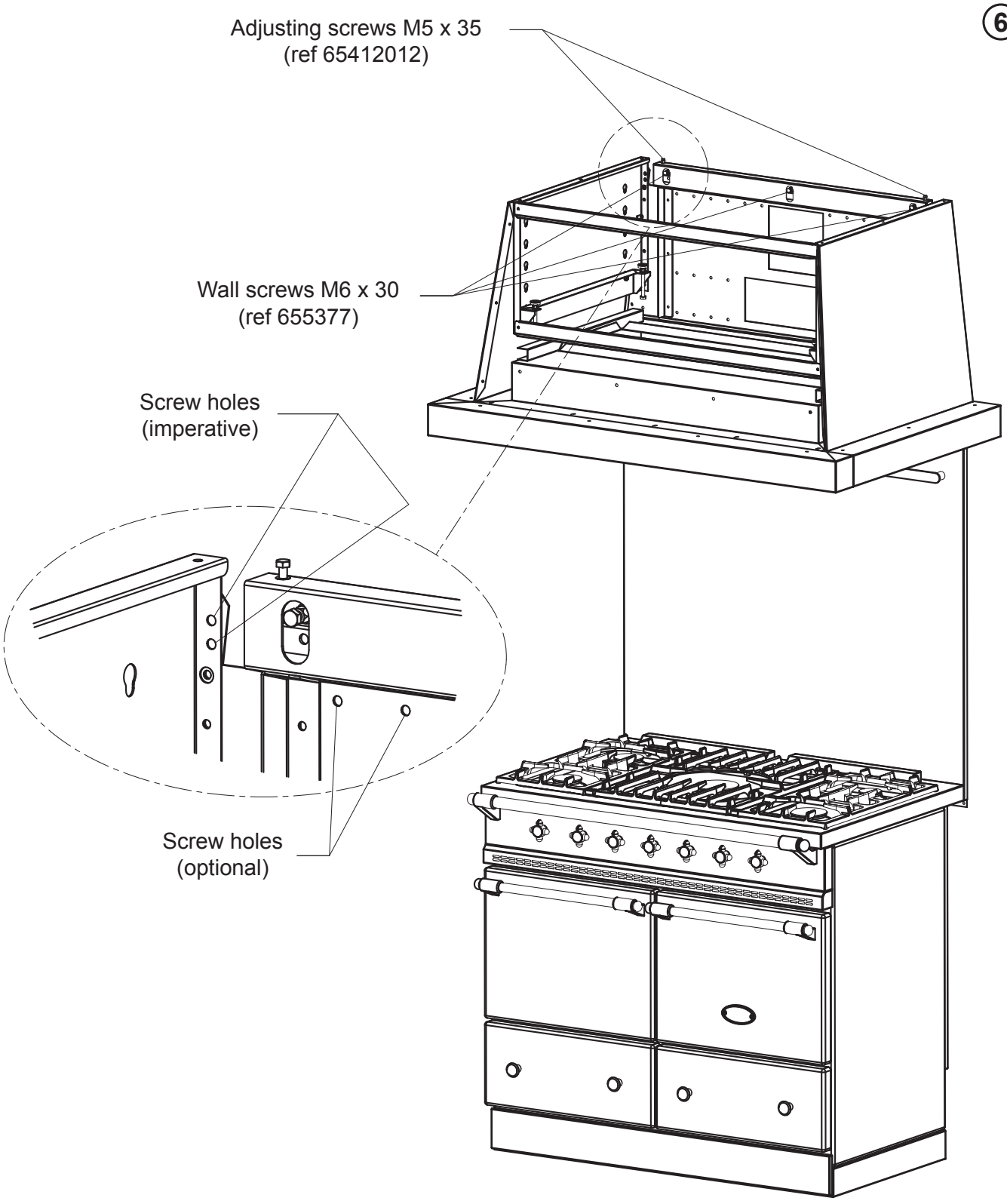

Set up in the hood / figure ⑦

1 - Remove the 4 screws on media panels and drop media panels.

2 - Prepare and mount the motor according to the manufacturer's notice included in the packaging of the motor.

⑦

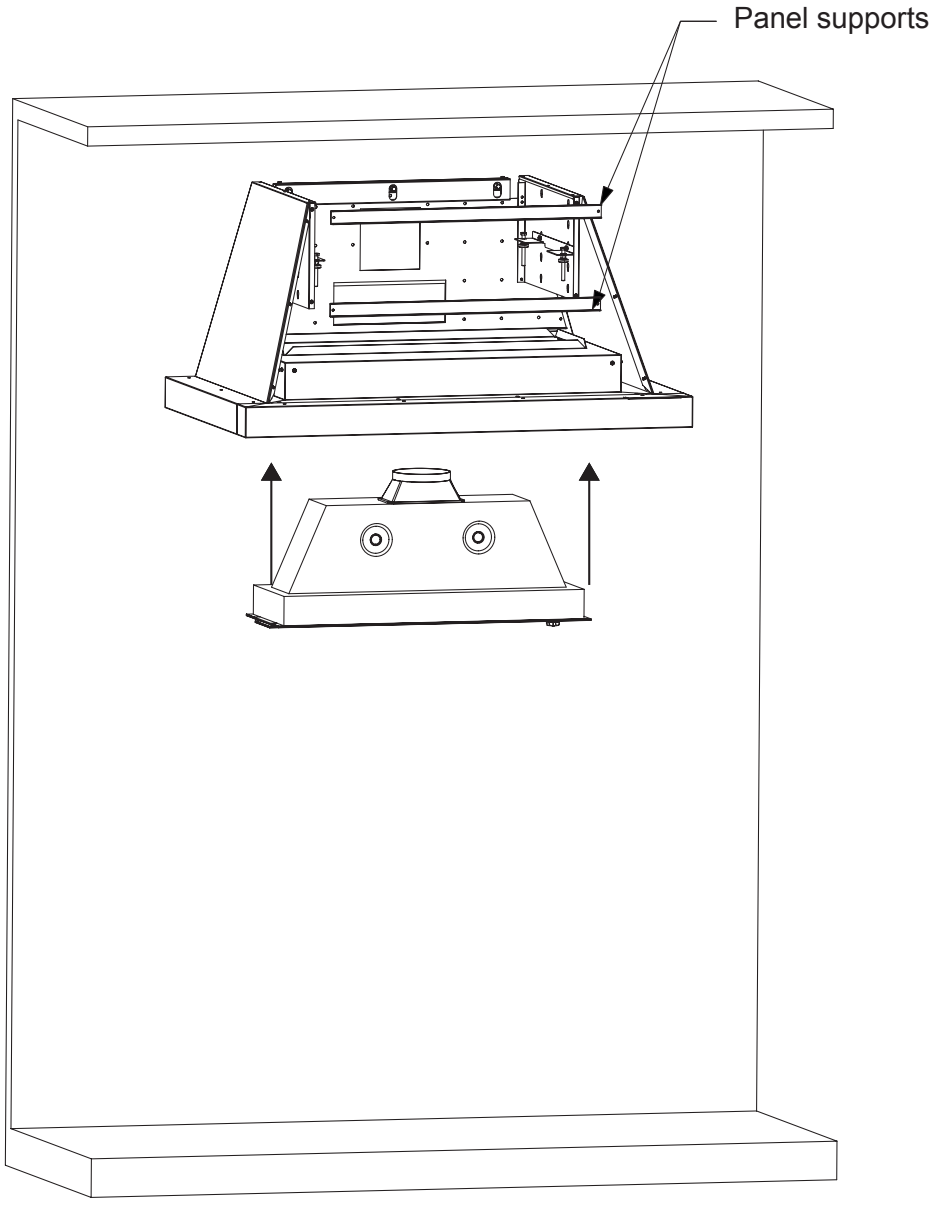

MOUNTING THE UPPER SECTION

Check the heigth of the ceiling and adjust the upper section support brackets accordingly using the holes figure (8).

(8)

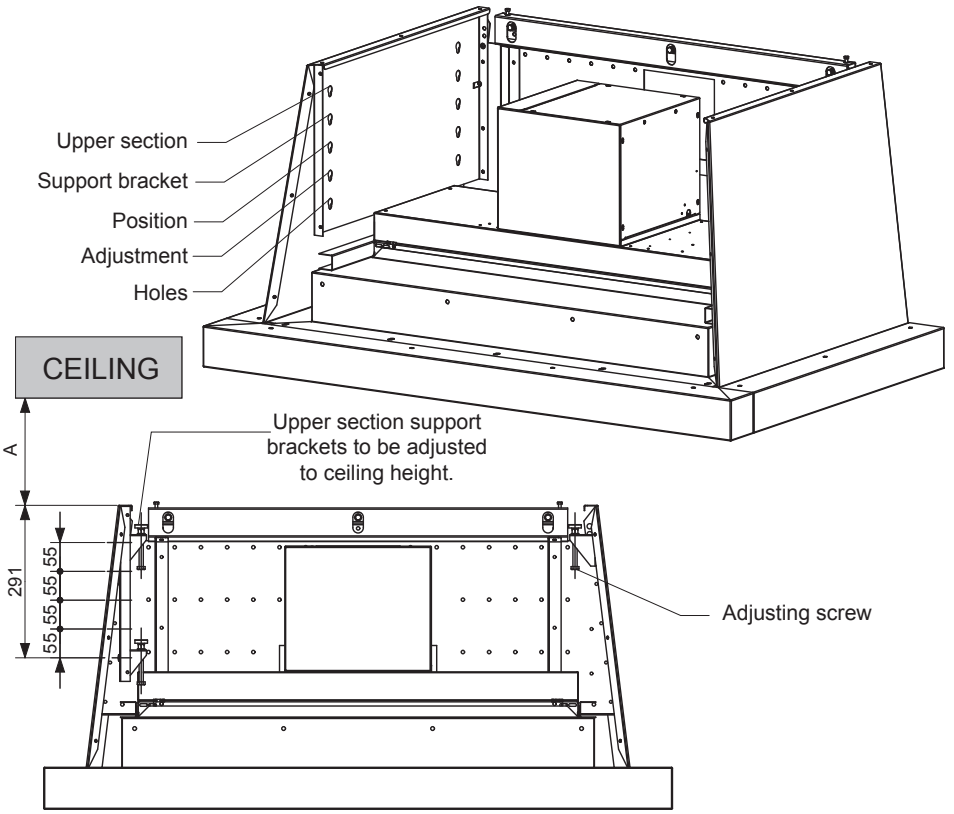

A	0 to 50	50 to 105	105 to 160	160 to 215	215 to 240
N° position	1	2	3	4	5

Insert the extractor hood upper section between the ceiling and the jacks (fig.(9)).

Then adjust the jacks until the extractor hood extension is pressed against the ceiling/ figure (10).

Caution : Do not force the jacks when tightening.

(9)

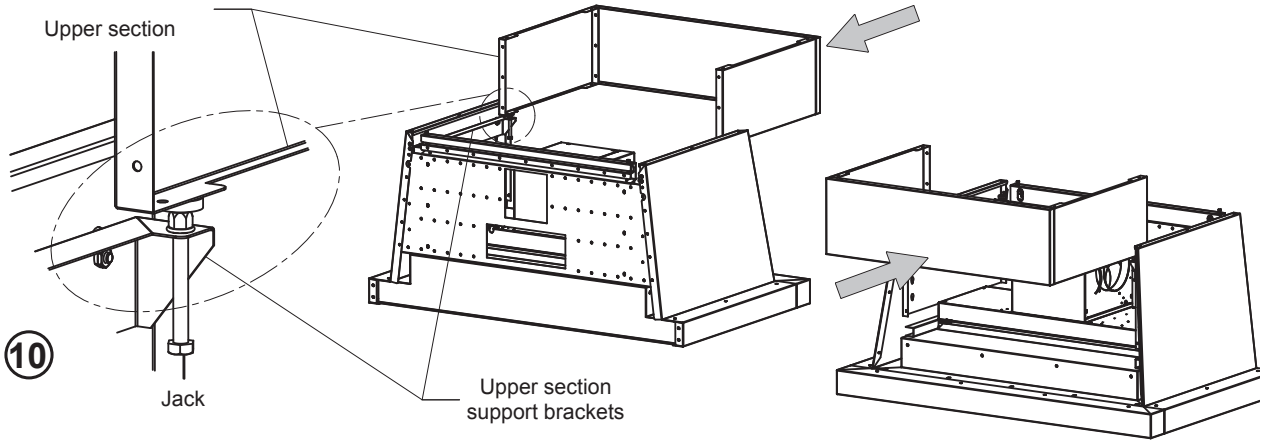

MOUNTING THE UPPER SECTION

Replace the front brackets and secure them.

Replace the front facing of the extractor hood by performing the above operations in reverse order.
Figure (11)

Mount the surrounding frame panels (See figure (12) next Page).

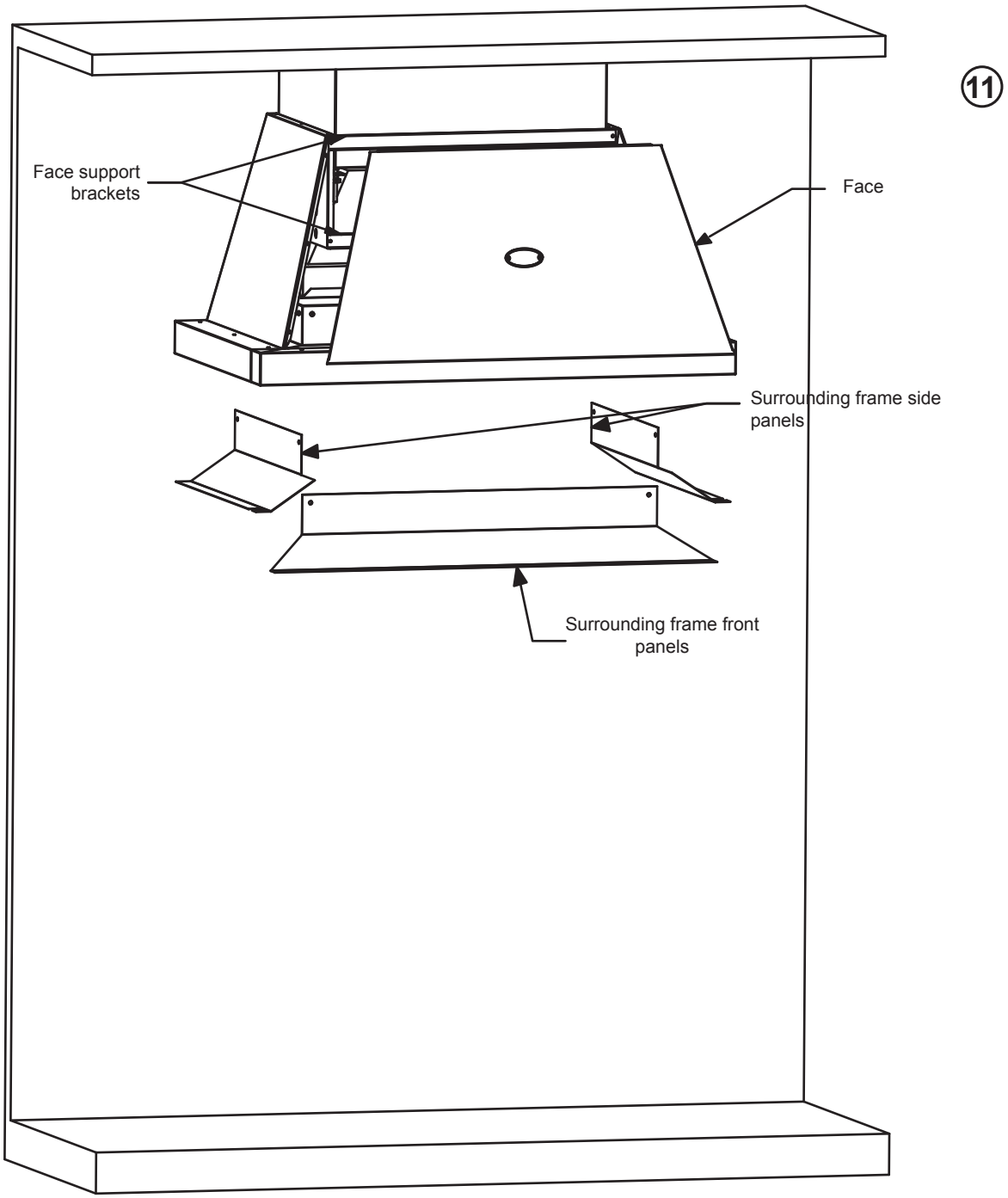

(11)

MOUNTING CHANNEL COVERS

1. Hold cover ← in place and fasten back of cover using a stainless steel M5 screw.

2. Hold cover ↑, in place and fasten back of cover using a stainless steel M5 screw..

3. Install third cover →, fasten to blower unit mounting bracket ↓ using 2 stainless steel M5 screws. Install remaining screws on covers ← and ↑.

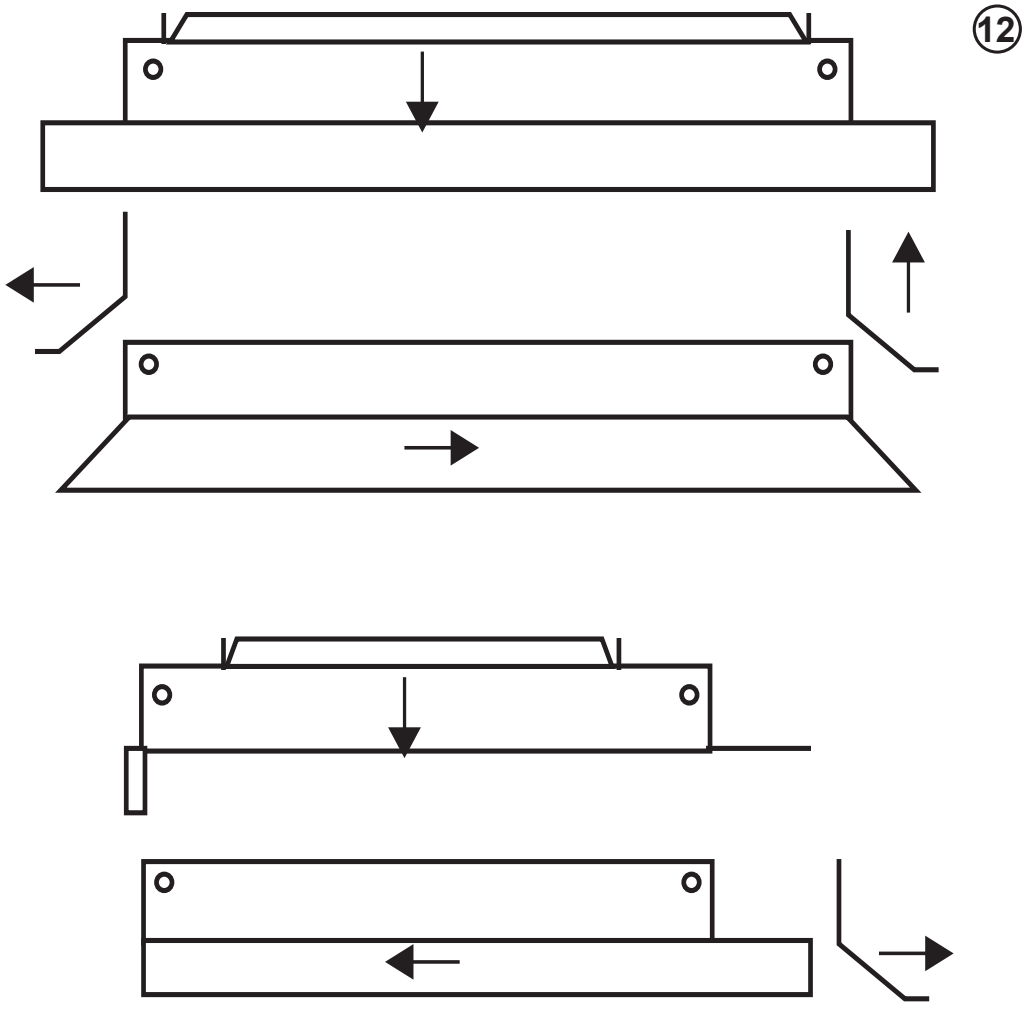

USER'S MANUAL

Appliances must be installed in a workmanlike manner in accordance with the instructions in this manual and locally applicable regulations.

This manual will be handed over to the user after installation.

USE

Operating principle:

LACANCHE range hoods are available with a single (LHM 900) or two 600 m^3/h blower units (other models) and are supplied complete with grease filters.

The glass center intake panel defines the air path into the hood.

For normal operation :

- Place pans on range so hood catches all vapor and smoke.

- Avoid cross-drafts.

- Match fresh air intake to exhaust volume to avoid loss of performance.

Control panels:

The control panels are specific to each motor. Please refer to the user manual of the manufacturer of the motor.

CAUTION !

NEVER FLAME UNDER HOOD!

BEFORE ANY CLEANING OPERATION CHECK THAT THE APPLIANCE IS DISCONNECTED FROM THE SUPPLY

CAUTION

It is not recommended to clean this unit with chlorine based products.

Read the precautions and recommendations for using the products carefully that you use for the cleaning and maintenance of the device. Comply with their prescriptions of use.

Motor group:

Please refer to the manufacturer's manual for cleaning instructions.

The periodic degreasing of the filters should be carried out at least once a month, more in case of intensive use.

Do not use steam cleaner on the motor section!

Enamel Surfaces:

Use sponge with soapy solution or window cleaner but never use abrasive cleaners.

You can also use denatured alcohol only when the appliance is cold.

Stainless steel set:

The stainless steel parure is cleaned with aerosol products sold in supermarkets. Nevertheless choose a product containing little silicone in order to avoid white marks occurring after the drying of the product.

You can use specific stainless steel products (eg ZIP INOXYDABLE ®, JOHNSON INOXYDABLE ®, PPZ INOXYDABLE ®), never abrasive products.

Brass logo:

Clean with a soft cloth soaked in a special brass product (eg MIROR®). Be careful if the product should run on the enamel, do not rub (these products contain abrasives) but rinse with clear water without rubbing.

Another solution is to use a solid soap (silver stone, clay stone) that can be applied with a wet sponge on the areas to be cleaned.

This solution is also very effective in cleaning and restoring gloss to brass or chrome surfaces.

Note concerning the disposal of waste electrical and electronic equipment

Decree no. 2005-829 of 20 July 2005 transposing European Directives 2002/95/EC and 2002/96/ EC on hazardous substances in electrical and electronic equipment and on the disposal waste electrical and electronic equipment.

- Electrical and electronic equipment (EEE) and waste electrical and electronic equipment (WEEE) are regulated at European level by two directives which aim on the one hand to limit the use of certain hazardous substances in EEE, and on the other hand to promote the reuse, recycling and other forms of recovery of WEEE so as to reduce the disposal of waste.

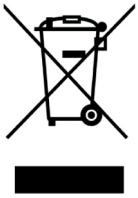

All electrical and electronic equipment put on the market after 13 August 2005 must be marked with this symbol.

This symbol indicates that the equipment may not be disposed of with other waste and that it is the object of separate collection with the purpose of recovery, reuse and recycling.

- Users of electrical and electronic equipment are required not to dispose of WEEE as unsorted municipal waste.

- Appropriate systems of separate collection are available to users.

- To meet these regulations as a manufacturer of electrical equipment, Lacanche has joined and participates in the green scheme operated by ÉCO-SYSTÈMES FRANCE.

It is by observing these regulations that users of electrical and electronic equipment avoid the potentially harmful effects on the environment and human health, whilst contributing also to the preservation of natural resources.

Hauben

Modelle:

L1HM 900 - L1HM 1100 - L1HM 1200

L2HM 900E - L2HM 1100E - L2HM 1200E - L2HM 1300E - L2HM 1600E
L2HM 1700E - L2HM 2000E - L2HM 2400E

SOCIÉTÉ INDUSTRIELLE DE LACANCHE - 6 RUE HUBERT COSTE - 21230 LACANCHE

DUNSTABZUGSHAUBEN 104

TECHNISCHE DATENBLÄTTER, MASSE 106

INSTALLATIONSANLEITUNG 129

MONTAGE DER HAUBE 131

INSTALLATION 133

MONTAGE DER HAUBE 137

MONTAGE DES LÜFTEREINSATZES 141

MONTAGE DES KAMINAUFSATZES 143

MONTAGE DER FRONTABDECKUNG 145

BEDIENUNGSANLEITUNG 147

BEDIENUNG 148

REINIGUNG UND WARTUNG 149

HINWEIS ZUR ENTSORGUNG ELEKTRISCHER UND ELEKTRONISCHER GERÄTE 150

ÜBERBLICK

<u>Präsentation</u>:

Die Dunstabzugshauben von Lacanche sind optisch perfekt auf die Programme “classic” und “modern” abgestimmt und bieten optimale Leistungen.

Dunstabzugshauben von Lacanche sind für Abluftbetrieb vorgesehen, wodurch Kochdämpfe und Gerüche über einen Abzugskanal nach außen befördert werden. Sie können aber optional auch im Umluftbetrieb verwendet werden.

Sie bestehen aus einem Metallrahmen. Die Verkleidungsteile bestehen aus Stahlblech, das mit einer schwarzen Pulverbeschichtung versehen ist. Optional kann auch eine andere Farbe oder Edelstahlverkleidung gewählt werden.

Der Sims ist aus Edelstahl. Der Kaminaufsatz, ebenfalls aus Edelstahl, kann in der Höhe von 0 bis 240 mm verstellt werden und erlaubt so einen harmonischen Deckenanschluss nach der Montage. Als Option kann dieser auch individuell gefertigt werden, um eine Verbindung zur Decke zu erhalten, wenn der Abstand mehr als 240 mm beträgt. Folgende Größen sind erhältlich: 250-500mm, 500-750mm, 750-1000mm

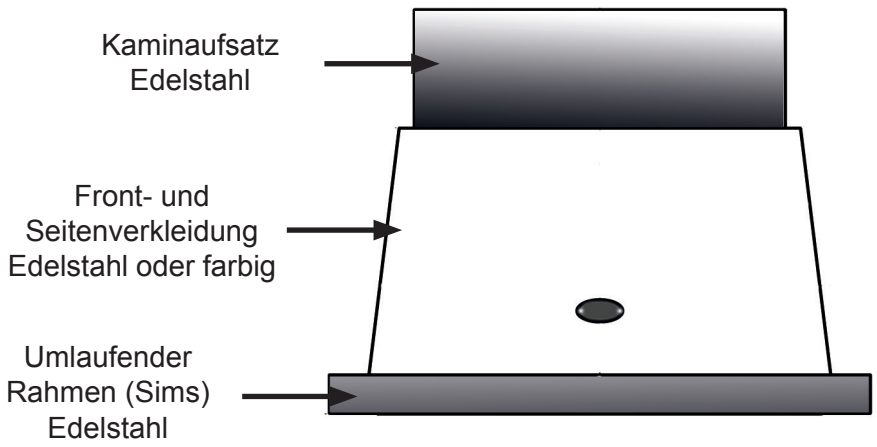

<u>Motoren</u> (Nur NOVY):

Ausgestattet mit Motoren mit einem hohen Durchfluss/Druck-Verhältnis. Lacanche Dunstabzugshauben sind auch ausgesprochen leise dank integrierter Geräuschdämmung.

Selon les modèles, une ou deux solutions de motorisation sont proposées selon les modèles :

<u>L1HM : Dunstabzugshaube mit integriertemMotor</u>

Verfügbar in Breiten von 900 bis 1200 mm. Geeignet für Herde mit einer Breite von 700 – 1100 mm.
Die Haube ist ausgestattet mit einem Filter aus Edelstahl, integriertem Motor, elektronischerSteuerrung und Halogenbeleuchtung.

<u>Das Radial-Gebläse der L2HM-E</u>

Dunstabzugshauben kann als integriertes Gebläse oder als externes Gebläse verwendet werden. Diese Hauben sind in Breiten zwischen 900 und 2400 mm erhältlich, also für Kochstationen von 700 bis 2200 mm Breite.

Hauben sind ausgestattet mit Edelstahlfiltern und einstallbarer LED-Beleuchtung, integrierten auch extern verwendbaren Motor mit 3 Geschwindigkeiten und « Power »- Funktion, sowie Fernbedienung.

Wenn der Motor extern verwendet wird, kann er leicht innerhalb des Hauses montiert werden. Hierfür eigenen sich z. B. Dachboden, Abstellraum, Garage usw. Dabei wird das Verbindungsset LKRH benötigt und ein flexibler Verbindungsschlauch

<u>Versorgungsspannung</u>:

230 V.

<u>Installation</u>:

Die Installation der Lacanche Dunstabzugshauben wird durch die gute Erreichbarkeit der technischen Komponenten vereinfacht.

Vor der Montage ist es unerlässlich, sich von der Tragfähigkeit der Montagewand zu überzeugen.

Wenn in hohle Wände (Gipskarton, Ziegel, sonstige Platten…) leicht hineingebohrt werden kann, ist es schwieriger die Haube anzubringen. In diesen Fällen ist es ratsam, der Wand entsprechende Befestigungssysteme zu wählen und zu verwenden.

TECHNISCHES DATENBLATT UND MASSE

L1HM 900 - SEITENANSICHT

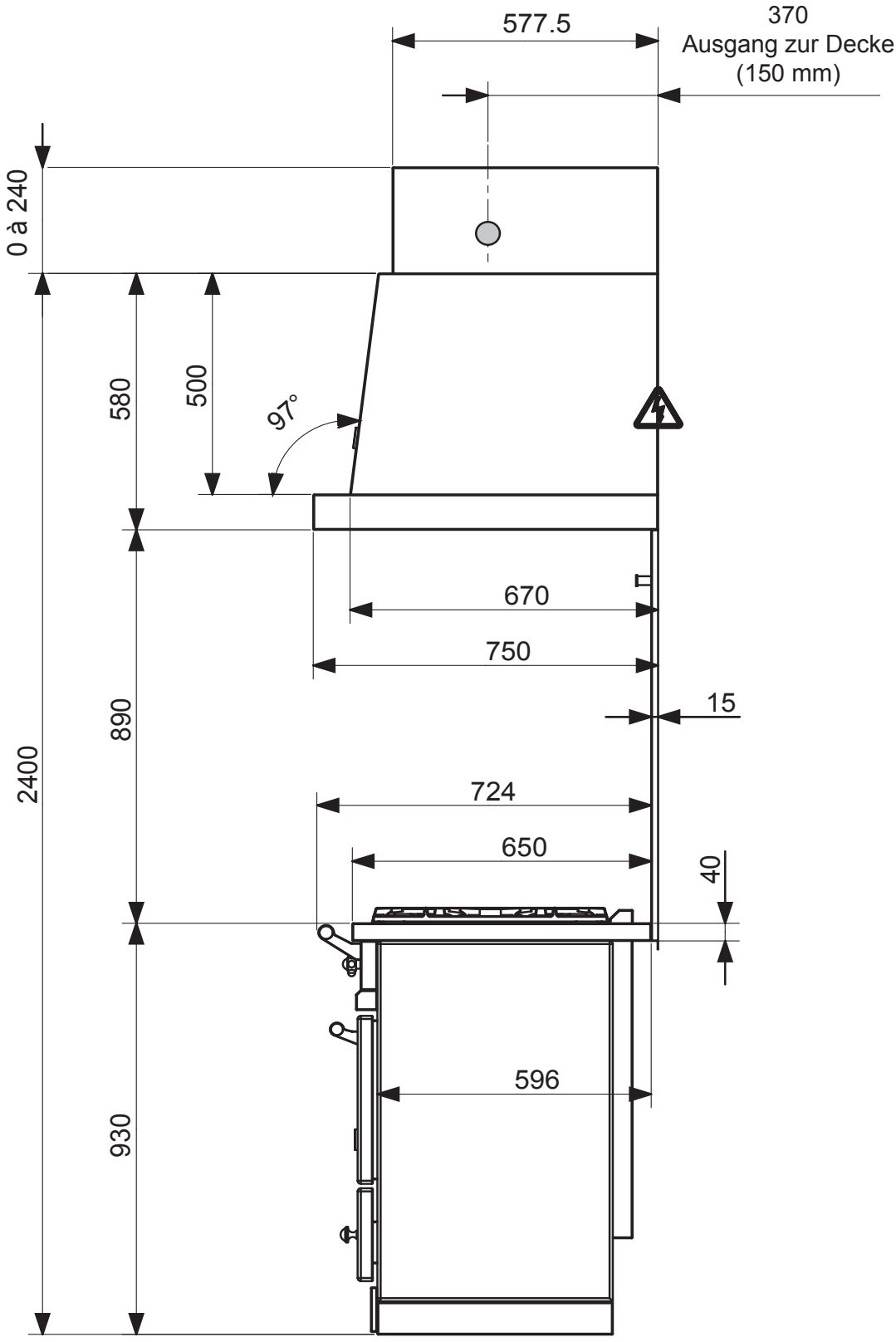

TECHNISCHES DATENBLATT UND MASSE

L1HM 900 - FRONTANSICHT

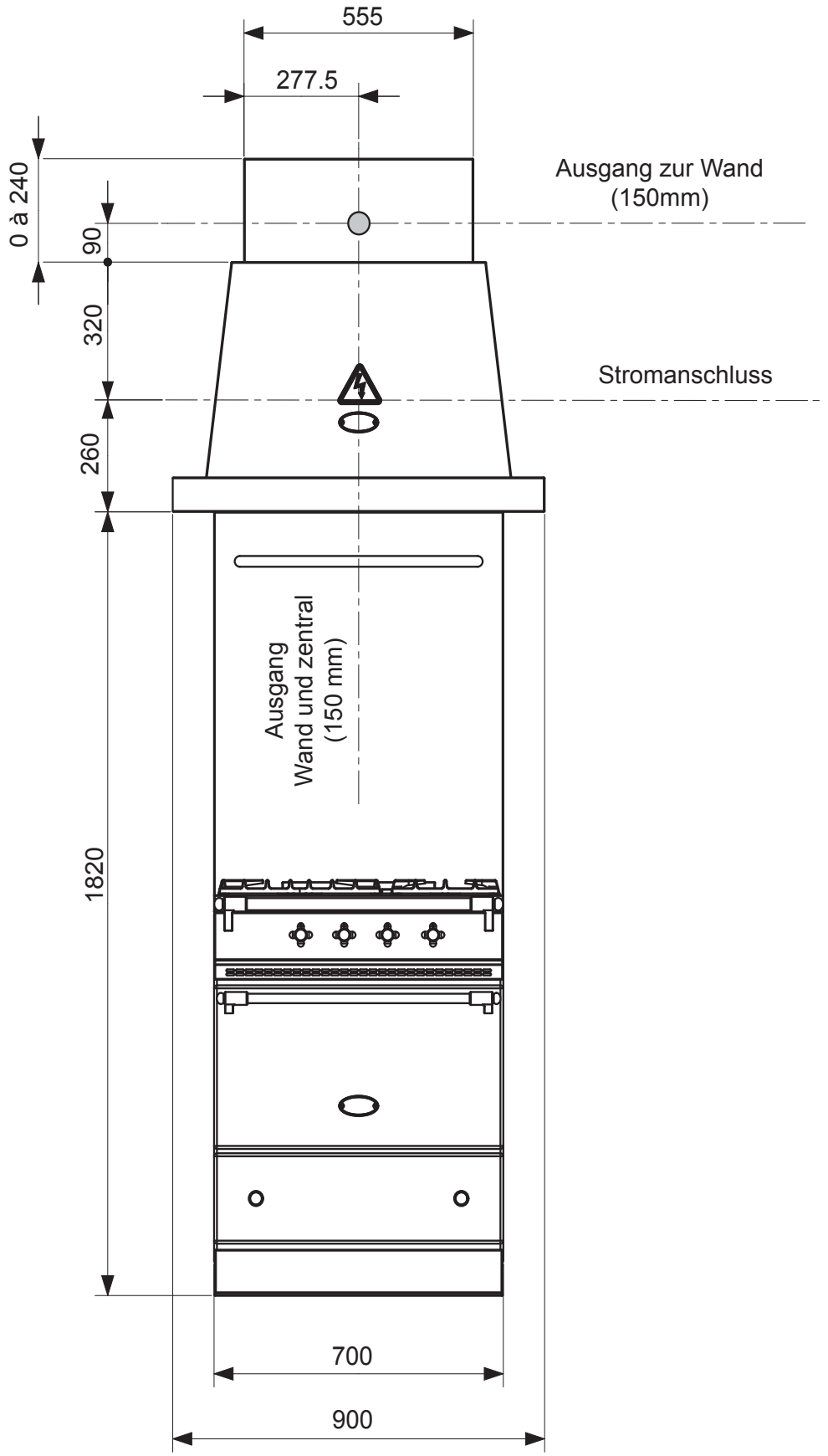

DE 09-2019

TECHNISCHES DATENBLATT UND MASSE

L1HM 1100 - SEITENANSICHT

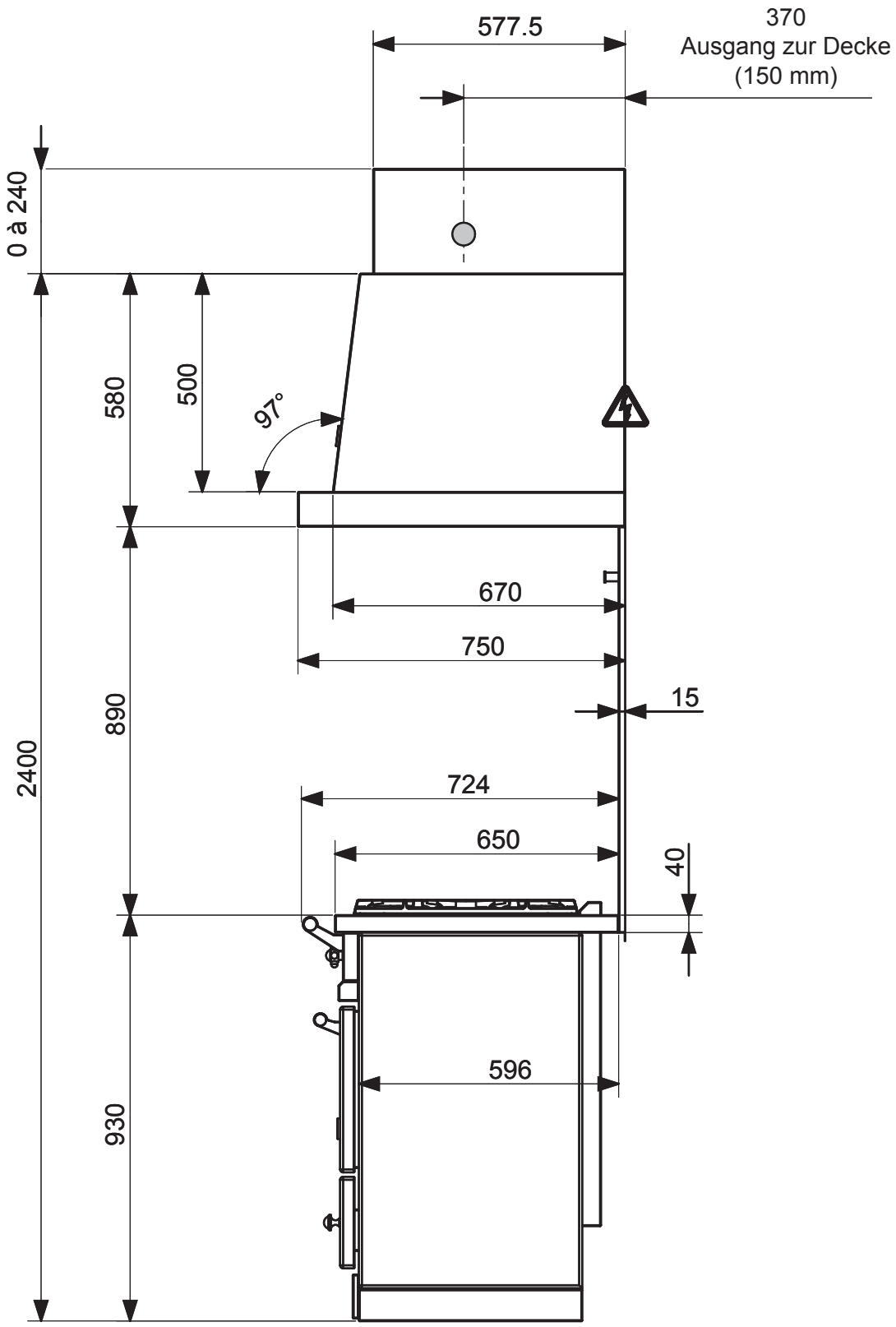

TECHNISCHES DATENBLATT UND MASSE

L1HM 1100 - FRONTANSICHT

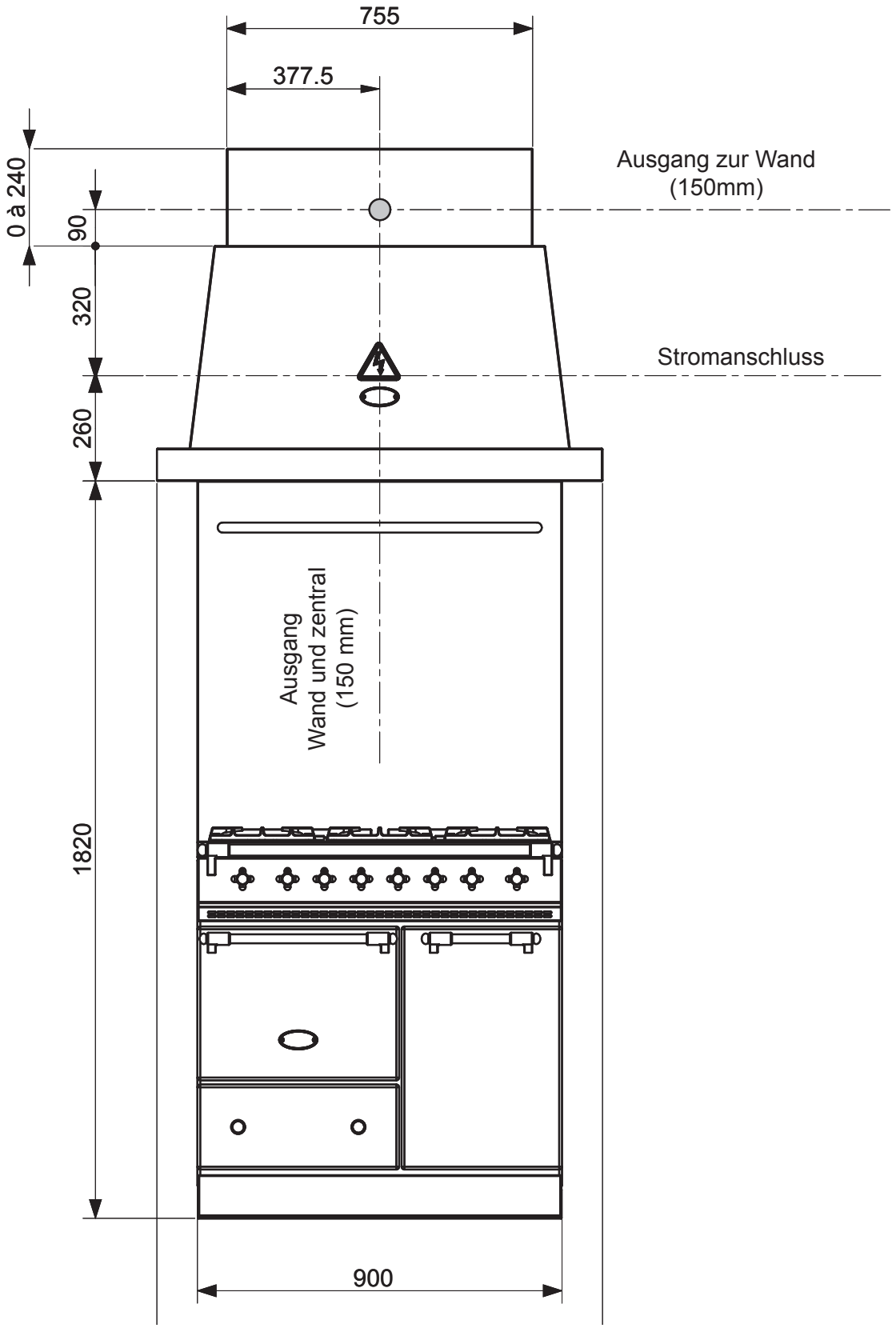

DE 09-2019

TECHNISCHES DATENBLATT UND MASSE

L1HM 1200 - SEITENANSICHT

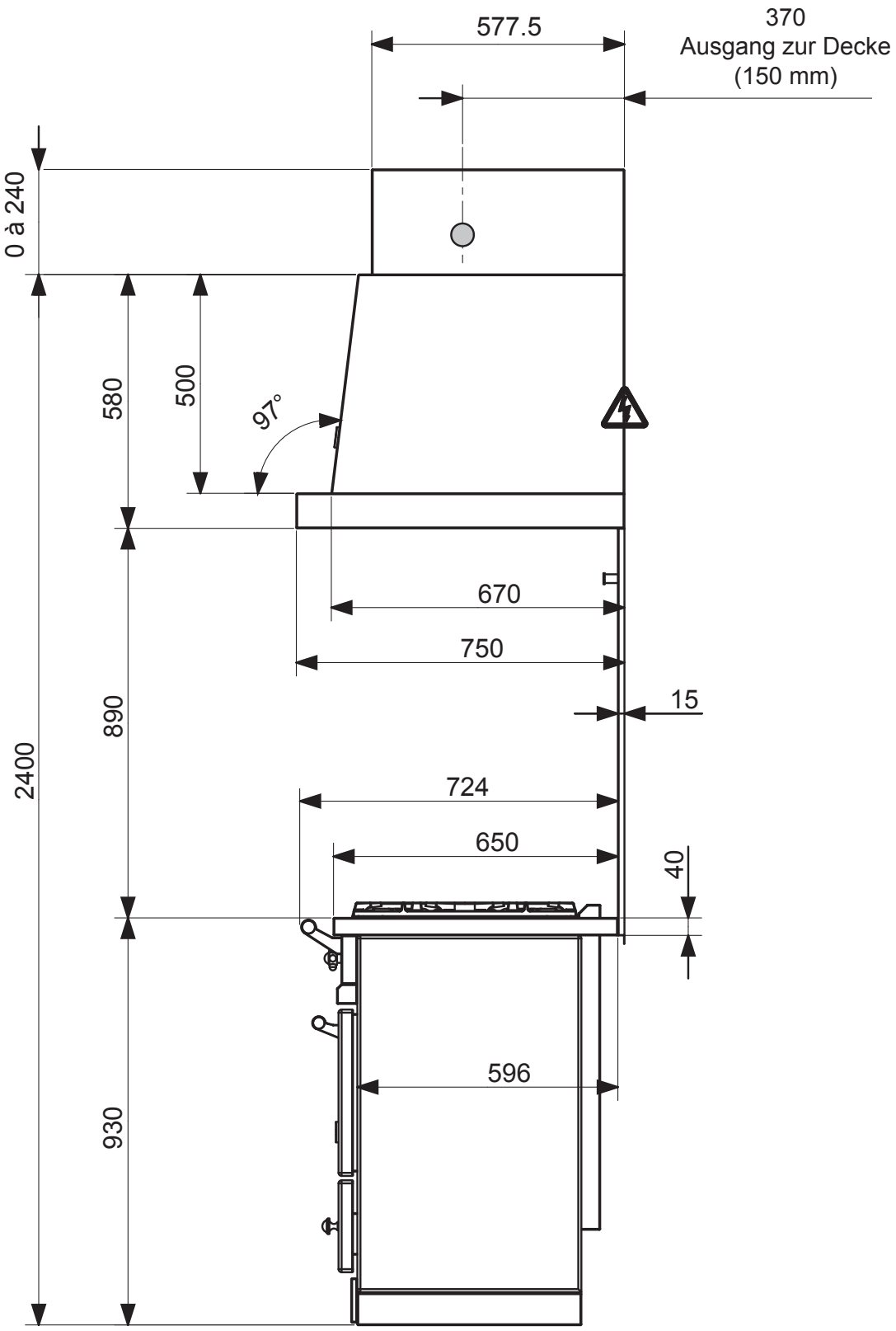

TECHNISCHES DATENBLATT UND MASSE

L1HM 1200 - FRONTANSICHT

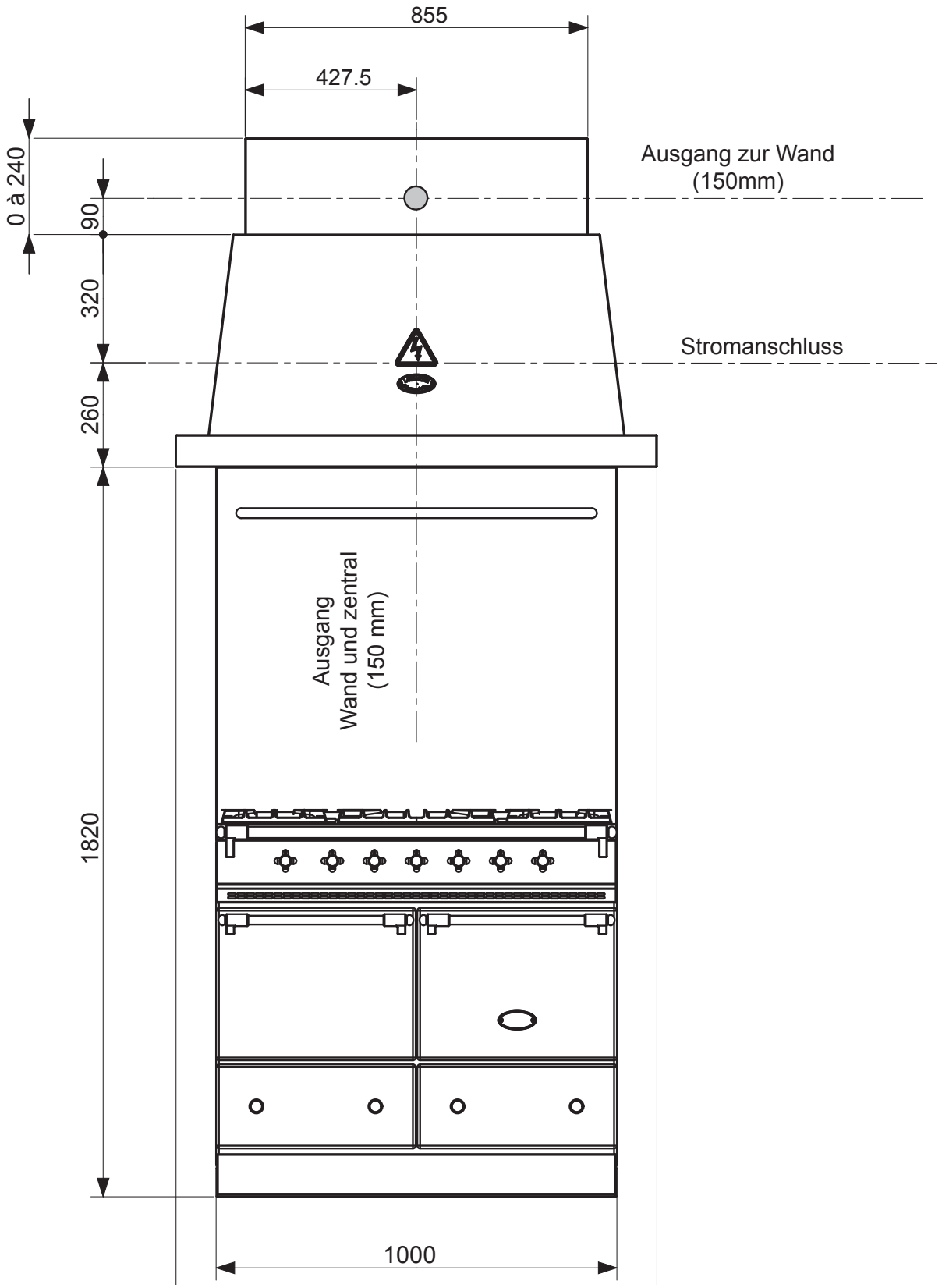

DE 09-2019

TECHNISCHES DATENBLATT UND MASSE

L2HM 900E - SEITENANSICHT

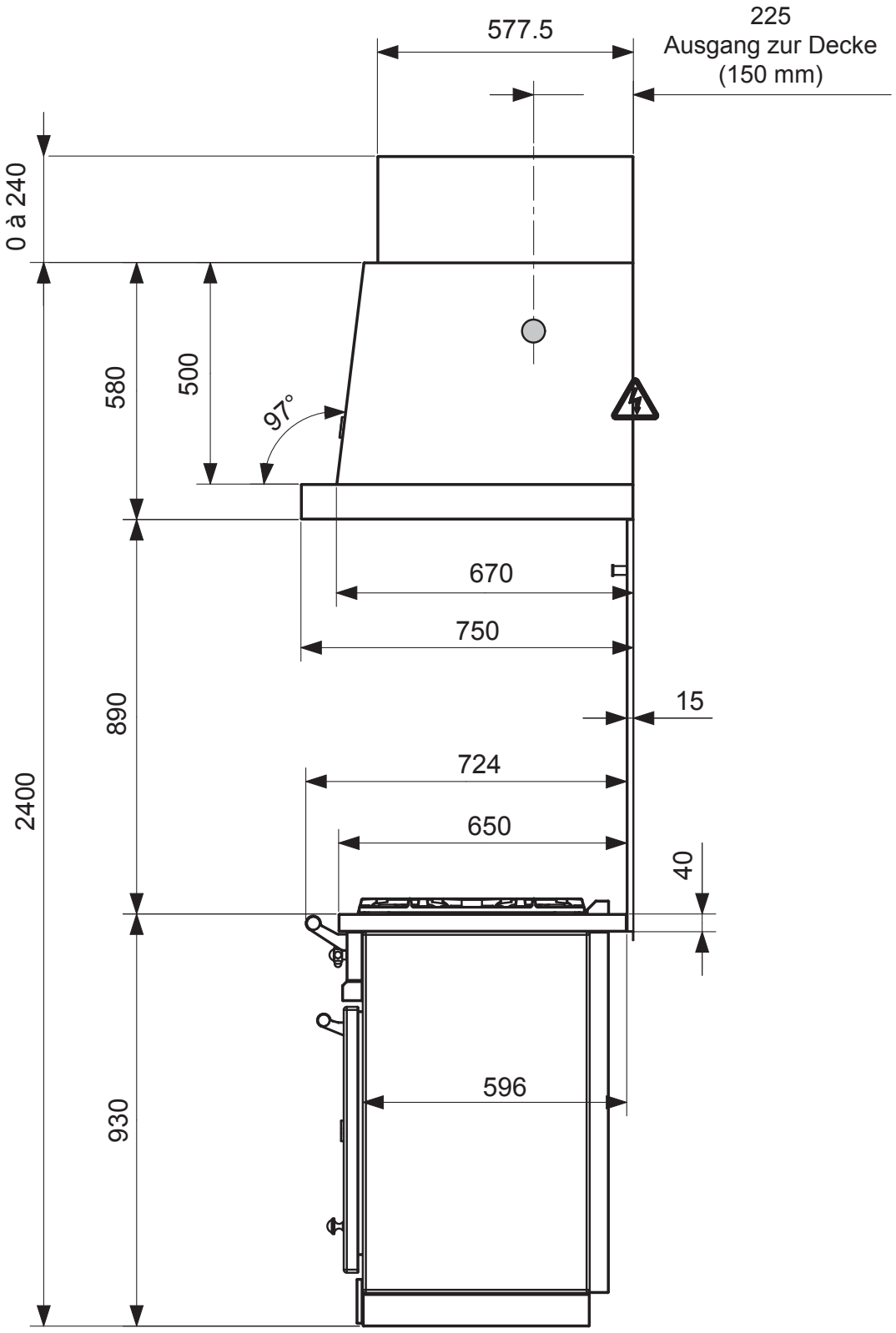

TECHNISCHES DATENBLATT UND MASSE

L2HM 900E - FRONTANSICHT

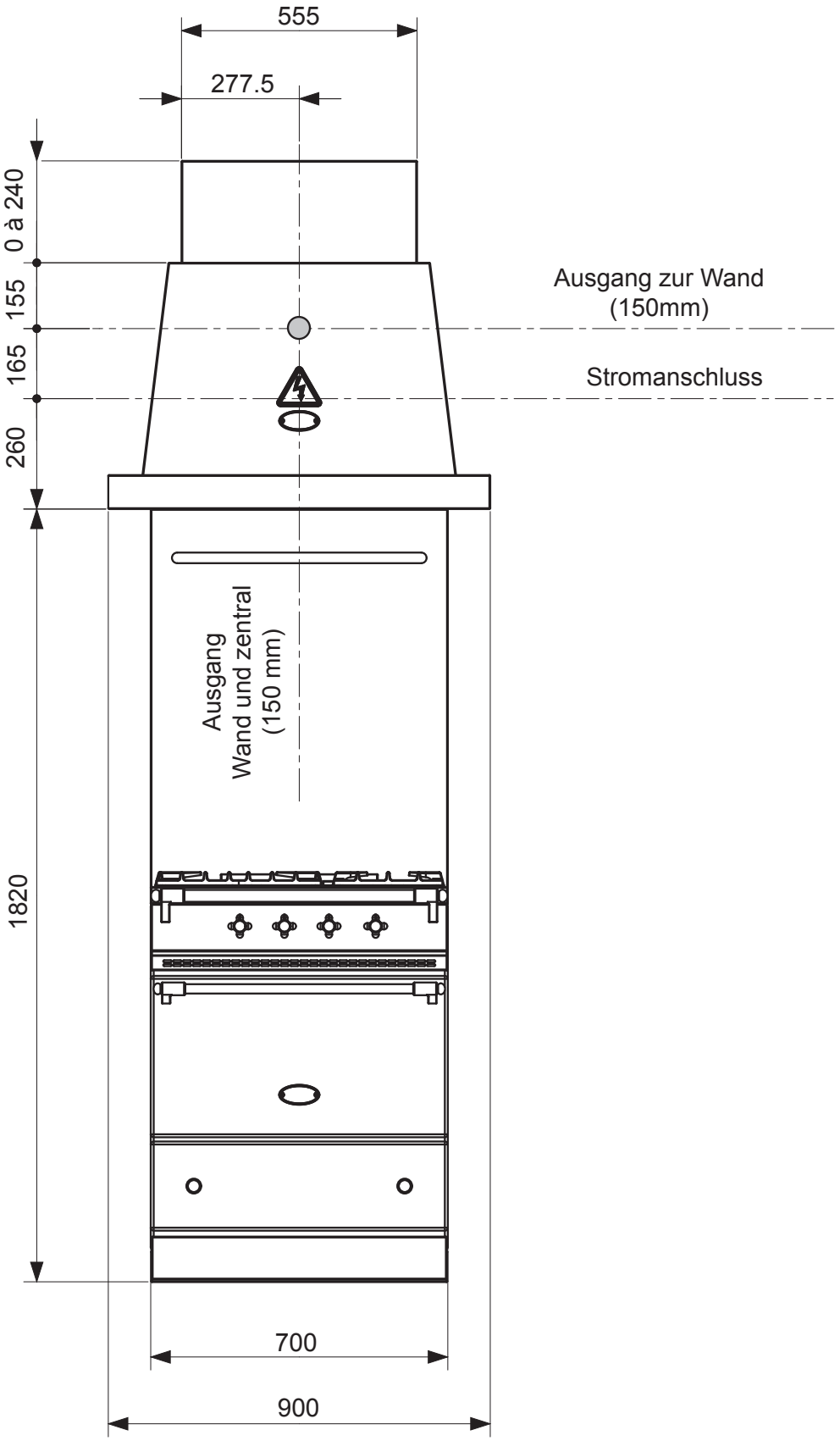

DE 09-2019

TECHNISCHES DATENBLATT UND MASSE

L2HM 1100E - SEITENANSICHT

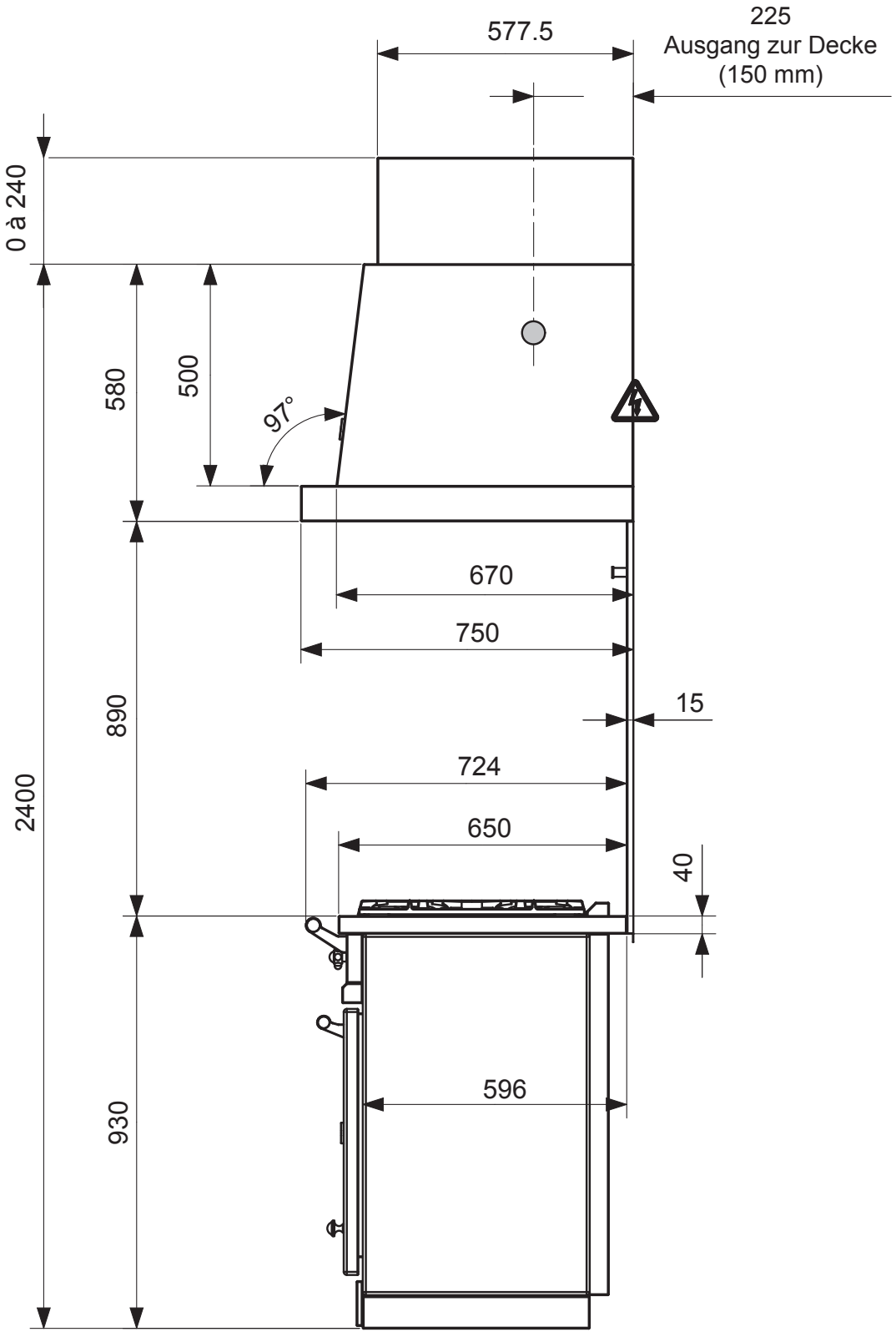

TECHNISCHES DATENBLATT UND MASSE

L2HM 1100E - FRONTANSICHT

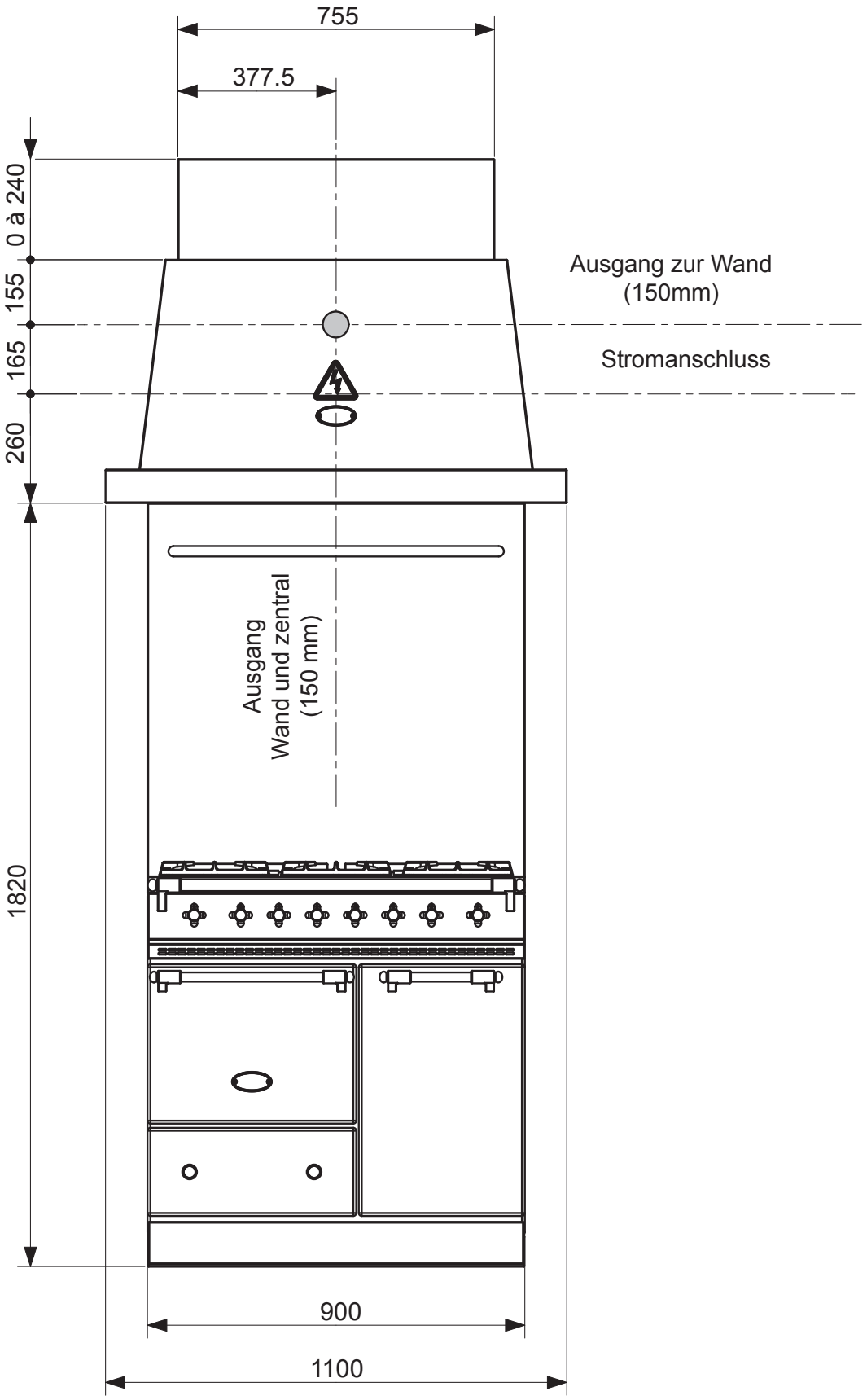

DE 09-2019

TECHNISCHES DATENBLATT UND MASSE

L2HM 1200E - SEITENANSICHT

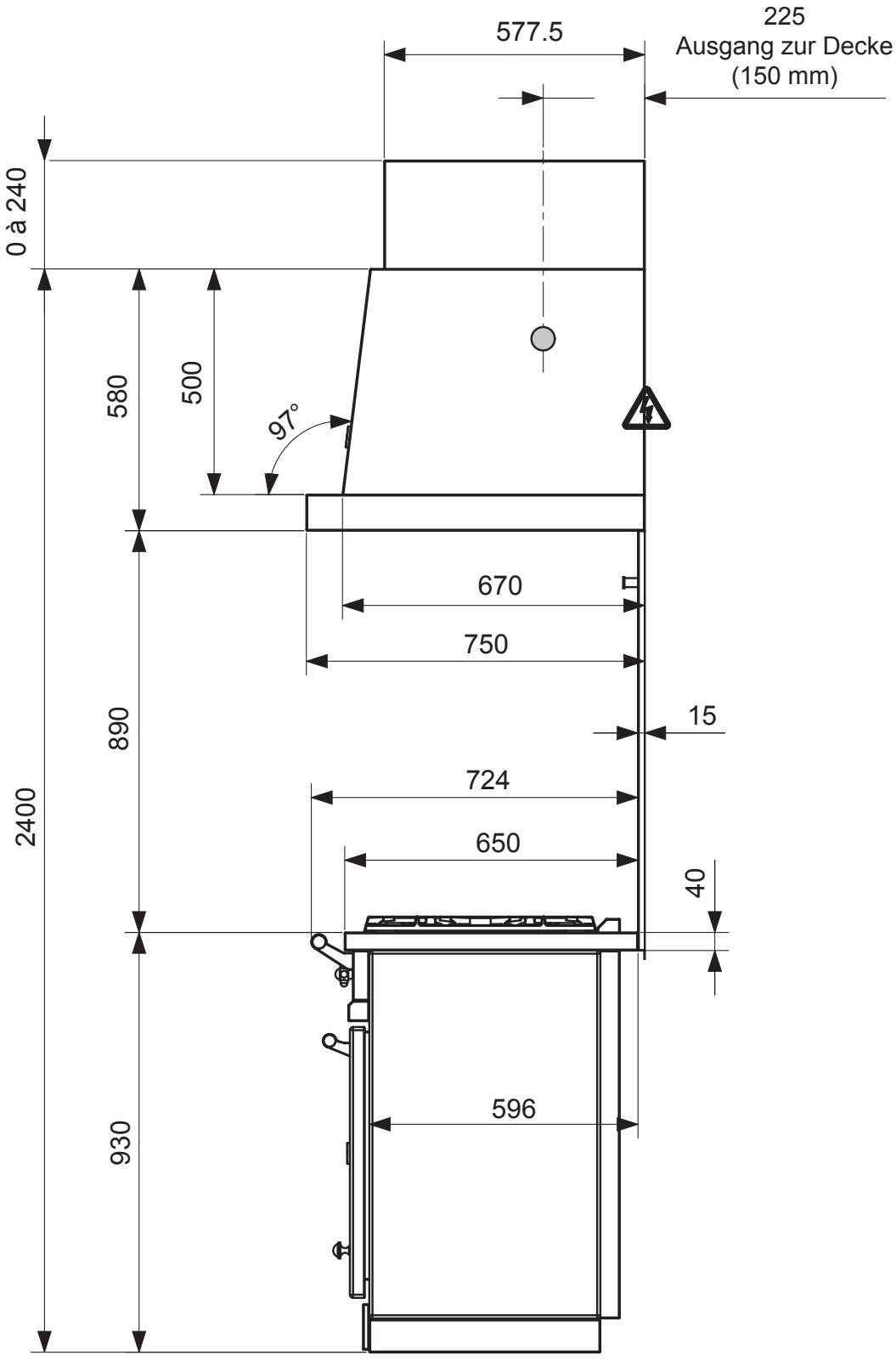

TECHNISCHES DATENBLATT UND MASSE

L2HM 1200E - FRONTANSICHT

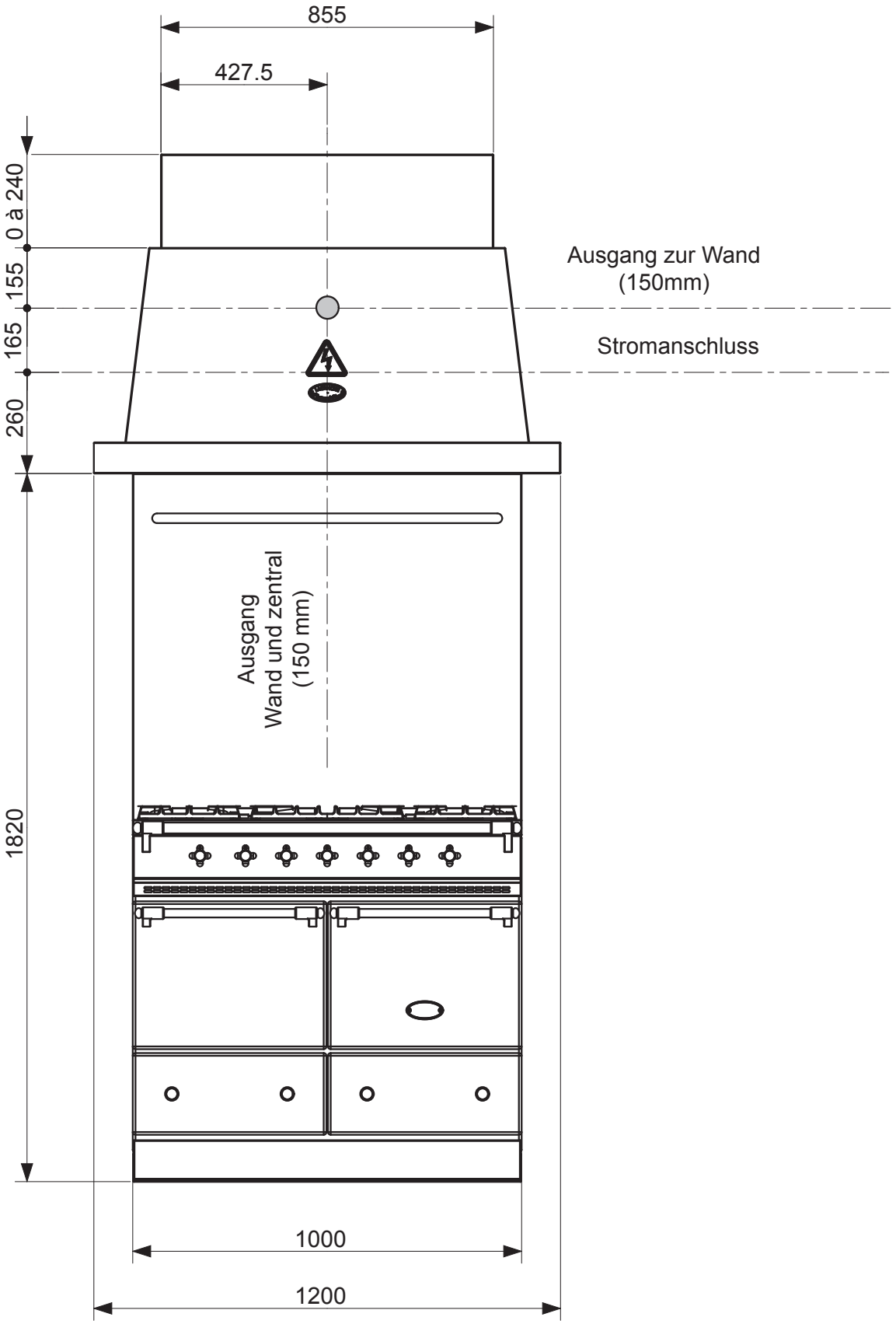

DE 09-2019

TECHNISCHES DATENBLATT UND MASSE

L2HM 1300E - SEITENANSICHT

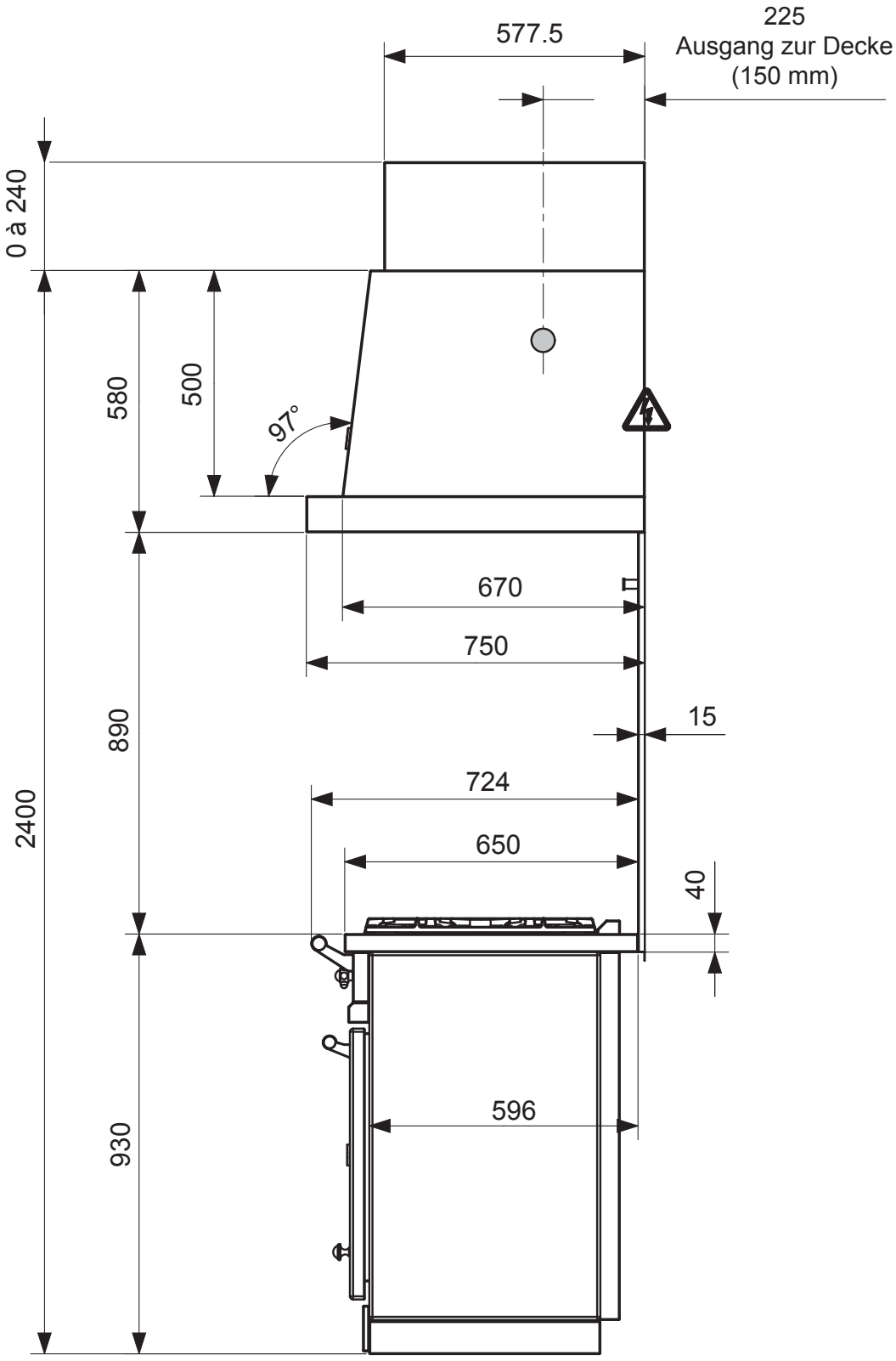

TECHNISCHES DATENBLATT UND MASSE

L2HM 1300E - FRONTANSICHT

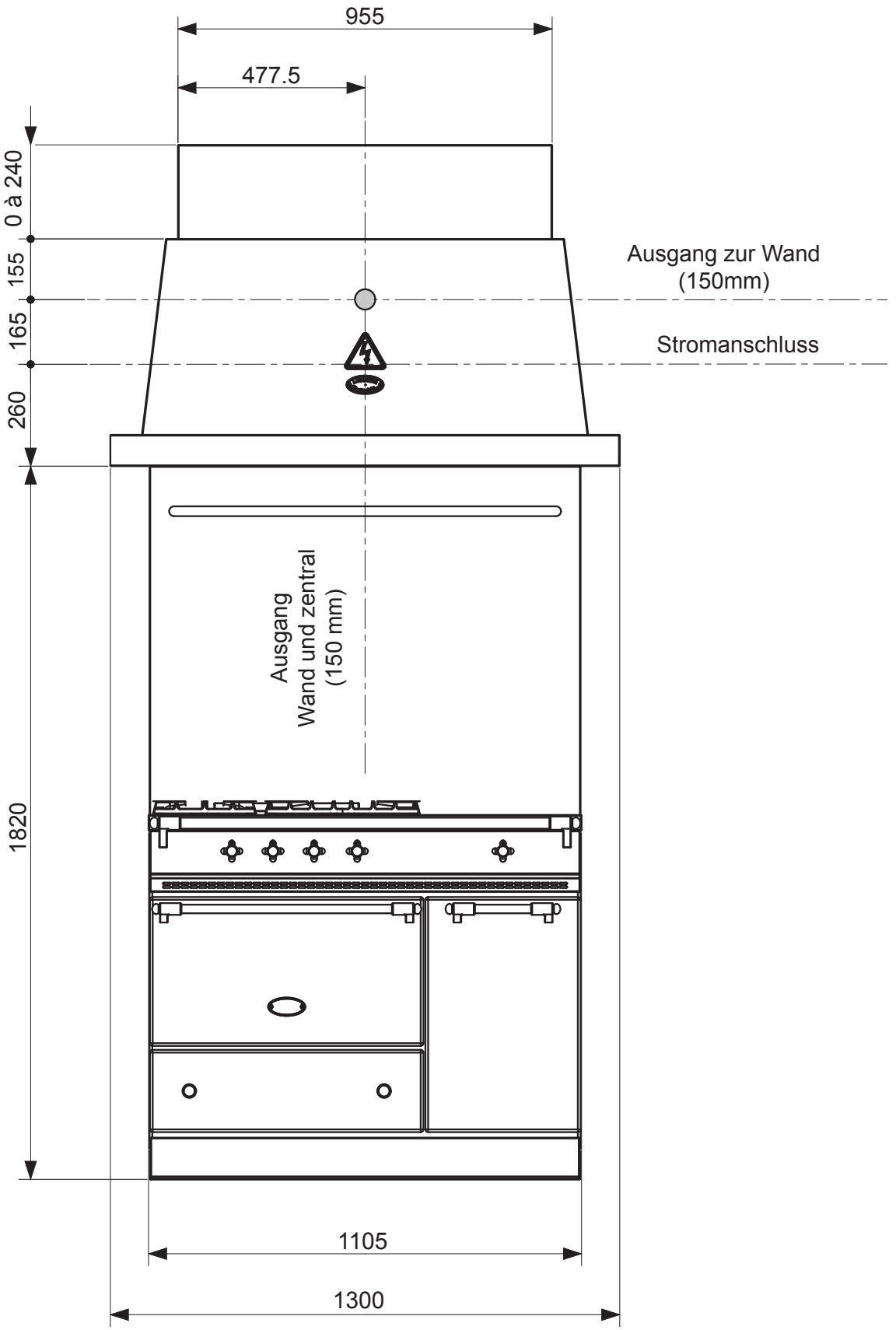

DE 09-2019

TECHNISCHES DATENBLATT UND MASSE

L2HM 1600E - SEITENANSICHT

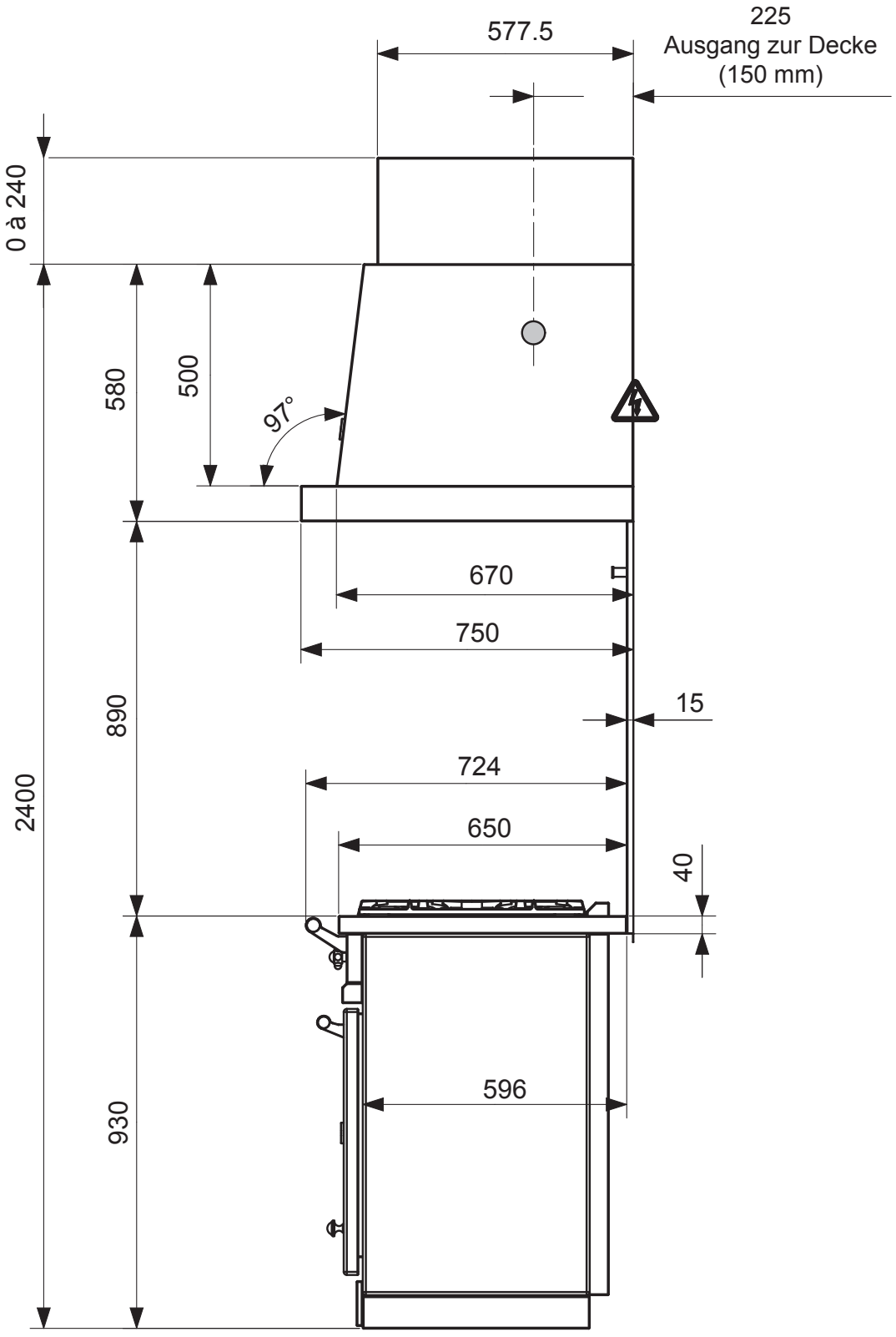

TECHNISCHES DATENBLATT UND MASSE

L2HM 1600E - FRONTANSICHT

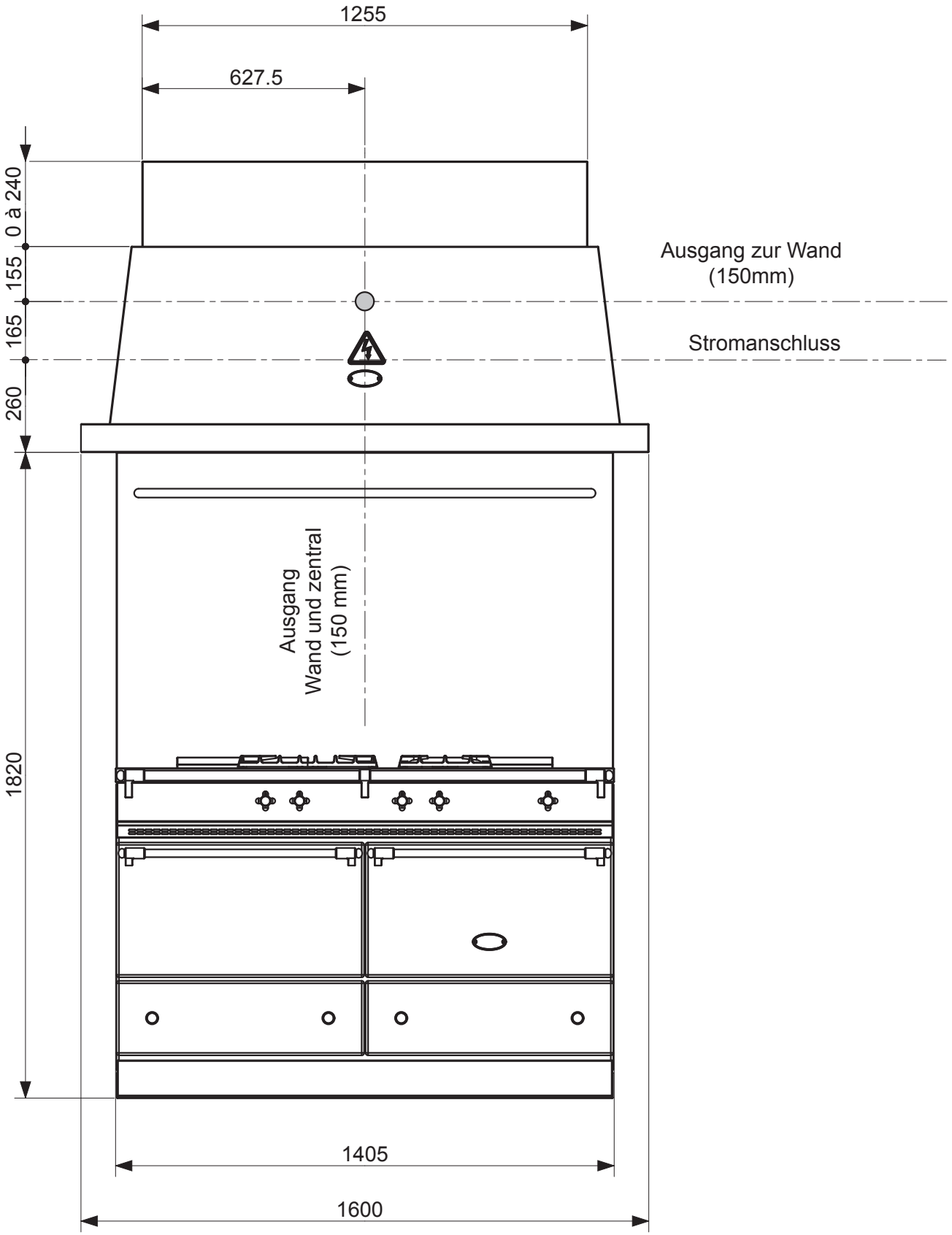

DE 09-2019

TECHNISCHES DATENBLATT UND MASSE

L2HM 1700E - SEITENANSICHT

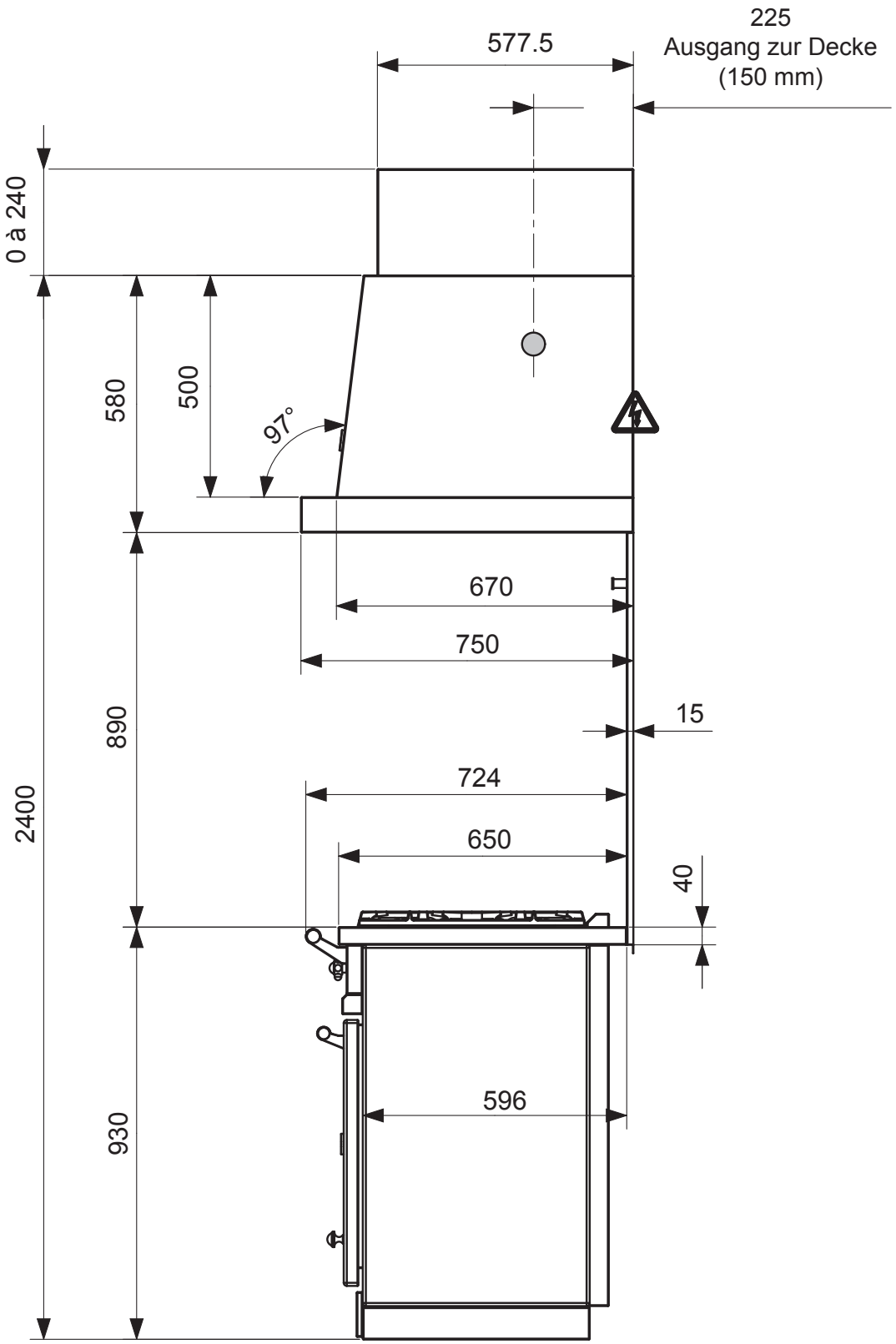

TECHNISCHES DATENBLATT UND MASSE

L2HM 1700E - FRONTANSICHT

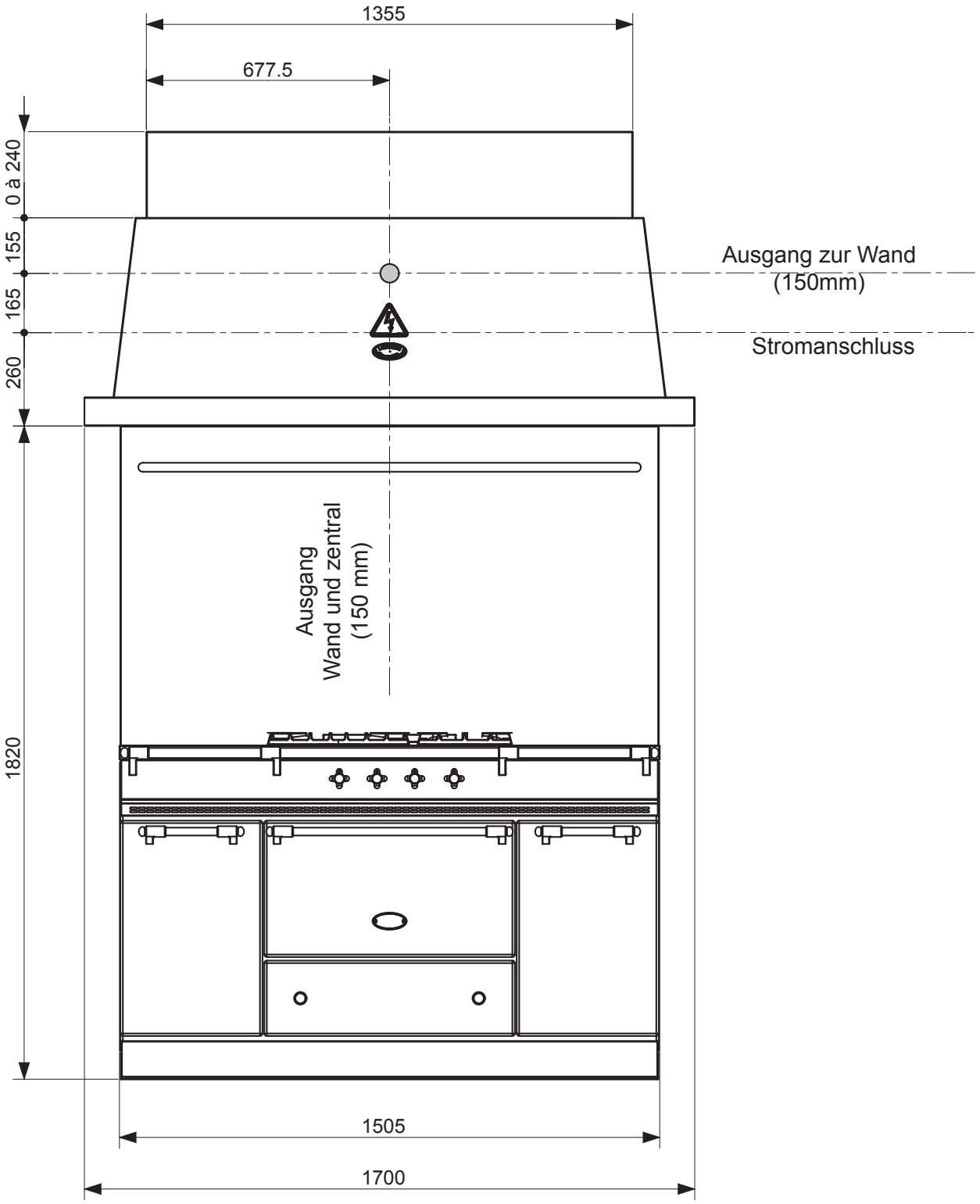

DE 09-2019

TECHNISCHES DATENBLATT UND MASSE

L2HM 2000E - SEITENANSICHT

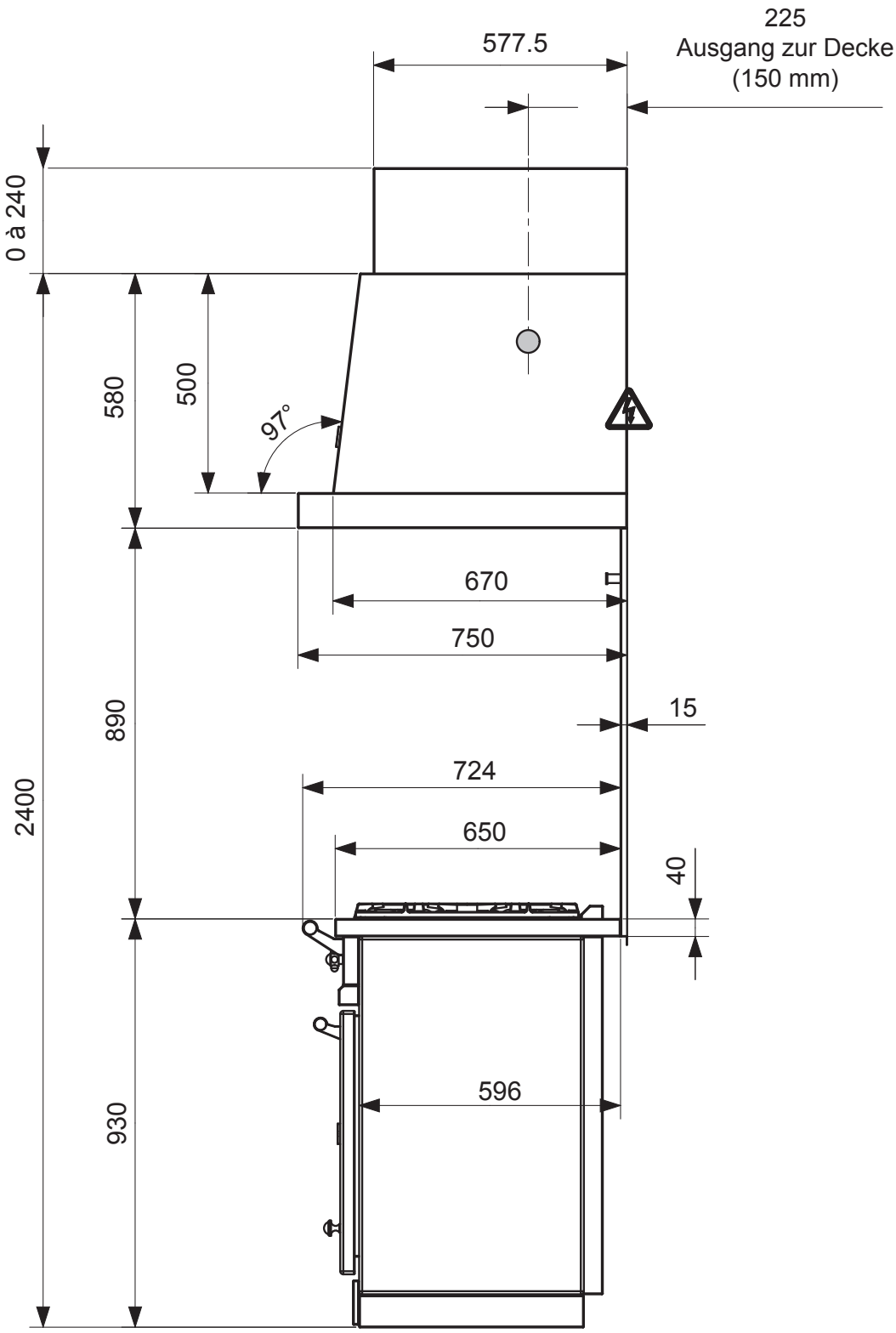

TECHNISCHES DATENBLATT UND MASSE

L2HM 2000E - FRONTANSICHT

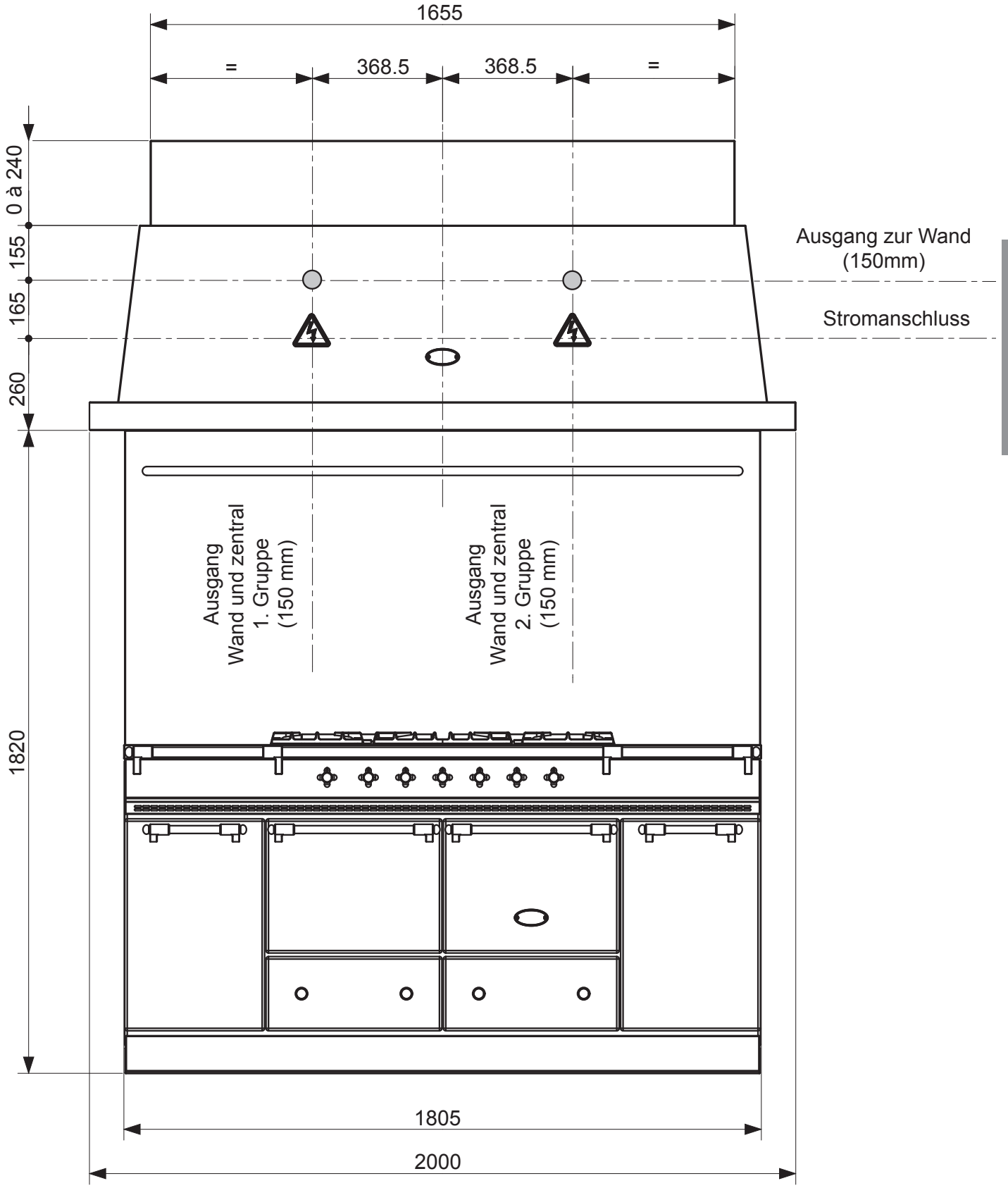

DE 09-2019

TECHNISCHES DATENBLATT UND MASSE

L2HM 2400E - SEITENANSICHT

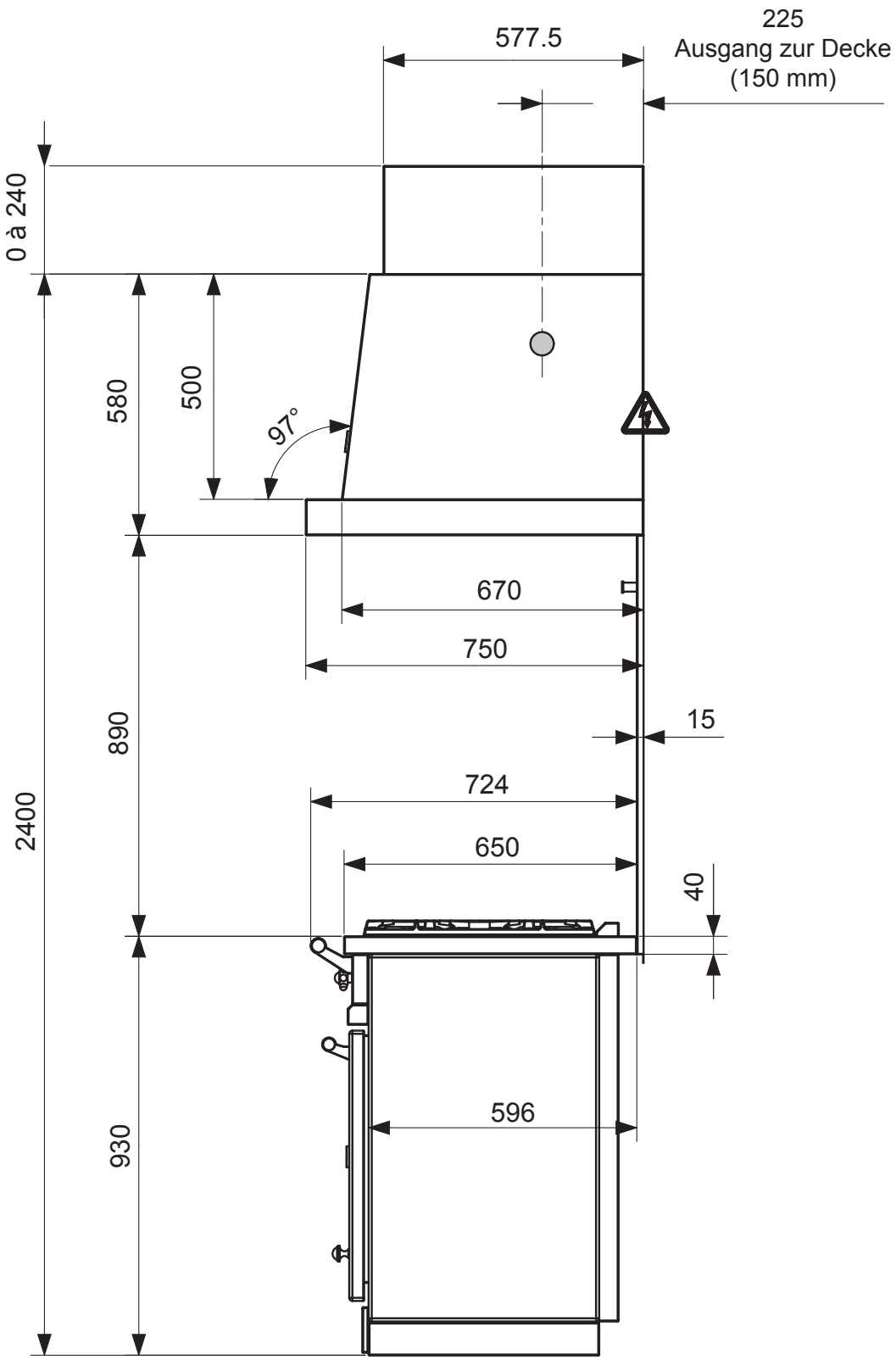

TECHNISCHES DATENBLATT UND MASSE

L2HM 2400E - FRONTANSICHT

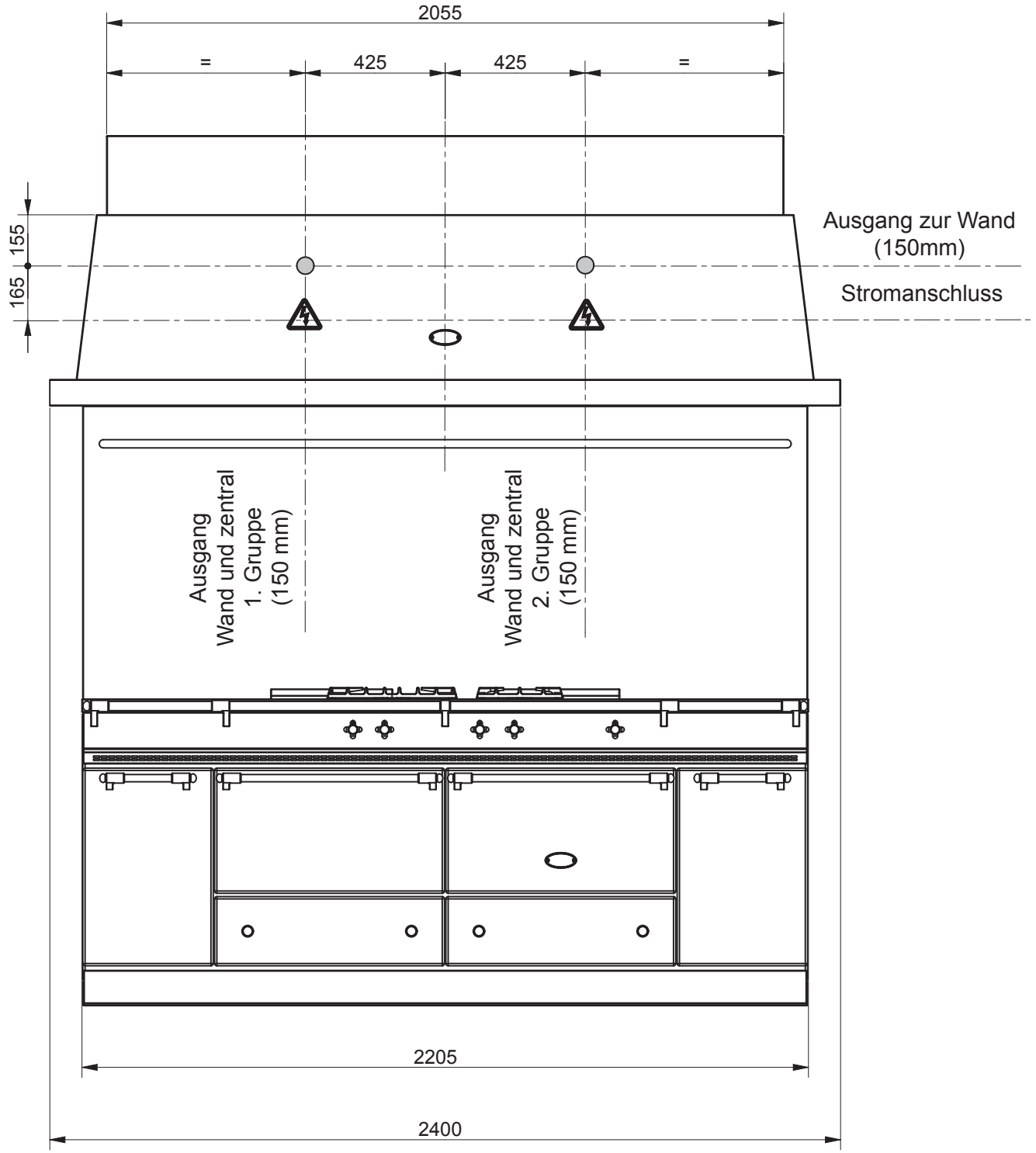

DE 09-2019

Dunstabzugshauben

DE 09-2019

MONTAGEANLEITUNG

Das Gerät muss fachmännisch und entsprechend den örtlichen Vorschriften sowie den Anweisungen der Montageanleitung montiert werden.

Dieses Handbuch wird dem Benutzer nach der Montage übergeben.

WICHTIG

Wichtig:

•Der Käufer verpflichtet sich, alle Gerätschaften fachgerecht und entsprechend den geltenden Vorschriften und Normen zu installieren bzw. installieren zu lassen.

Jegliche Wartung oder Reparatur an dem Gerät muss von einem qualifizierten Techniker durchgeführt werden.

Versandverpackung:

Kartonverpackung auf Holzpalette.

Packen Sie das Gerät aus und prüfen Sie, ob es in ordnungsgemäßem Zustand ist. Im Fall einer Beschädigung vermerken Sie etwaige Vorbehalte auf dem Lieferschein und bestätigen diese innerhalb 48 Stunden per Einschreben mit Rückschein an die ausliefernde Spedition

Empfehlung:

Überprüfen Sie die verfügbare Höhe bis zur Decke

- Sehen Sie einen evtl. Notwendigen Schlauchbogen oberhalb der Haube vor, also im Bereich des Kaminaufsatzes, wenn ein Wandausgang gewünscht ist.
- Schließen Sie den Abluftkanal nicht an ein zentrales Lüftungssystem oder einen Wartungsschacht an.
- Wählen Sie den kürzesten und geradesten Weg für den Abluftkanal
- Bei unzureichendem Luftaustausch wird ein leichter Innendruck erzeugt, der zu einem Leistungsverlust von bis zu 50% führen kann.
- Es wird die Verwendung einer Rückstauklappe empfohlen.

MONTAGE

Lacanche Dunstabzugshauben werden horizontal mit folgenden Mindest-abständen montiert :

65 cm über Elektro-kochfeldern

80 cm über Gas-kochfeldern

Stellen Sie sicher, dass die Haube perfekt waagerecht montiert ist und nicht vorne abkippt.

Verwenden Sie Aluminium-Schläuche und wählen Sie den kürzesten und geradesten Weg. Vermeiden Sie Reduzierungen und verwenden Sie keine Schläuche mit kleineren Durchmessern sowie Abdeckungen oder Gitter.

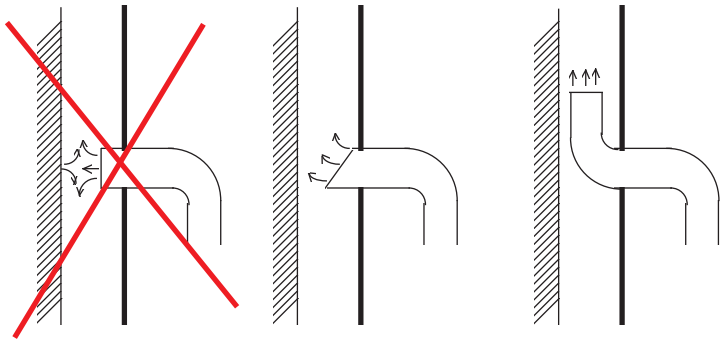

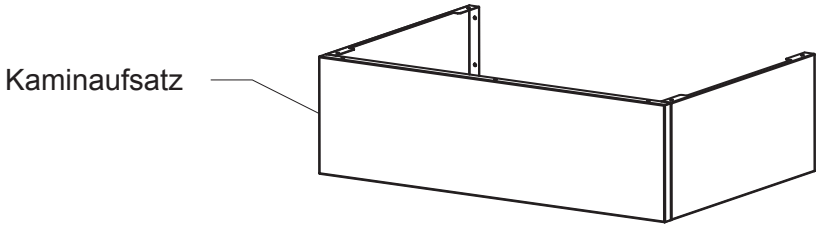

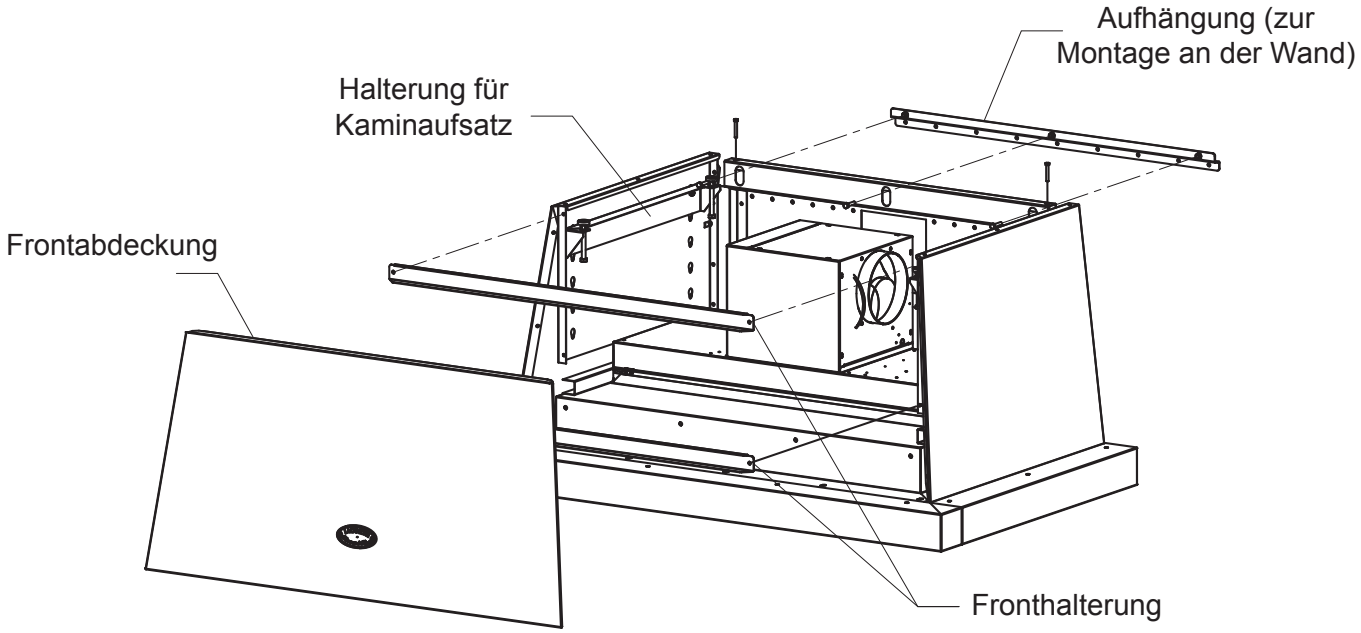

MONTAGE

<u>Vorbereitung der Dunstabzugshaube</u>:

1-Legen Sie die Haube auf die Rückseite (Abb. 1) ①

①

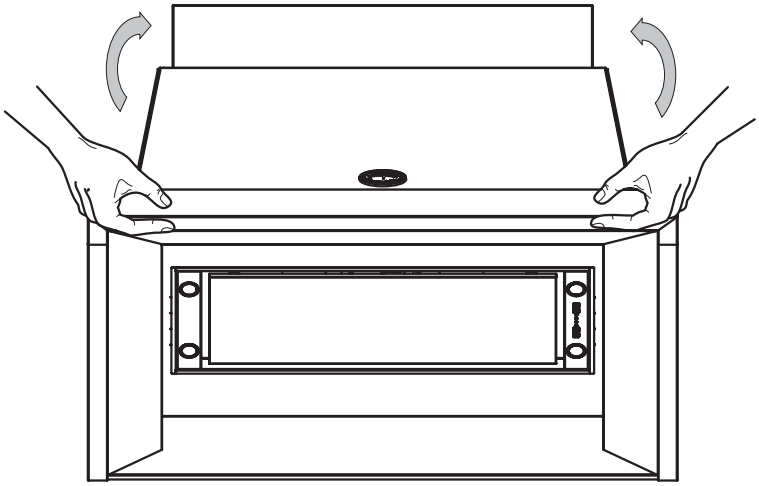

2-Lösen Sie die Halteschrauben der Frontabdeckung (Ⓐ/ Abb. ②)

②

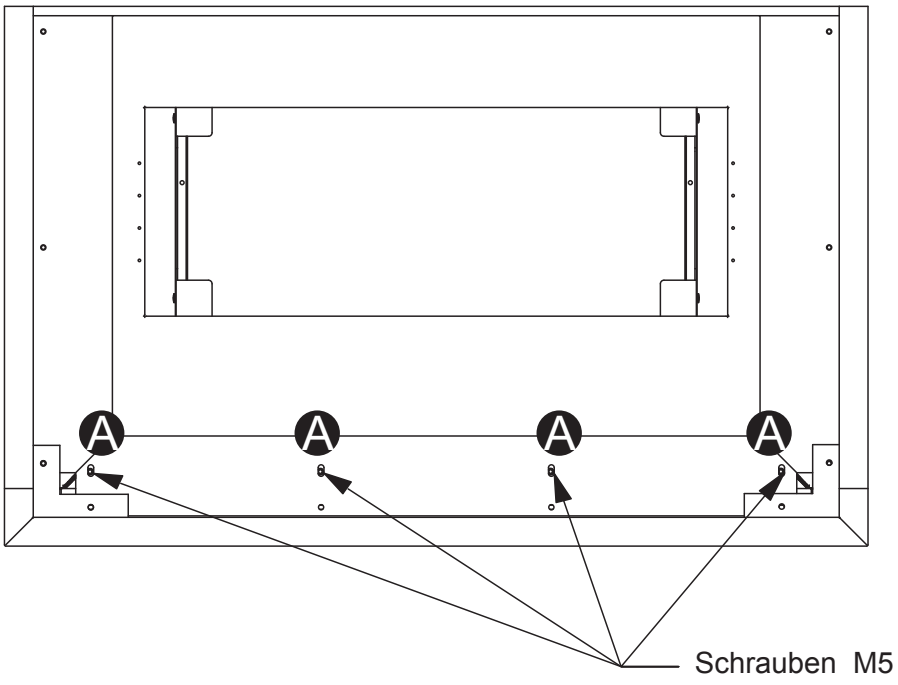

3-Stellen Sie die Haube aufrecht.

4-Entfernen Sie die Frontabdeckung durch vorsichtiges Anheben und ziehen Sie sie nach vorne (Abb ③).

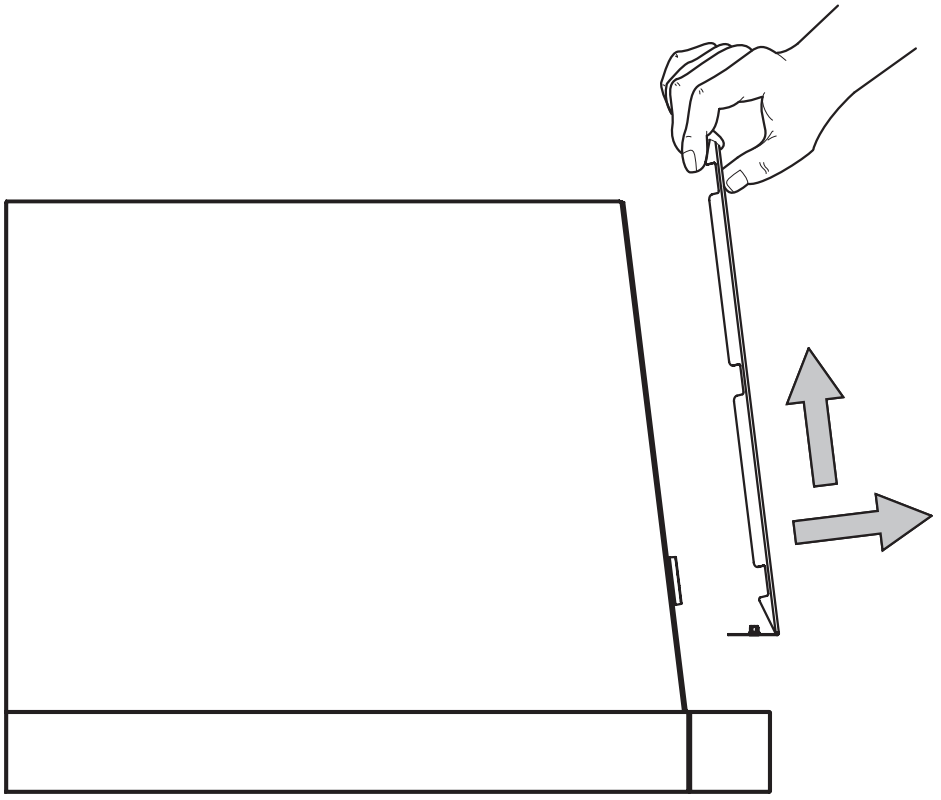

③

AUFHÄNGEN DER HAUB

<u>Montage der Haube</u>:

1-Befestigungslöcher anzeichnen und bohren (Abb ④).
2-Befestigen Sie die beiden Halterungen an der Haube **(Schrauben M5)**.

Achtung : Falls eine Rückwand verwendet wird, muss diese vor der Montage der Haube angebracht werden.

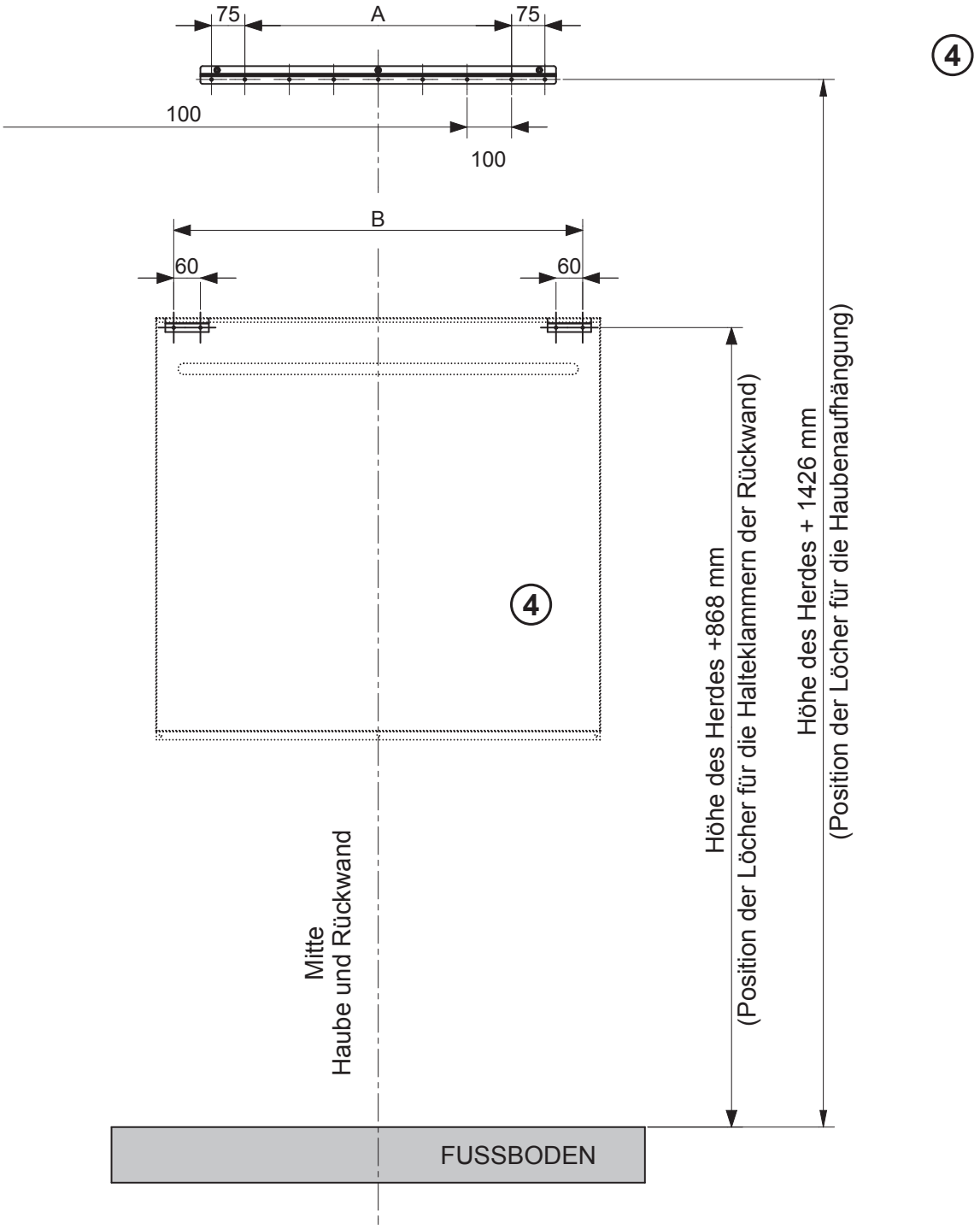

	L1HM-L2HM 900	L1HM-L2HM 1100	L1HM-L2HM 1200	L2HM 1300	L2HM 1600	L2HM 1700	L2HM 2000	L2HM 2400
A	300	500	600	700	1000	1100	1400	1800
B	620	820	920	1020	1320	1420	1720	2120

AUFHÄNGEN DER HAUBE

3-Hängen Sie die Haube in die Aufhängung

4-Setzen Sie die Schrauben M5x35 und HM6x30 ein (Abb. ⑤ und ⑥).

5-Ziehen Sie die Schrauben HM6x30 leicht an um die Haube an die Wand zu drücken.

6-Richten Sie die Haube durch Anziehen und Lösen der 2 Schrauben M5x35 aus.

7-Ziehen Sie dann mit den beiden Schrauben HM6x30 die Haube fest an die Wand.

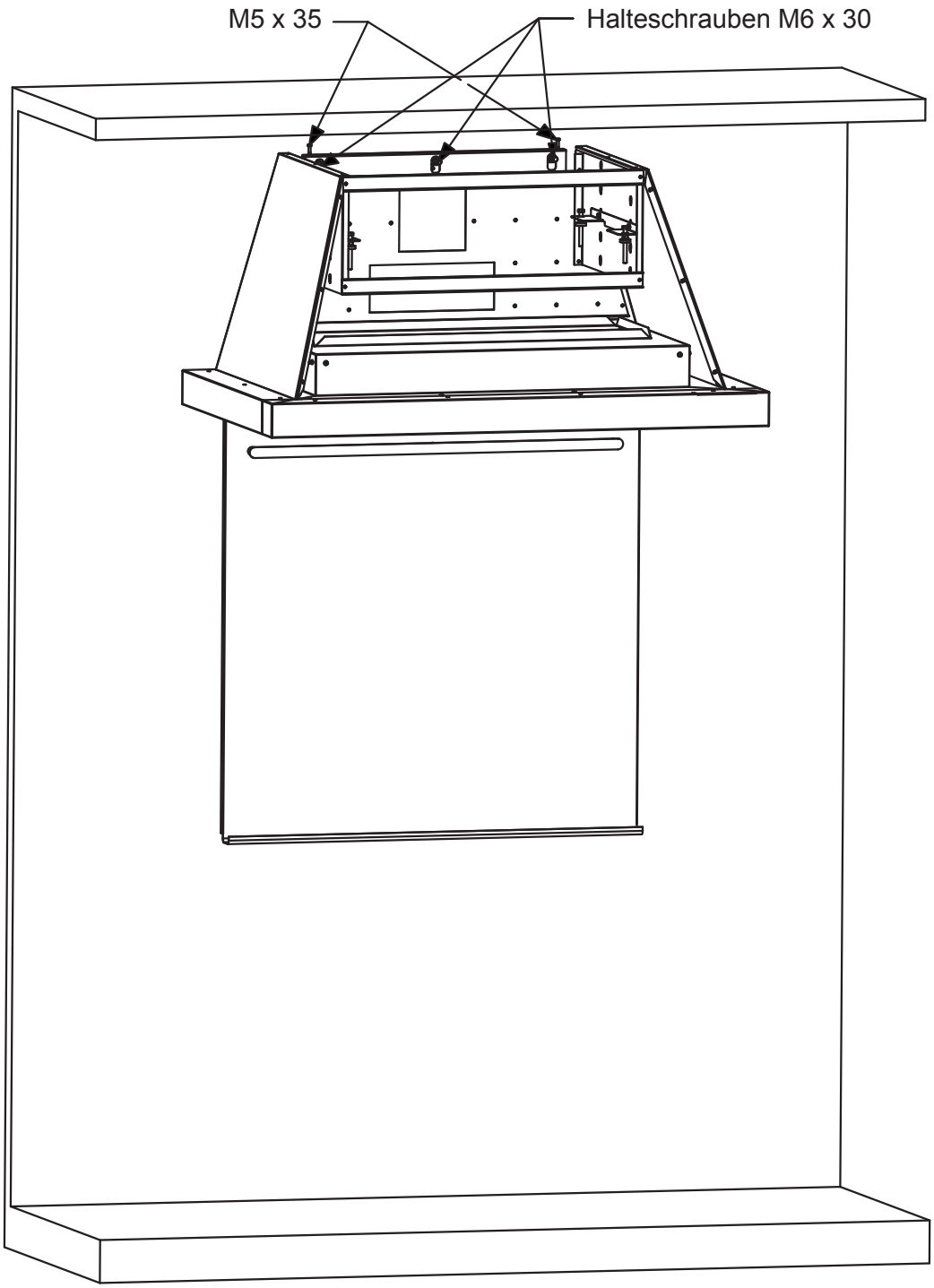

⑤

AUFHÄNGEN DER HAUBE

⑥

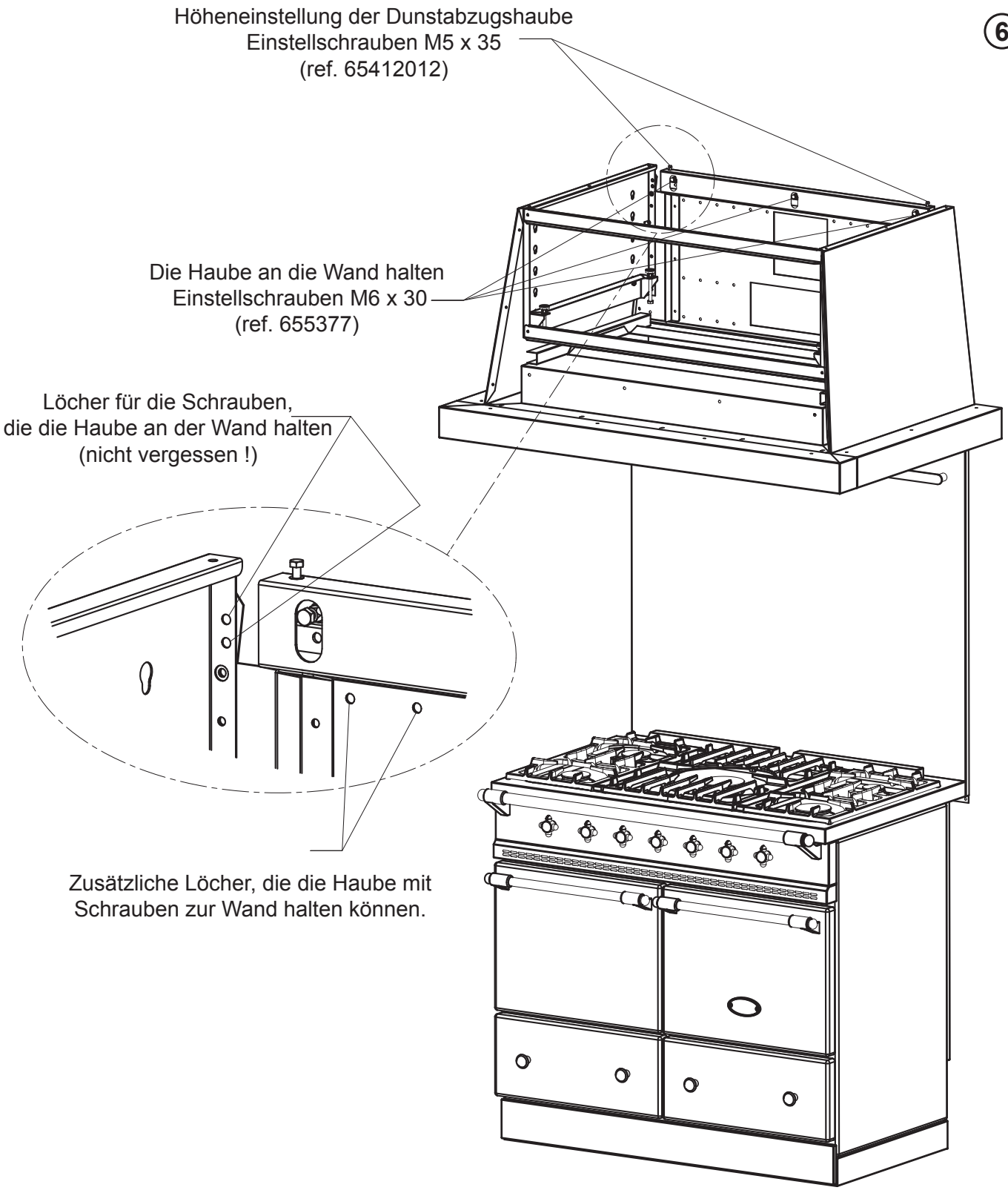

MONTAGE DES LÜFTEREINSATZES

Montage in der Haube (Abb. ⑦)

1-Entfernen Sie die 4 Schrauben der vordern Stützen und entfernen Sie diese.

2-Bereiten Sie den Lüftereinsatz entsprechend den beiliegenden Herstellerangaben vor.

⑦

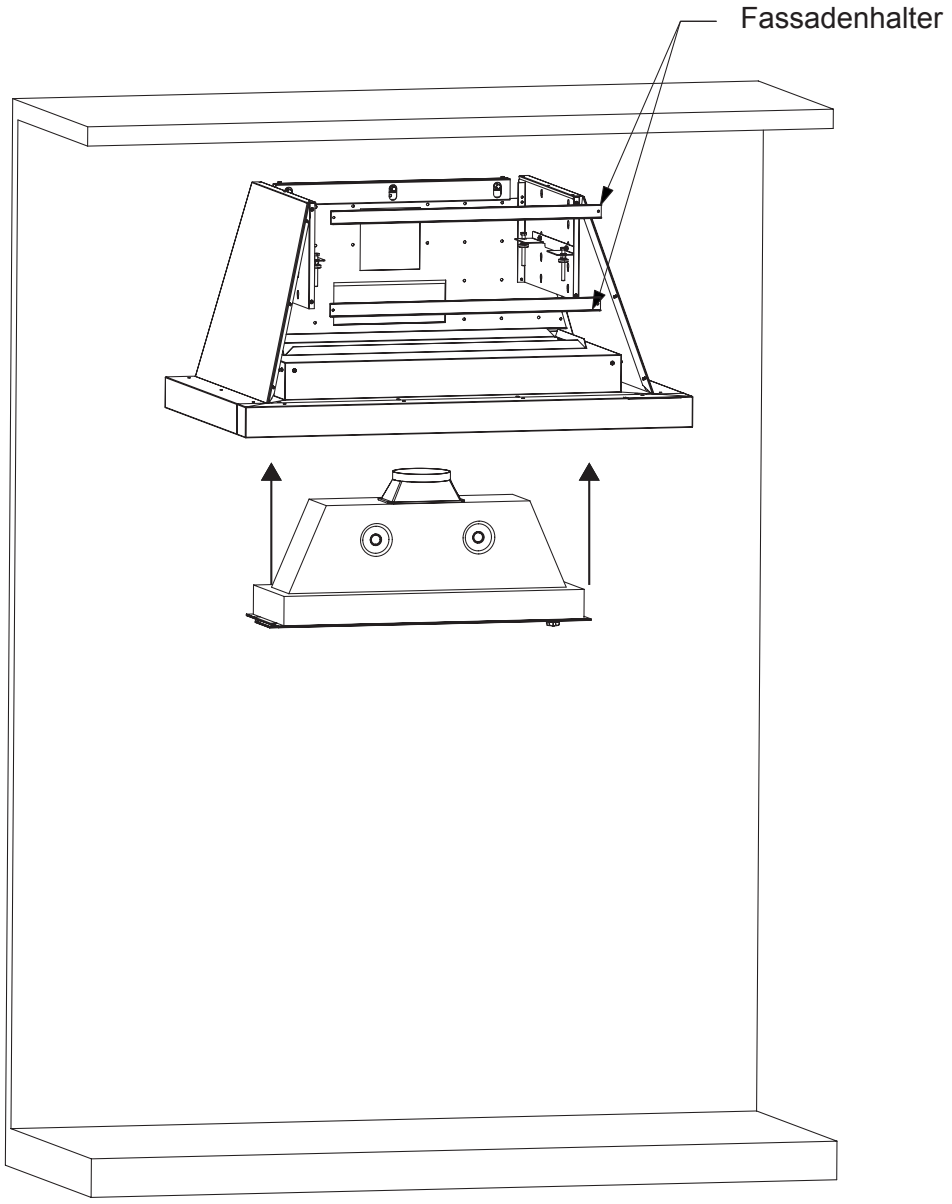

MONTAGE DES KAMINAUFSATZES

Überprüfen Sie die Deckenhöhe und setzen Sie die Halterung für den Kaminaufsatz entsprechend Abb. (8) ein.

(8)

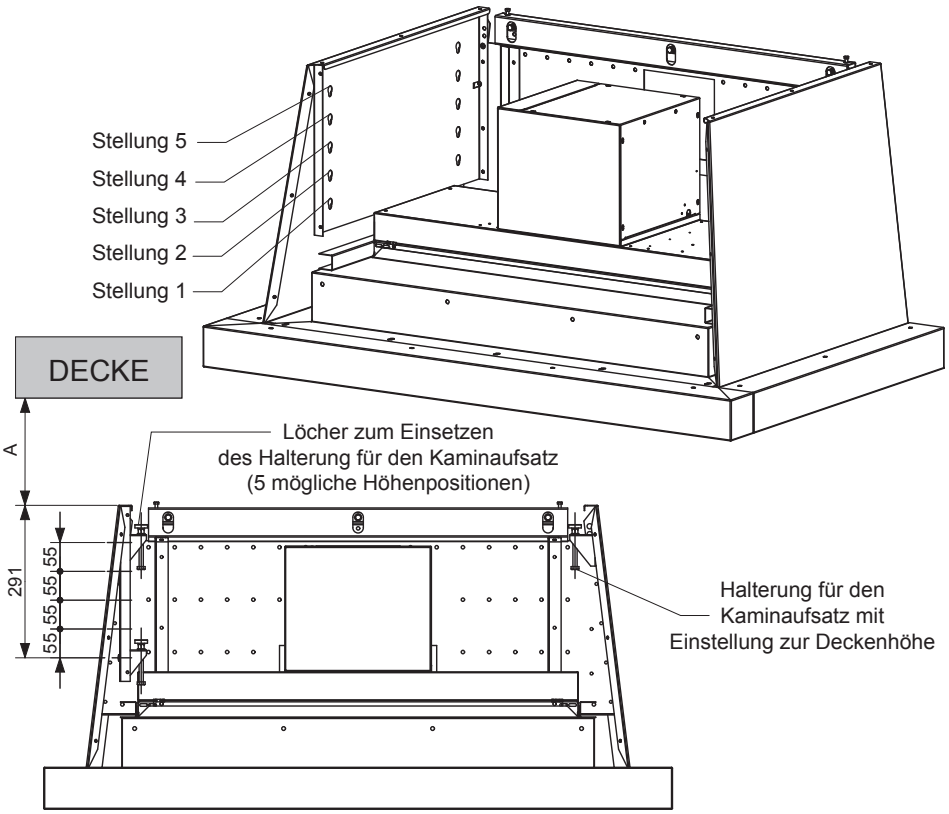

A	0 à 50	50 à 105	105 à 160	160 à 215	215 à 240
N° stellung	1	2	3	4	5

Setzen Sie den Kaminaufsatz von vorne auf die Halterung (Abb.(9)).

Schieben Sie sie vorsichtig und ohne großen Druck mit den Einstellschrauben bis zur Decke hoch (Abb (10)).

Achtung: Üben Sie hierbei keine allzu große Kraft aus.

(9)

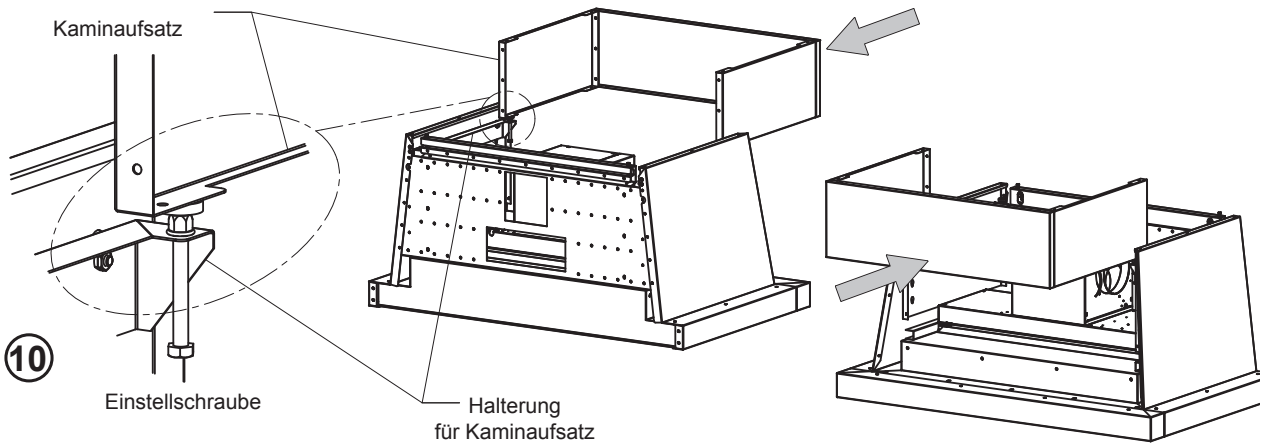

DE 09-2019

MONTAGE DES KAMINAUFSATZES

Bringen Sie die Halterung für die Frontabdeckung wieder an.

Montieren Sie diese in umgekehrter Reihenfolge wie bei der Demontage (Abb. **11**).

Bringen Sie die Teile der Innenverkleidung an (Abb. **12**).

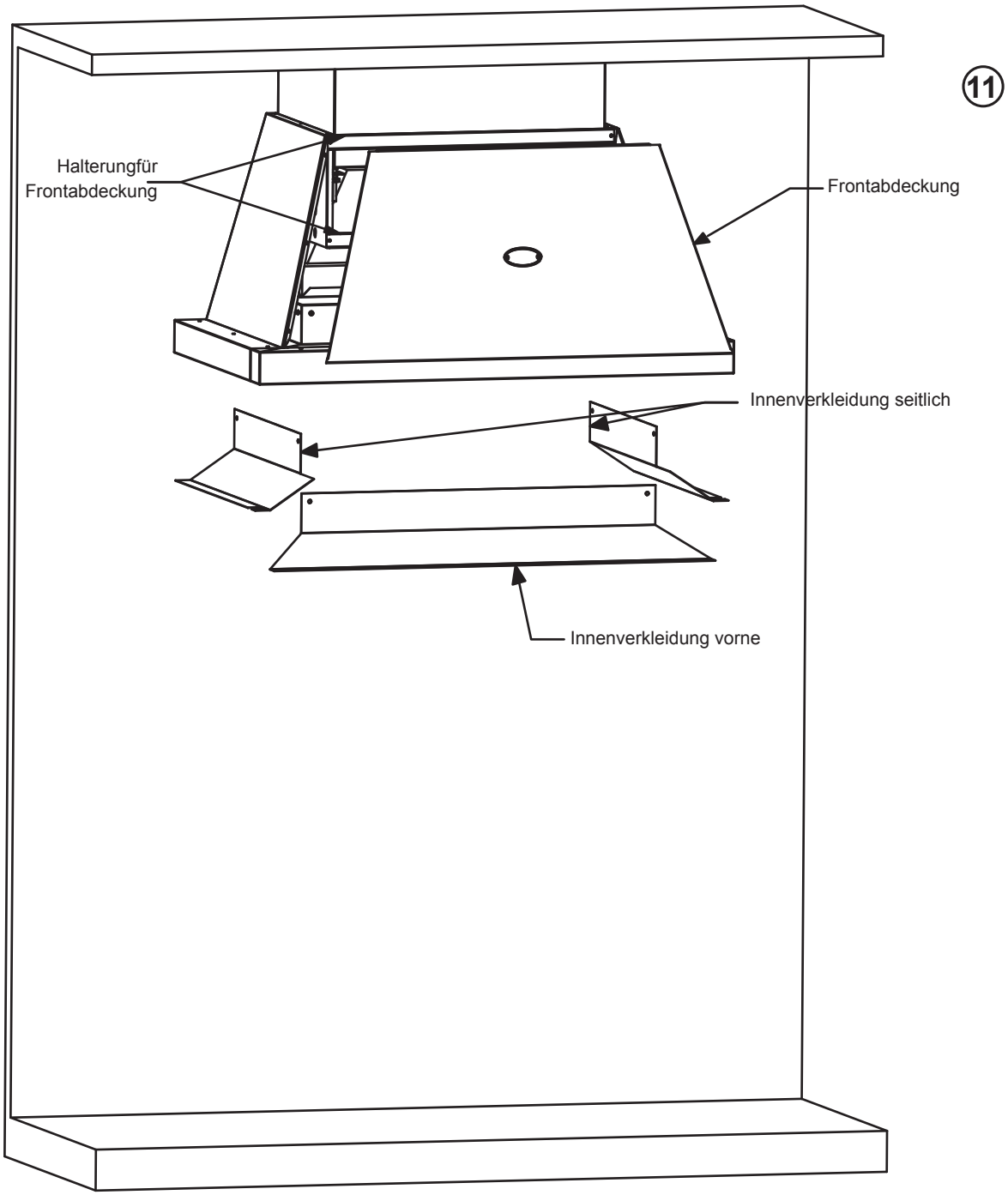

MONTAGE DER INNENVERKLEIDUNG

1. Halten das Teil der Innenverkleidung in der entsprechenden Position und befestigen Sie es hinten mit einer Edelstahlschraube M5.
2. Befestigen Sie das zweite Teil ebenfalls hinten mit einer Edelstahlschraube M5.
3. Befestigen auch das dritte Teil der Innenverkleidung und bringen Sie die restlichen Befestigungsschrauben an allen Verkleidungsteilen an.

⑫

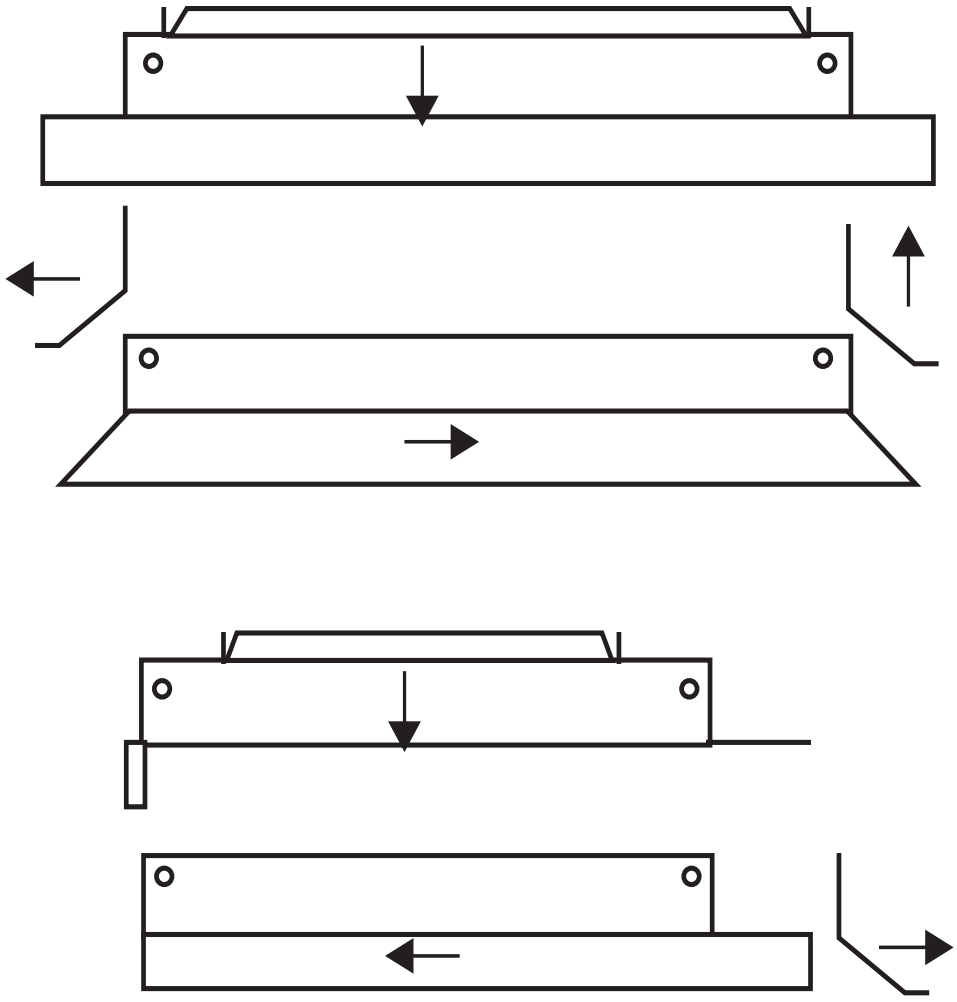

BEDIENUNGSANLEITUNG

Die Installation muss gemäß den Regeln der Kunst gemäß den darin enthaltenen Anweisungen erfolgen. Anweisungen und Bestimmungen, die im Installationsland gelten.

Dieses Handbuch ist dem Benutzer nach der Installation zu übergeben.

BEDIENUNG

Funktionsprinzip:

Die Dunstabzugshauben aus dem **Lacanche** Programm sind je nach Größe der Hauben mit Lüftereinsätzen unterschiedlicher Leistungen bestückt und werden immer komplett mit Beleuchtung und Fettfiltern geliefert. Durch die Verwendung einer Edelstahlabdeckung unterhalb der Filterebene wird eine Randabsaugung mit hoher Fließgeschwindigkeit und dadurch ein optimales Abzugsverhalten gewährleistet. Um das zu gewährleisten sind beim Gebrauch einige Dinge zu beachten:

-Platzieren Sie Ihr Kochgeschirr möglichst zentral unter der Haube

-Vermeiden Sie Zugluft (Querströmungen) über dem Kochfeld

-Gewährleisten Sie genügend Zuluft. Nur so ist ein zur Haube gerichteter Luftstrom zu erwaten.

Bedienung:

Eine für die entsprehende Haube spezifische Bedienungsanleitung des Herstellers liegt den Lüftereinsätzen bei.

ACHTUNG!

ES IST AUSDRÜCKLICH UNTERSAGT, UNTER DER HAUBE ZU FLAMBIEREN!

VOR JEGLICHEN REINIGUNGSARBEITEN SICHERSTELLEN, DASS DAS GERÄT VOM STROM GETRENNT IST

ACHTUNG

Verwenden Sie keinen Dampfreiniger zur Reinigung des Gerätes

Lesen Sie die Warnhinweise und Gebrauchsempfehlungen zur Verwendung der Reinigungsmittel, die Sie für das Gerät verwenden wollen und befolgen Sie dieses

Motor:

Reinigen Sie die Filter mindestens einmal pro Monat.

VERWENDEN SIE ZUR REINIGUNG DES MOTORS KEINEN DAMPFREINIGER

Farbige Oberflächen:

Verwenden Sie einen in Seifenwasser getränkten Schwamm oder Glasreiniger.
Verwenden Sie keine Scheuermittel.
Sie können Alkohol auch zum Brennen verwenden, jedoch nur, wenn das Gerät kalt ist.

Edelstahl Parure:

Die Edelstahl-Parure wird mit in Supermärkten verkauften Aerosolprodukten gereinigt. Wählen Sie dennoch ein Produkt mit wenig Silikon, um nach dem Trocknen des Produkts weiße Flecken zu vermeiden.

Sie können handelsübliche Edelstahlreiniger verwenden, aber auf keinen Fall scheuernde Mittel. (zum beispiel ZIP INOXYDABLE ®, JOHNSON INOXYDABLE ®, PPZ INOXYDABLE ®).

Logo aus Messing:

Verwenden Sie ein weiches, mit einem speziellen Reiniger für Messing getränktes Tuch.

Vorsicht, falls Reiniger daneben laufen., Diese Reiniger können Scheuermittel enthalten. Nicht reiben, sondern mit klarem Wasser spülen, ohne zu reiben.

Eine weitere Möglichkeit ist die Verwendung von fester Seife oder Putzsteinen, die mit einem feuchten Schwamm aufgebracht werden. Diese bringen auf Chrom- oder Messingflächen den Glanz zurück.

Hinweis zur Entsorgung von Abfällen elektrisch und elektronisch

Erlass 2005-829 vom 20. Juli 2005 über die Zusammensetzung von Elektro- und Elektronikgeräten und die Entsorgung von Abfällen aus solchen Geräten zur Umsetzung der europäischen Richtlinien 2002/95 / EG und 2002/96 / EG.

- Elektrische und elektronische Geräte sowie Elektro- und Elektronik-Altgeräte (WEEE) werden auf europäischer Ebene durch zwei Richtlinien geregelt, deren Zweck darin besteht, die Verwendung gefährlicher Stoffe in Elektro- und Elektronikgeräten und andererseits die Wiederverwendung, das Recycling und andere Formen der Verwertung von Elektro- und Elektronik-Altgeräten zu fördern, um die Abfallmenge zu verringern, die entsorgt werden muss.

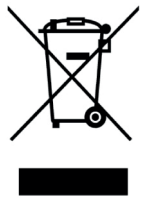

Jede nach dem 13. August 2005 in Verkehr gebrachte elektrische und elektronische Ausrüstung muss diese Kennzeichnung tragen.

Das Piktogramm bedeutet, dass das Gerät nicht mit anderen Abfällen entsorgt werden darf, sondern dass es getrennt gesammelt, recycelt, wiederverwendet oder recycelt werden kann.

- Benutzer von Elektro- und Elektronikgeräten sind verpflichtet, Elektro- und Elektronik-Altgeräte nicht mit unsortiertem Siedlungsabfall zu entsorgen.

- Geeignete Sammelsysteme werden den Benutzern zur Verfügung gestellt.

- Um den Vorschriften zu entsprechen, ist das Industrieunternehmen von Lacanche als Hersteller von Elektrogeräten Mitglied der Öko-Organisation ECO-SYSTEME - Frankreich.

Durch die Einhaltung dieser Verordnungen vermeiden Benutzer elektrischer und elektronischer Geräte potenziell schädliche Auswirkungen auf die Umwelt und die menschliche Gesundheit. Sie tragen auch zur Erhaltung der natürlichen Ressourcen bei.

Campanas extractoras

Modelos:

L1HM 900 - L1HM 1100 - L1HM 1200

L2HM 900E - L2HM 1100E - L2HM 1200E - L2HM 1300E - L2HM 1600E
L2HM 1700E - L2HM 2000E - L2HM 2400E

ES 09-2019

SOCIÉTÉ INDUSTRIELLE DE LACANCHE - 6 RUE HUBERT COSTE - 21230 LACANCHE

GENERALIDADES 154

FICHE TECHNIQUE, COTES ET DIMENSIONS 156

MANUAL DE INSTALACIÓN 179

IMPLANTACIÓN 181

INSTALACIÓN 183

INSTALACIÓN DE LA CAMPANA 187

COLOCAR LOS MOTORES EXTRACTORES 191

COLCOAR EL REALCE DE LA CAMPANA 193

MONTAJE DE LAS PROTECCIONES DE LALAVIGA 195

MANUAL DE UTILIZACIÓN 197

USO DE LA COCINA 198

LIMPIEZA Y MANTENIMIENTO 199

Nota en relacion a los deshechos de equiposelectricos y electrónico 200

Presentación:

Las campanasLacancheestándiseñadasparaarmonizar la estética de la gama “clásica y “Modern y conceder un eficacia optima.

Las campanas son concebidasparaextraer los olores y vapores a través de untubo de evacuación.

En opciónpuedeserconfiguradasparasuuso en modoreciclaje.Sonfabricadas a partir de un chasis. Eslascampanasestánfabricadas con un marcometálico.

Los paneles exteriors son de chapa deacerorevestidosde unapinturatermo- resistible. Las bases perisféricas, frontal y laterals son de aceroinoxidable.

Los cajones tapa tubostambién son fabricados en acero Inoxidables que son regulables en altura (de 0-240mm).

Permitendespues de la colocaciónunaconjuntohomogéneo hasta el techo.

Estos tapa-tubos se puedenfabricartambién a medidas en 4 diferentesdimensiones. Disponible en mm: 250/500,500/750,750/1000.

El cuadro base es de acero inoxidable.

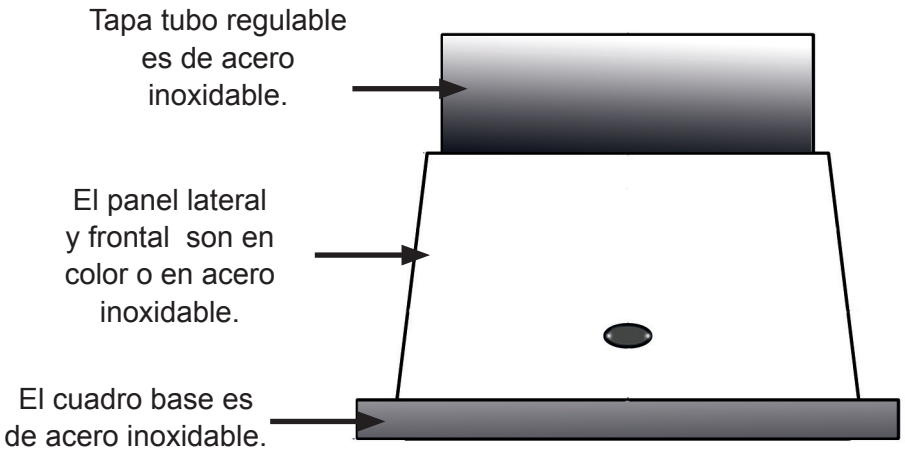

Motores (Solamente NOVY):

Equipados con bloques de aspiraciónque se regulan en diferentes potencias, con una realción de caudal/ presión.

Las campanas son particularmente silenciosas gracias a un amortiguador de ruido integrado.

Según el modelo se dispone de uno o dos tipos de extracción:

L1HM: Extractor de aspiracióndirecta - Motor integrado

Disponibles para los modelos de fogón de dimensiones entre 700 a 1100 mm.

La campana viene equipada con filtros de acero inox, captor de acaboinox, motor integrado, mando electrónico, iluminación halógena. Indicador de saturación de filtro de grasas y del cajetín de carbonoactvo.

L2HM-E: Aspiración radial de flujo dirigido - Motor integrado o disociado

Disponibles para los modelos defogón de dimensiones entre 700 a 2200 mm.

Campana, filtro inox, captor acabado inox, iliuminación LED regulable, motor integrado, 3 velocidades y con function “Power”, mando a distancia.

En los modelos disociados, el motor se instala facilmente a una distancia en el interior de la habitación (vigas, bodega, garaje…) con la ayuda de un kit de conexión (Ref: LKRH) y de tubos flexibles con muelle.

Alimentación:

230 V.

Instalación:

La colocación de las Lacanche se facilita gracias a buen acceso de los elementos technicos.

Se recomienda antes de la instalación de asegurarse la solidez de la pared soporte.

Si es facilta ladrar las pare des huecas enparedes de yeso, ladrillos o bovedillas. Sera mas dificil colocar la campana. Para aquellas campanas que se fijen correctamente, se aconse jaelegir un sistema de fijación adaptado a el material e instalarla con las normas exigibles.

FICHA TÉCNICA, COTAS Y DIMENSIONES

L1HM 900 - VISTA LATERAL

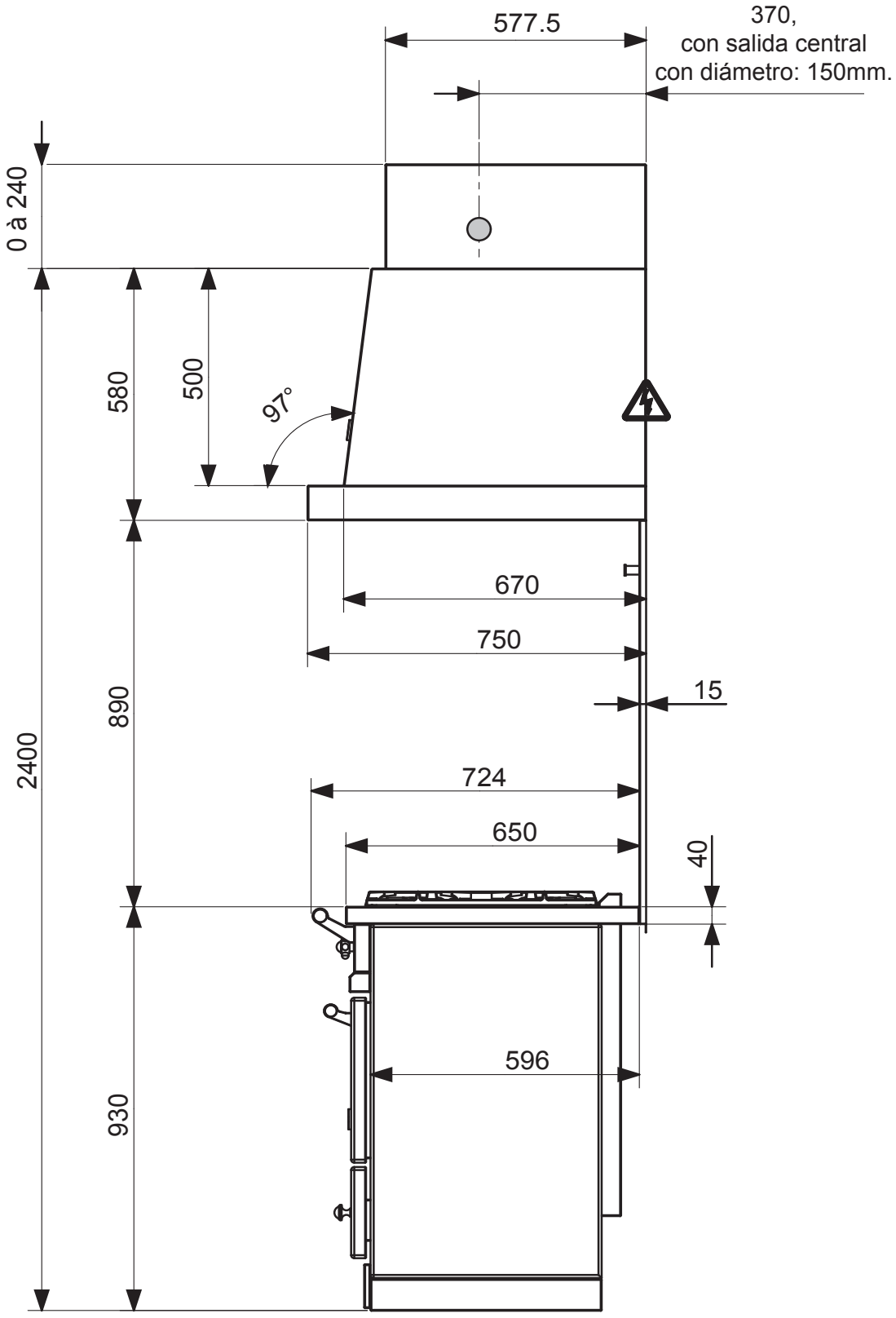

FICHA TÉCNICA, COTAS Y DIMENSIONES

L1HM 900 - VISTA FRONTAL

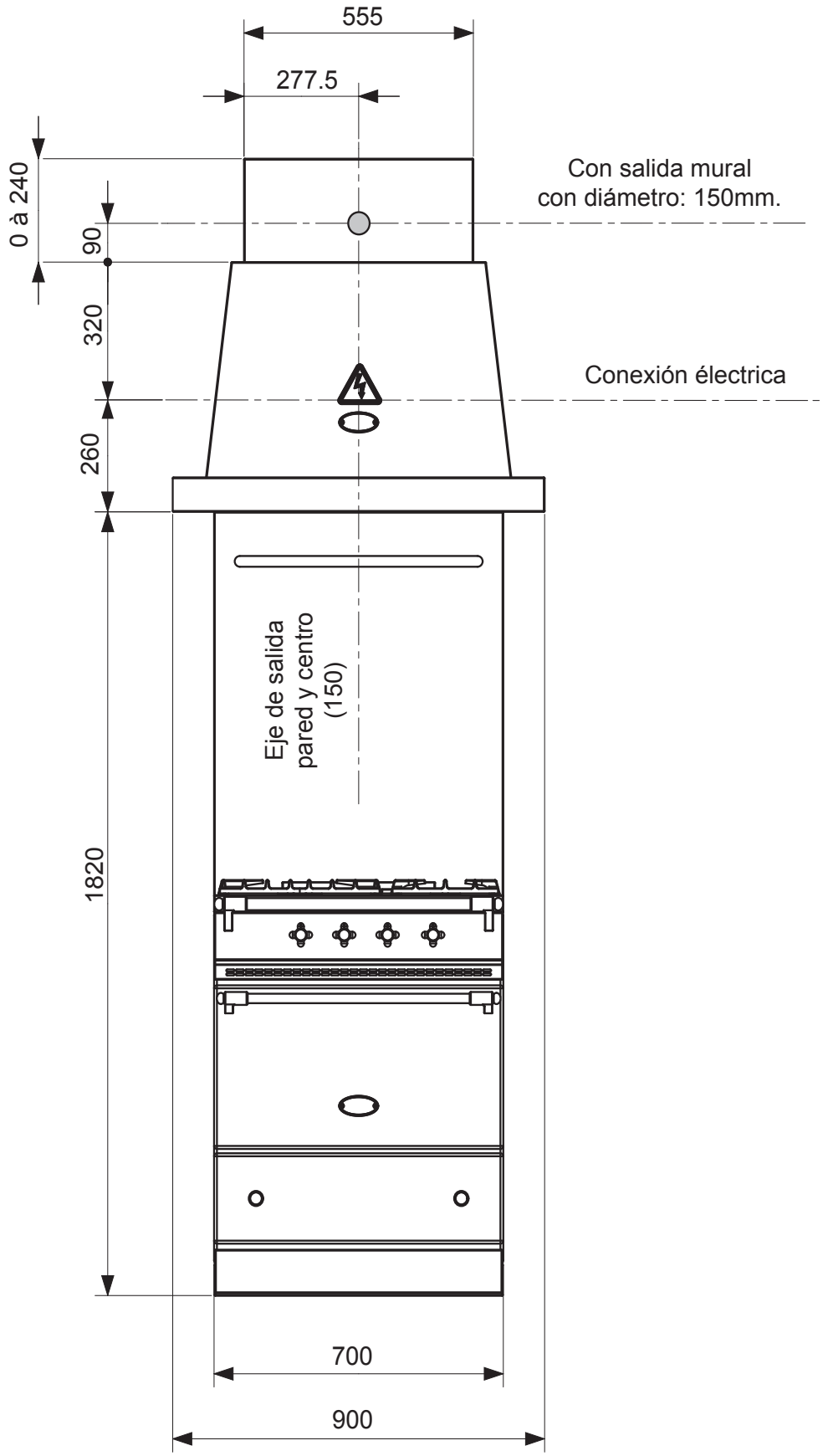

ES 09-2019

FICHA TÉCNICA, COTAS Y DIMENSIONES

L1HM 1100 - VISTA LATERAL

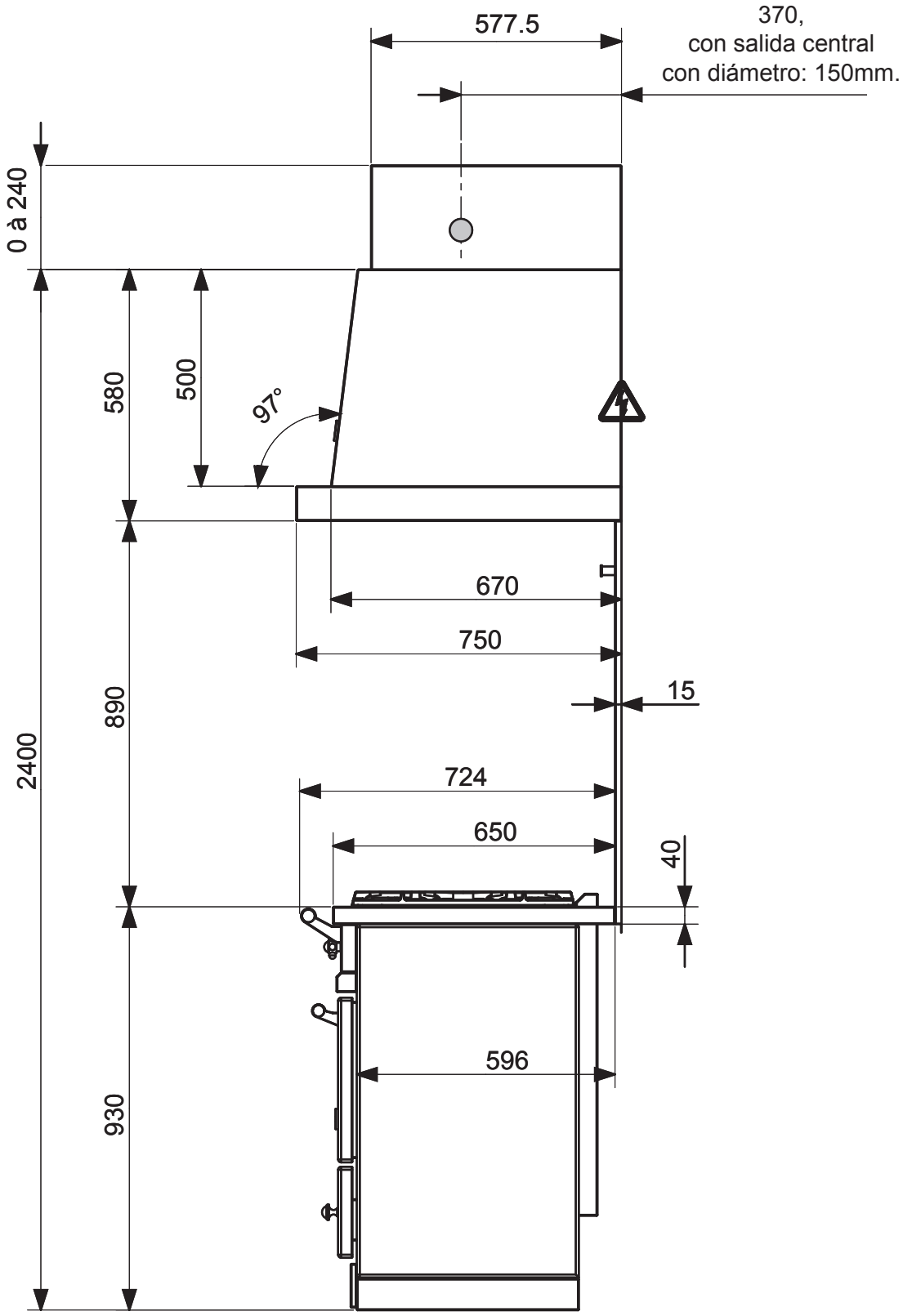

FICHA TÉCNICA, COTAS Y DIMENSIONES

L1HM 1100 - VISTA FRONTAL

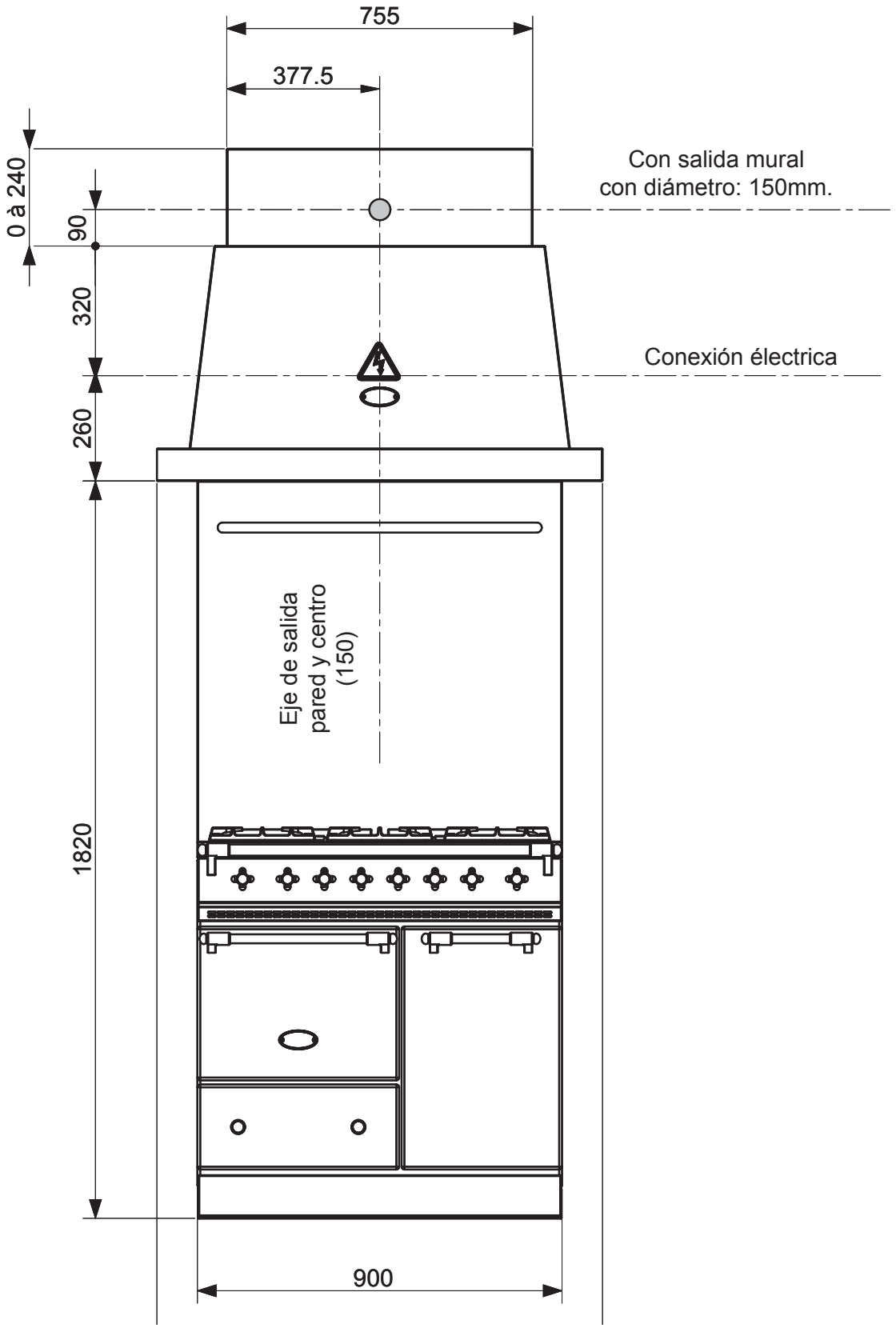

ES 09-2019

FICHA TÉCNICA, COTAS Y DIMENSIONES

L1HM 1200 - VISTA LATERAL

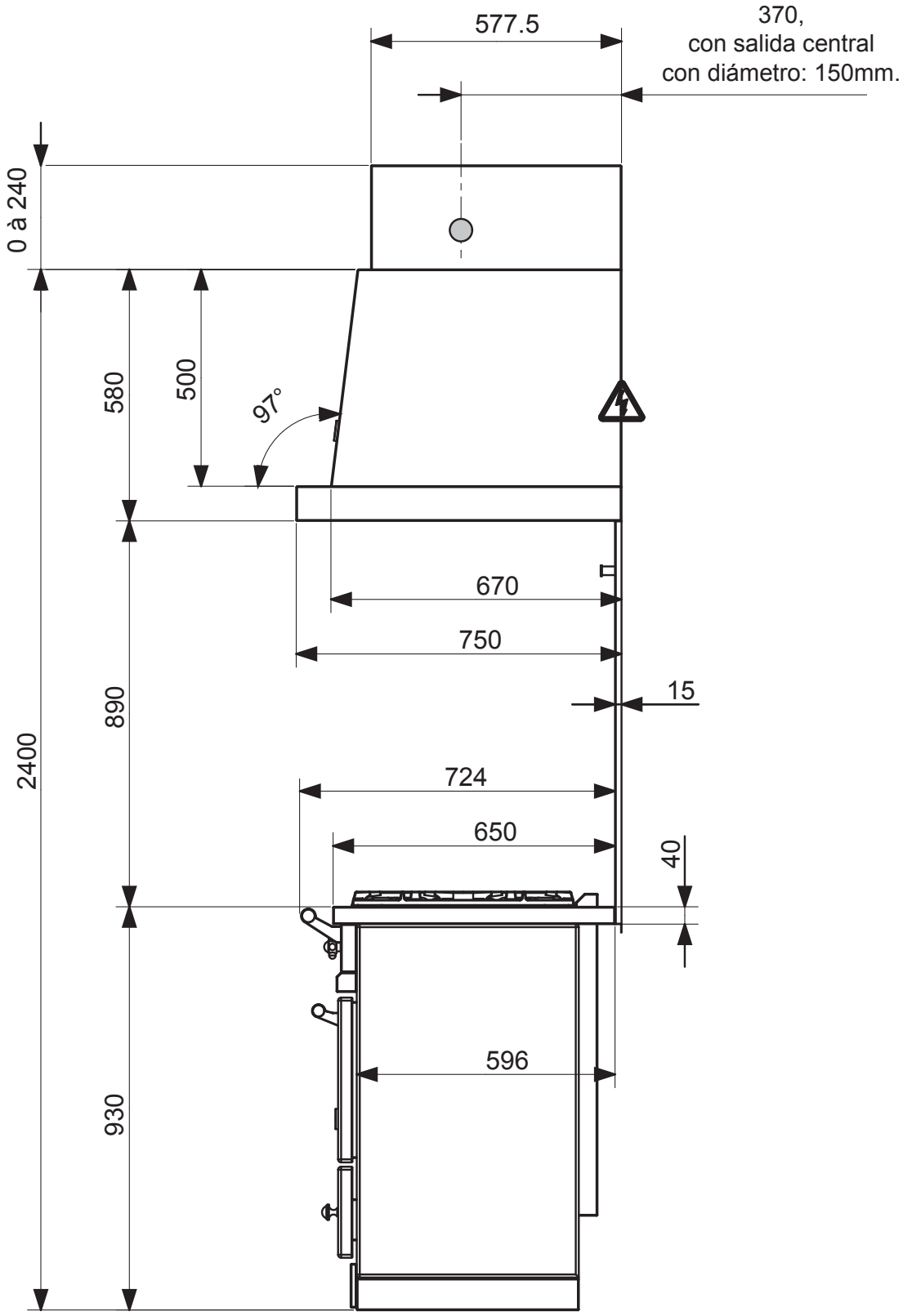

FICHA TÉCNICA, COTAS Y DIMENSIONES

L1HM 1200 - VISTA FRONTAL

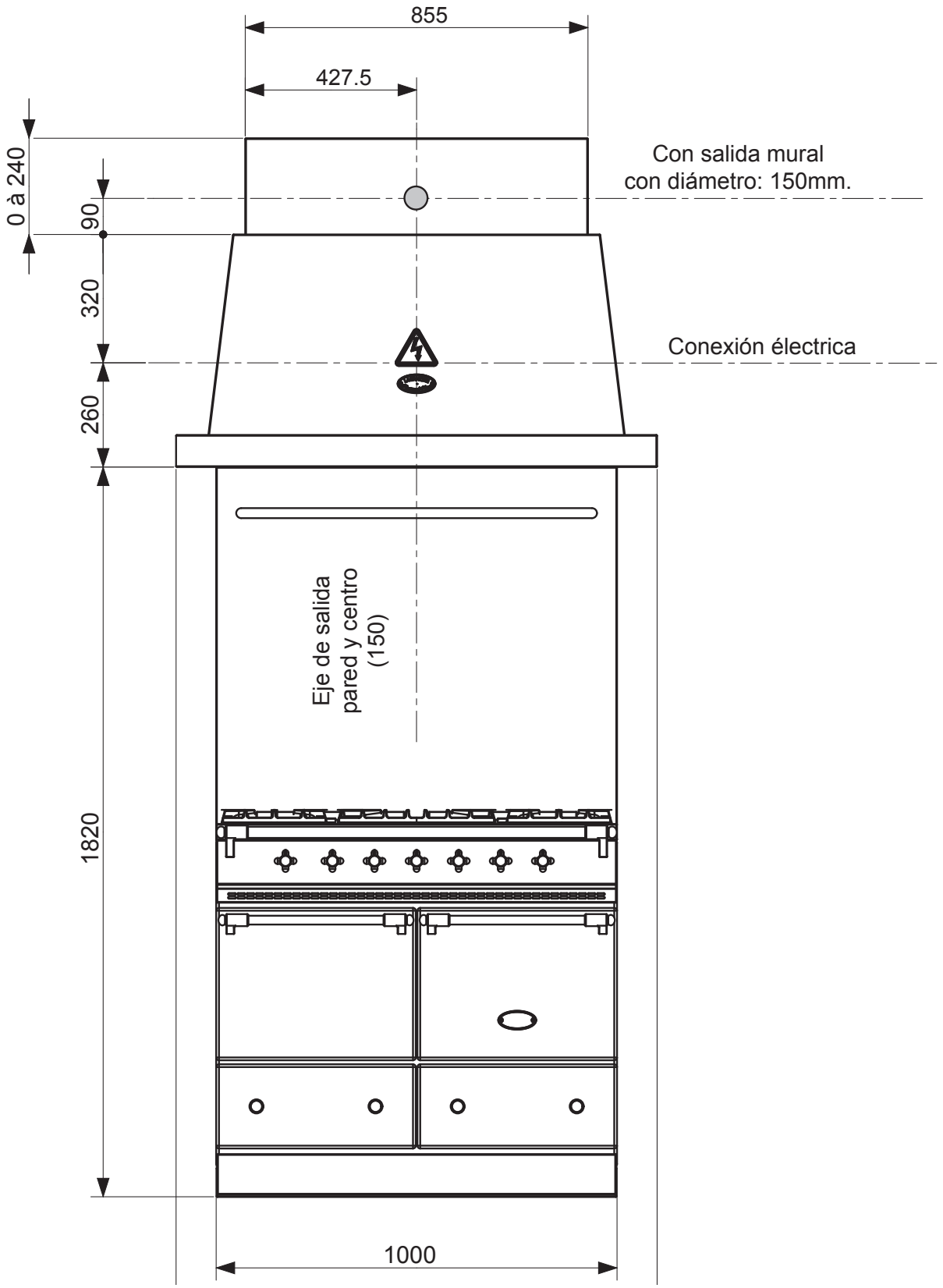

ES 09-2019

FICHA TÉCNICA, COTAS Y DIMENSIONES

L2HM 900E - VISTA LATERAL

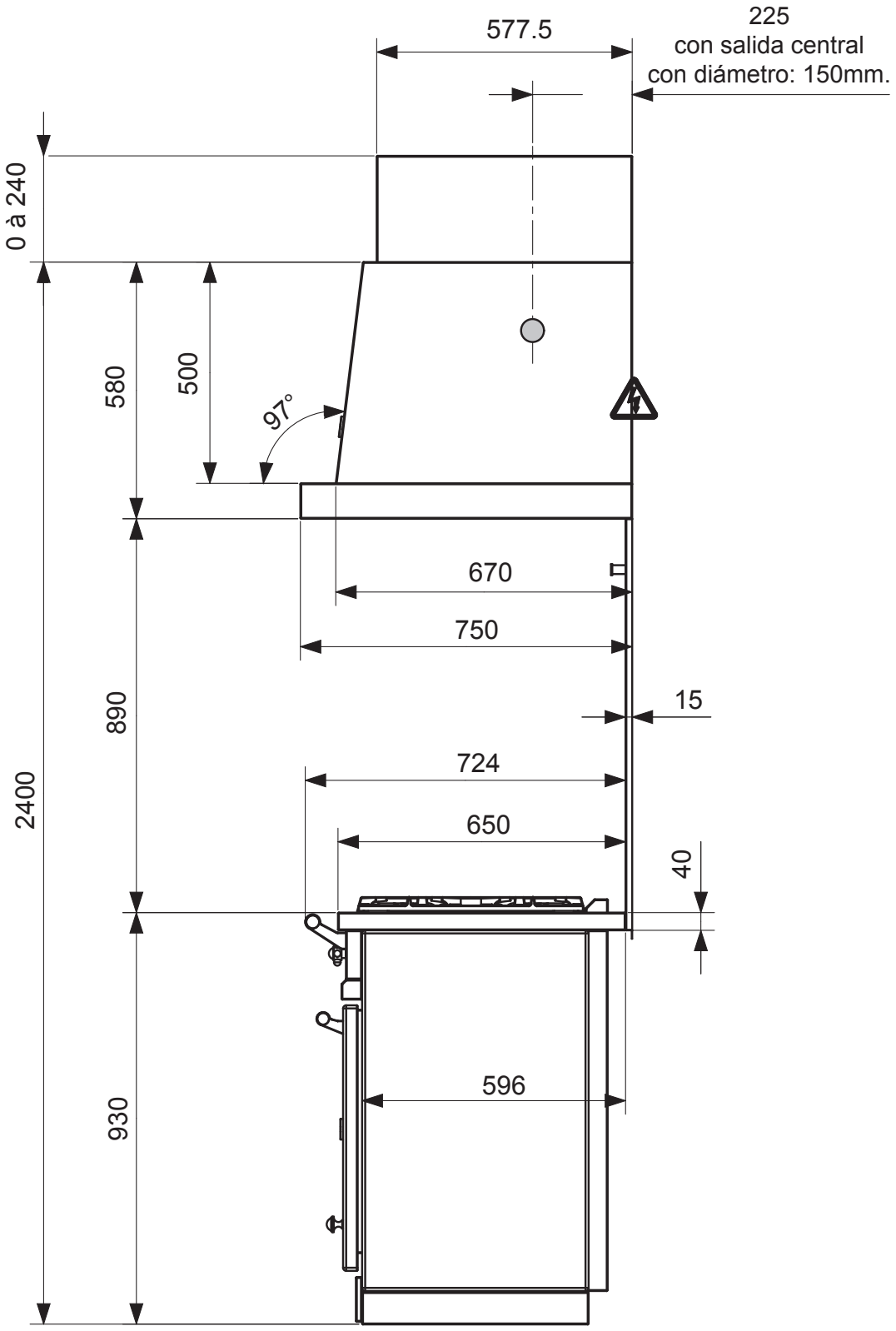

FICHA TÉCNICA, COTAS Y DIMENSIONES

L2HM 900E - VISTA FRONTAL

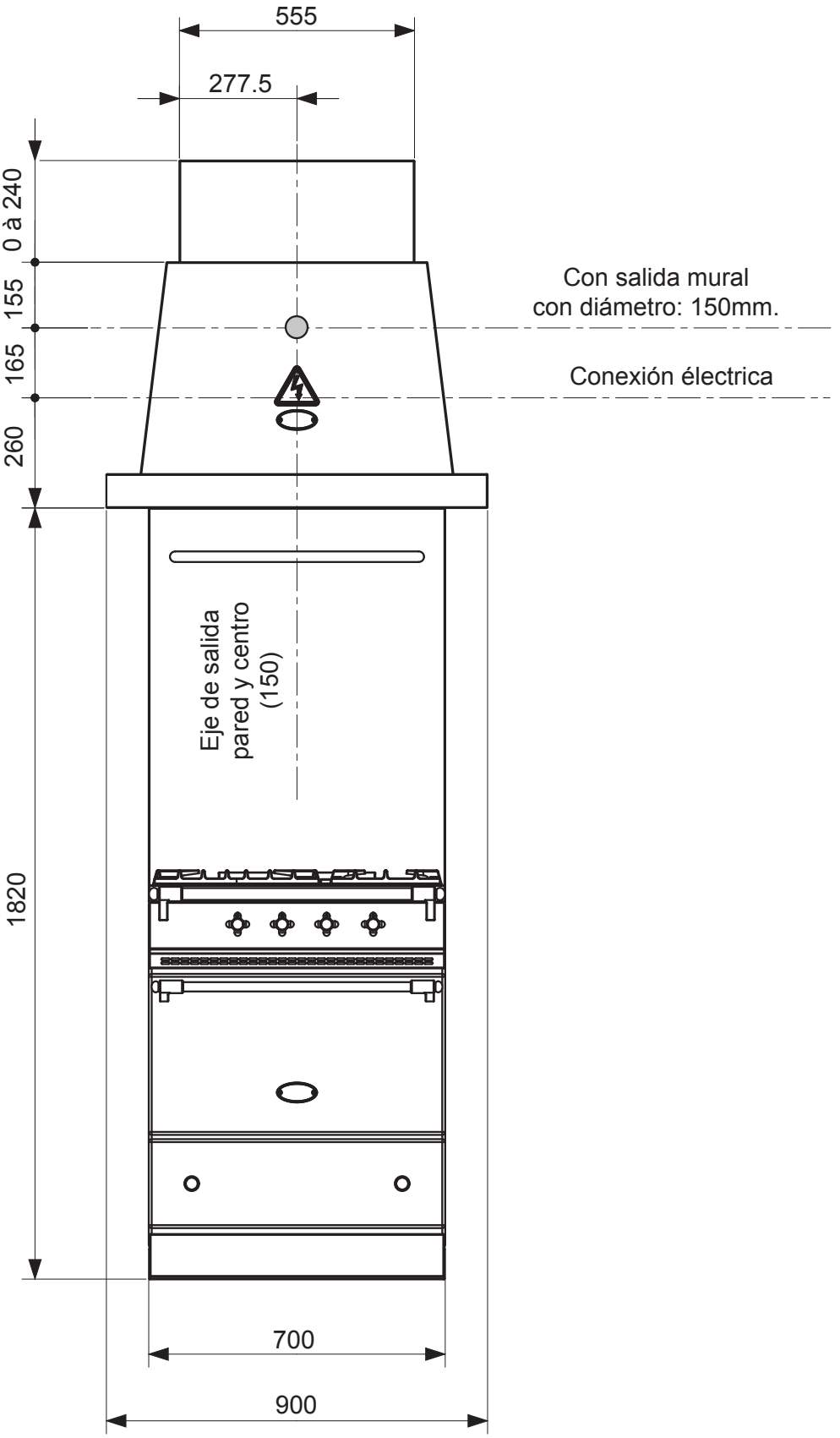

ES 09-2019

FICHA TÉCNICA, COTAS Y DIMENSIONES

L2HM 1100E - VISTA LATERAL

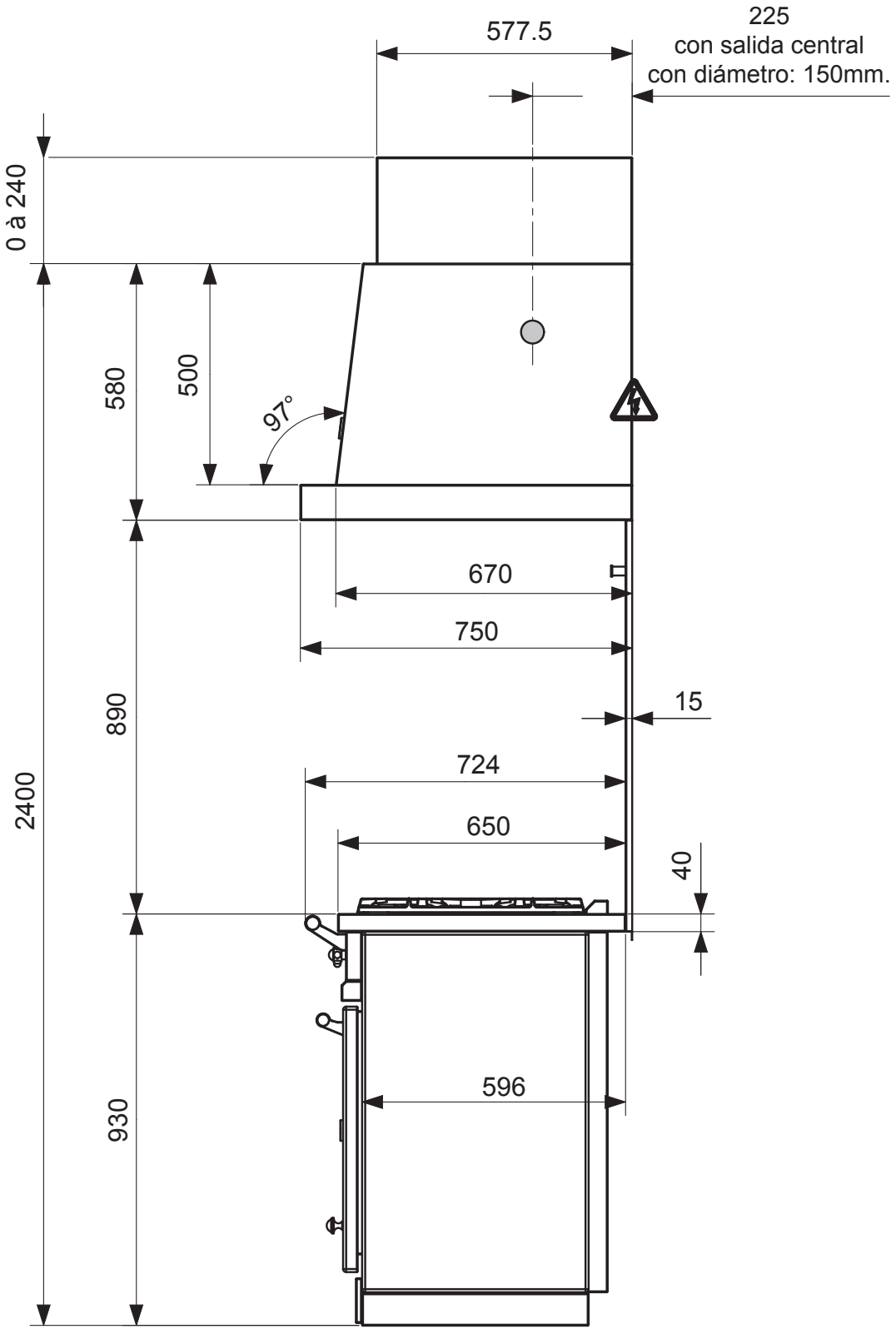

FICHA TÉCNICA, COTAS Y DIMENSIONES

L2HM 1100E - VISTA FRONTAL

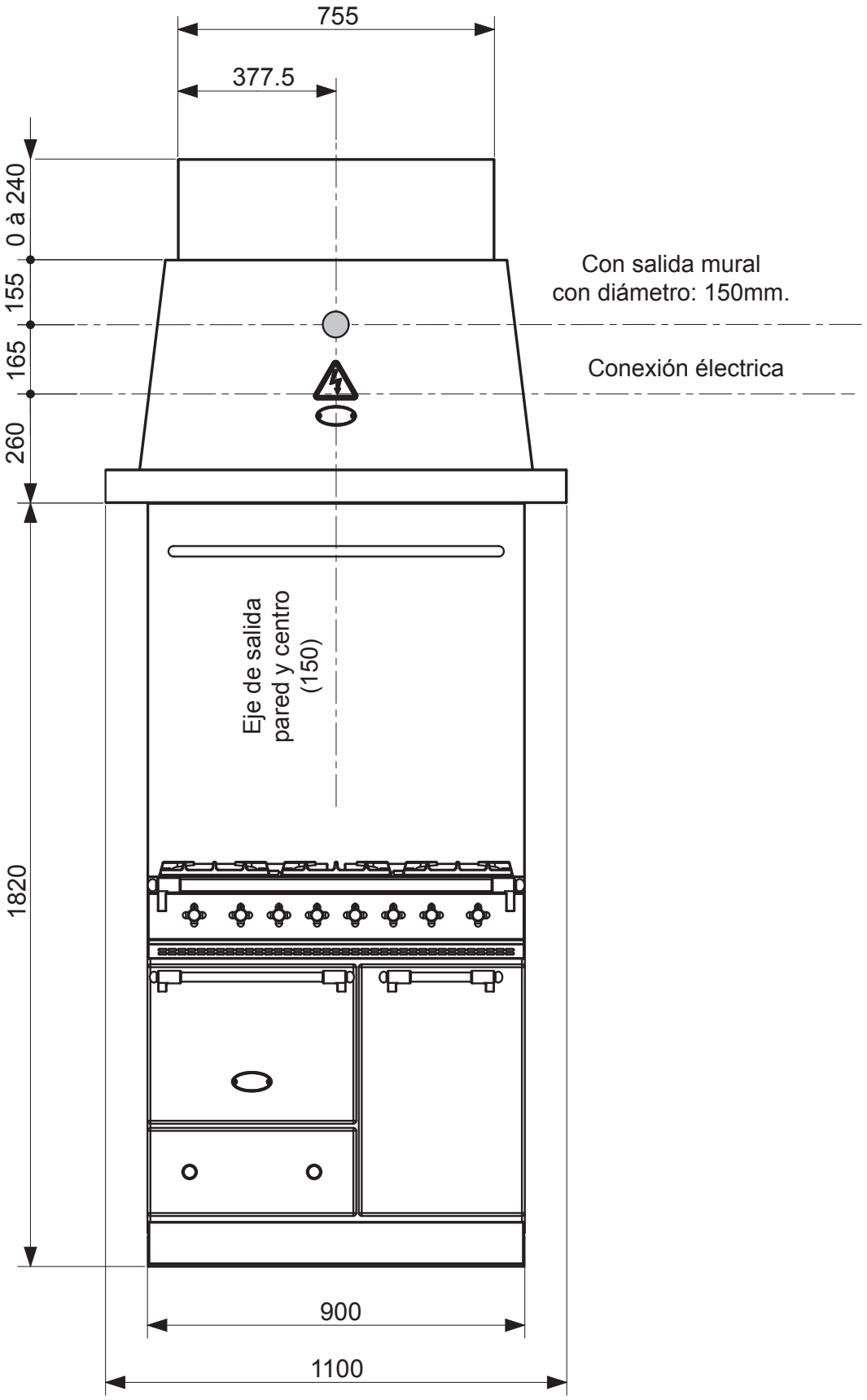

ES 09-2019

FICHA TÉCNICA, COTAS Y DIMENSIONES

L2HM 1200E - VISTA LATERAL

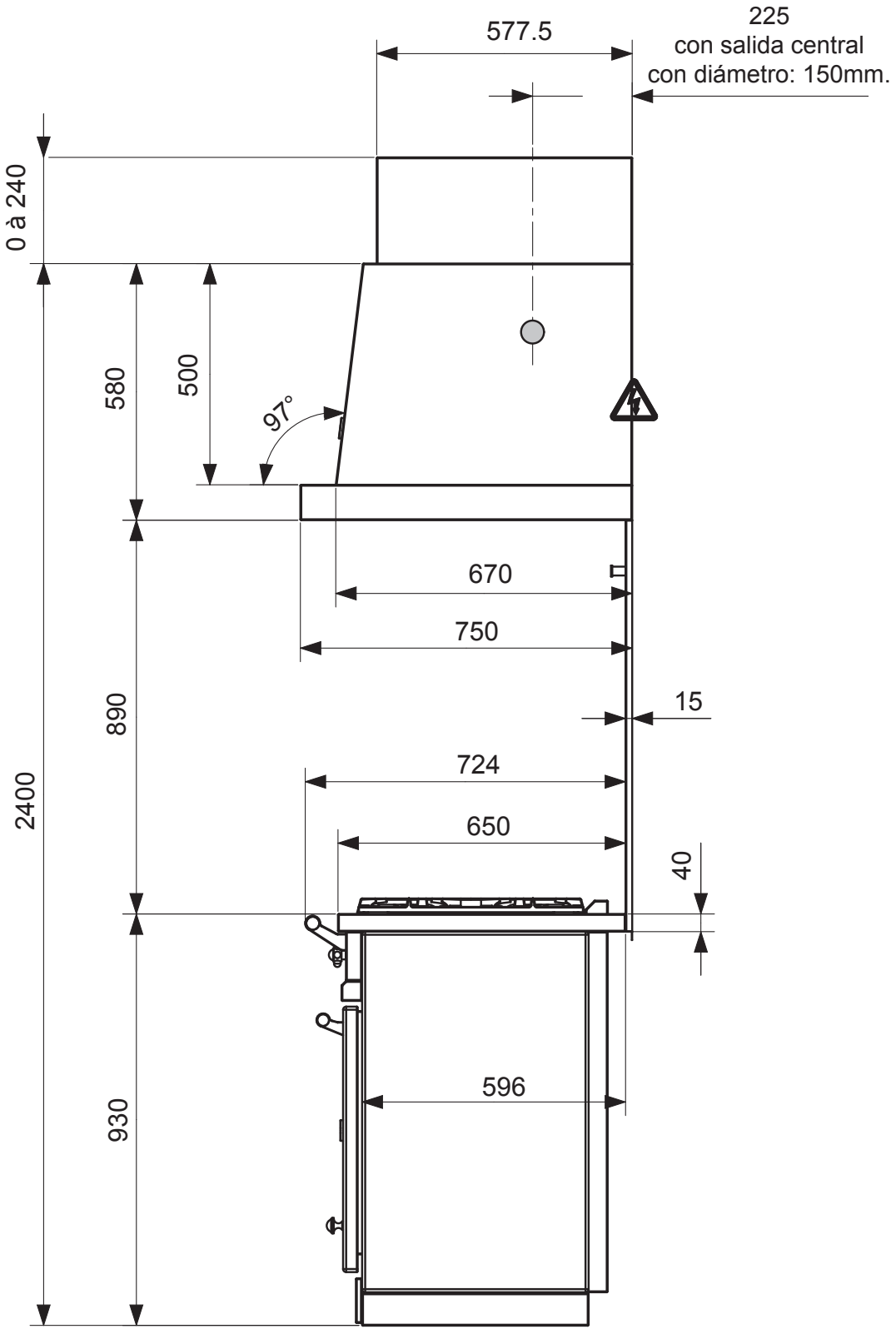

FICHA TÉCNICA, COTAS Y DIMENSIONES

L2HM 1200E - VISTA FRONTAL

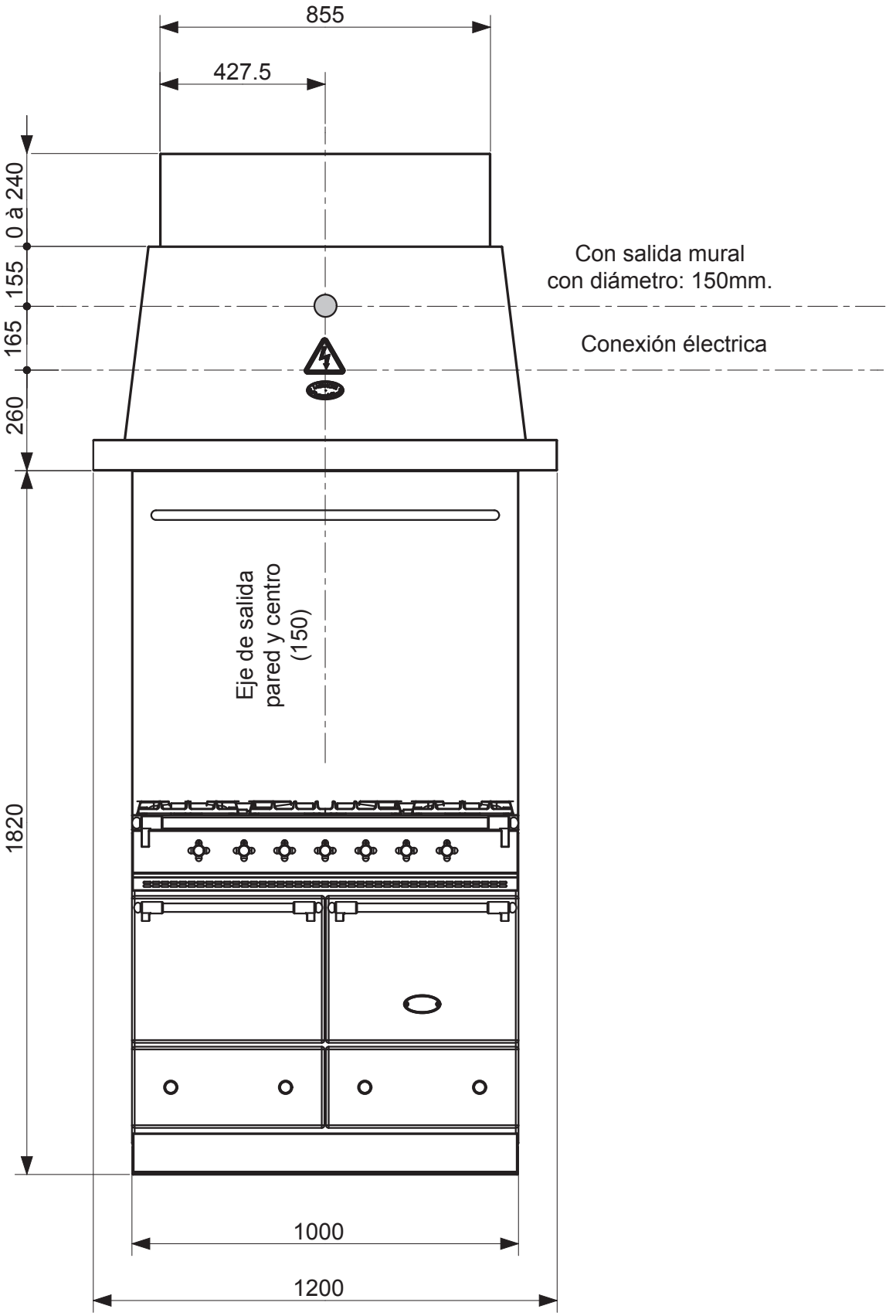

ES 09-2019

FICHA TÉCNICA, COTAS Y DIMENSIONES

L2HM 1300E - VISTA LATERAL

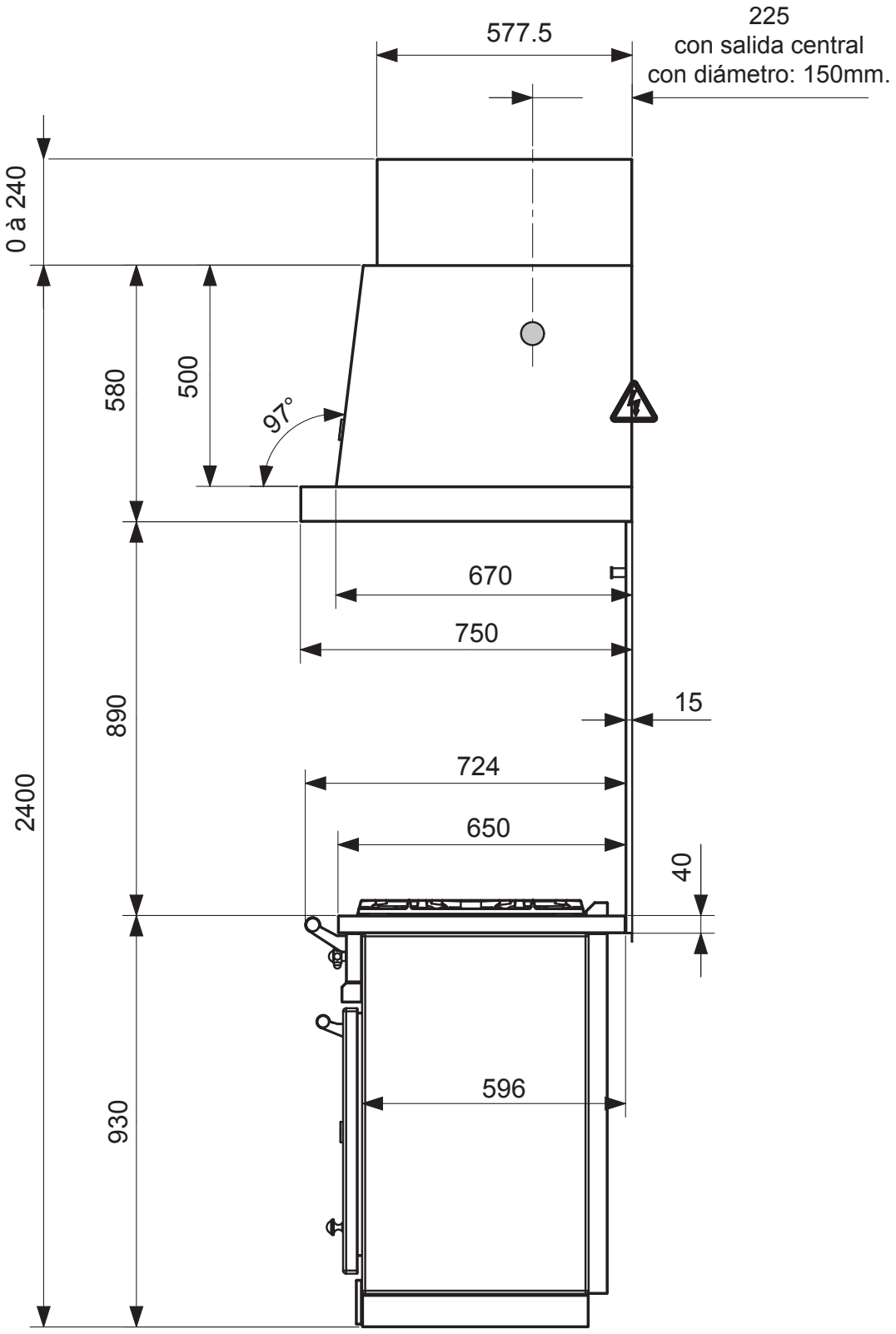

FICHA TÉCNICA, COTAS Y DIMENSIONES

L2HM 1300E - VISTA FRONTAL

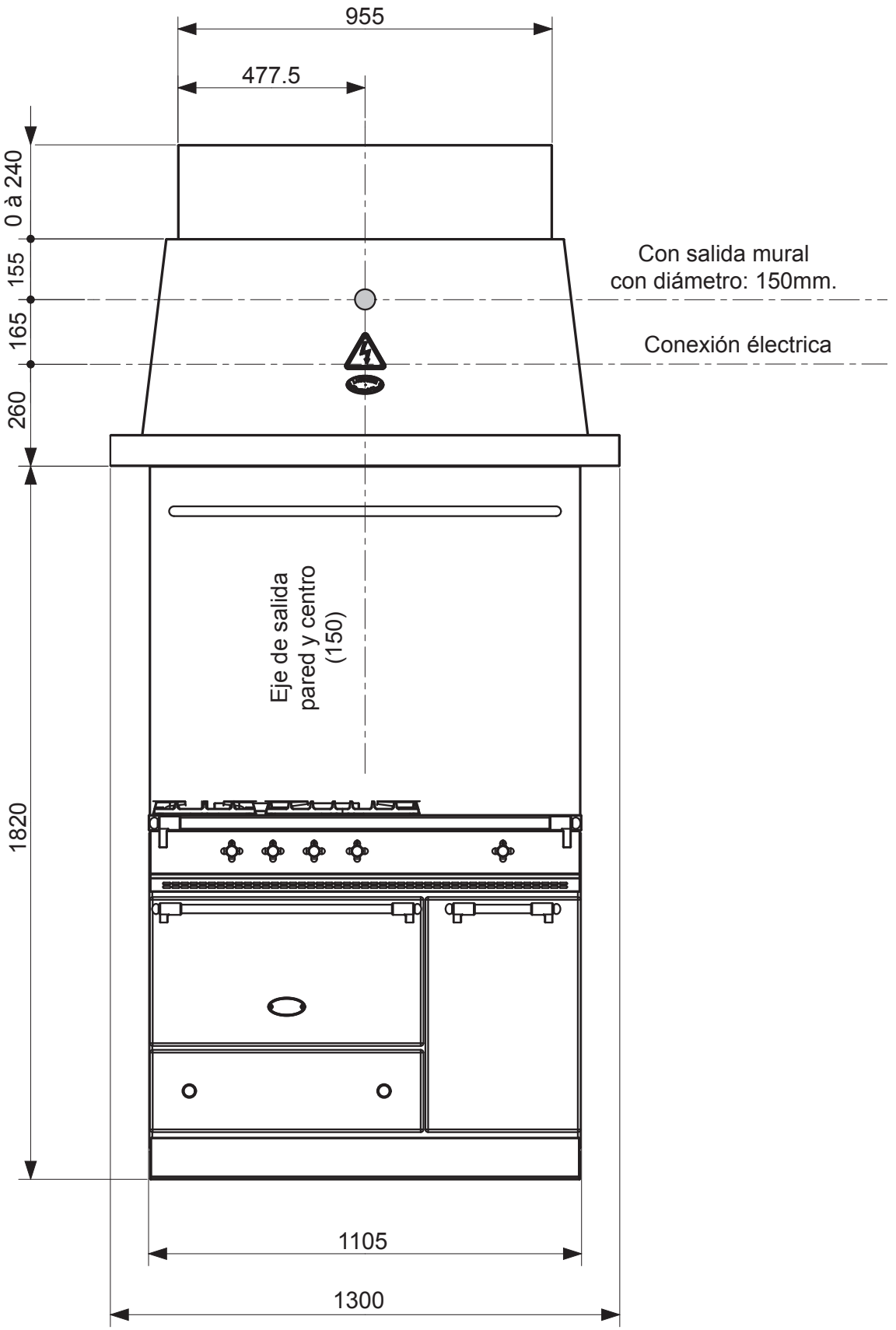

ES 09-2019

FICHA TÉCNICA, COTAS Y DIMENSIONES

L2HM 1600E - VISTA LATERAL

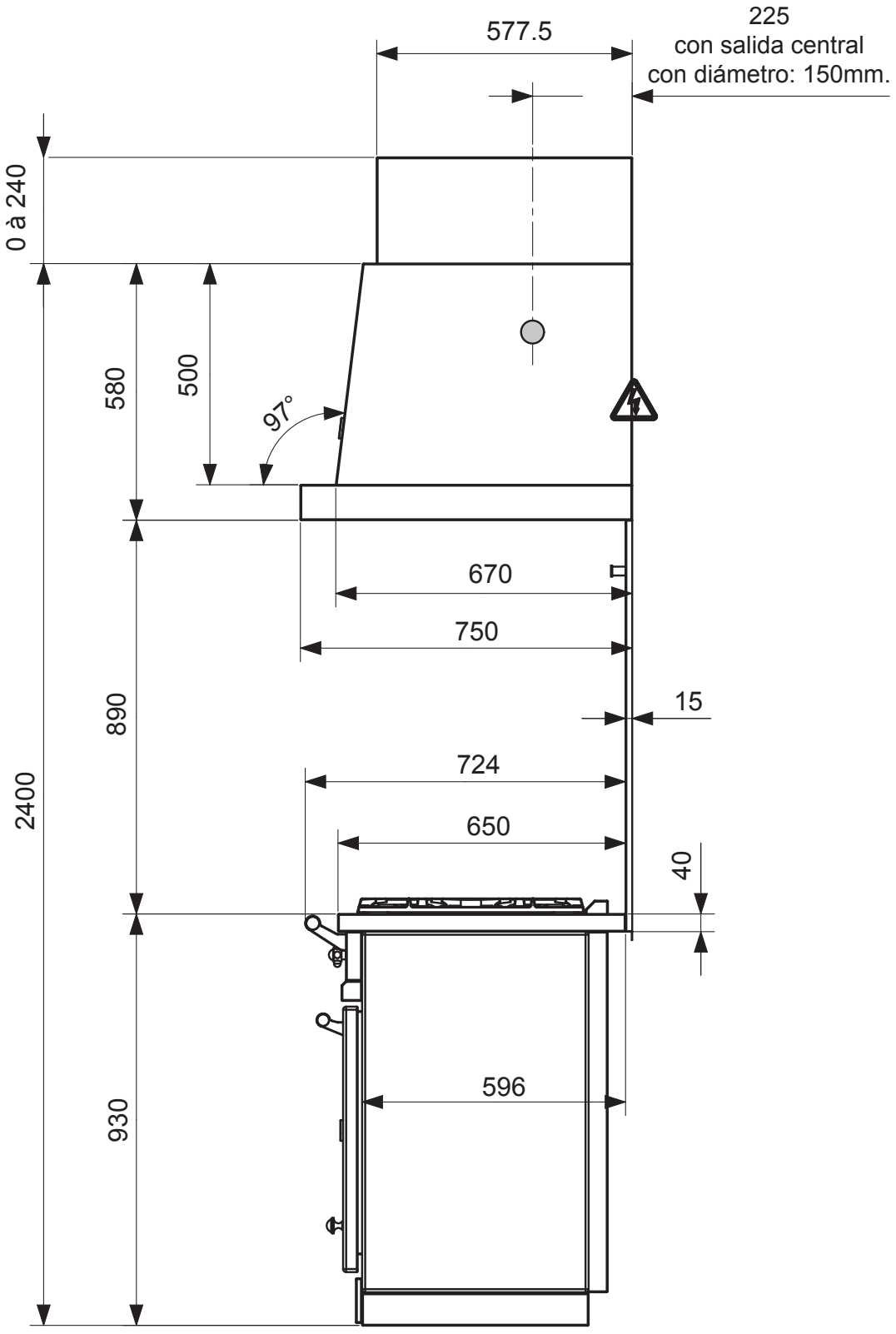

FICHA TÉCNICA, COTAS Y DIMENSIONES

L2HM 1600E - VISTA FRONTAL

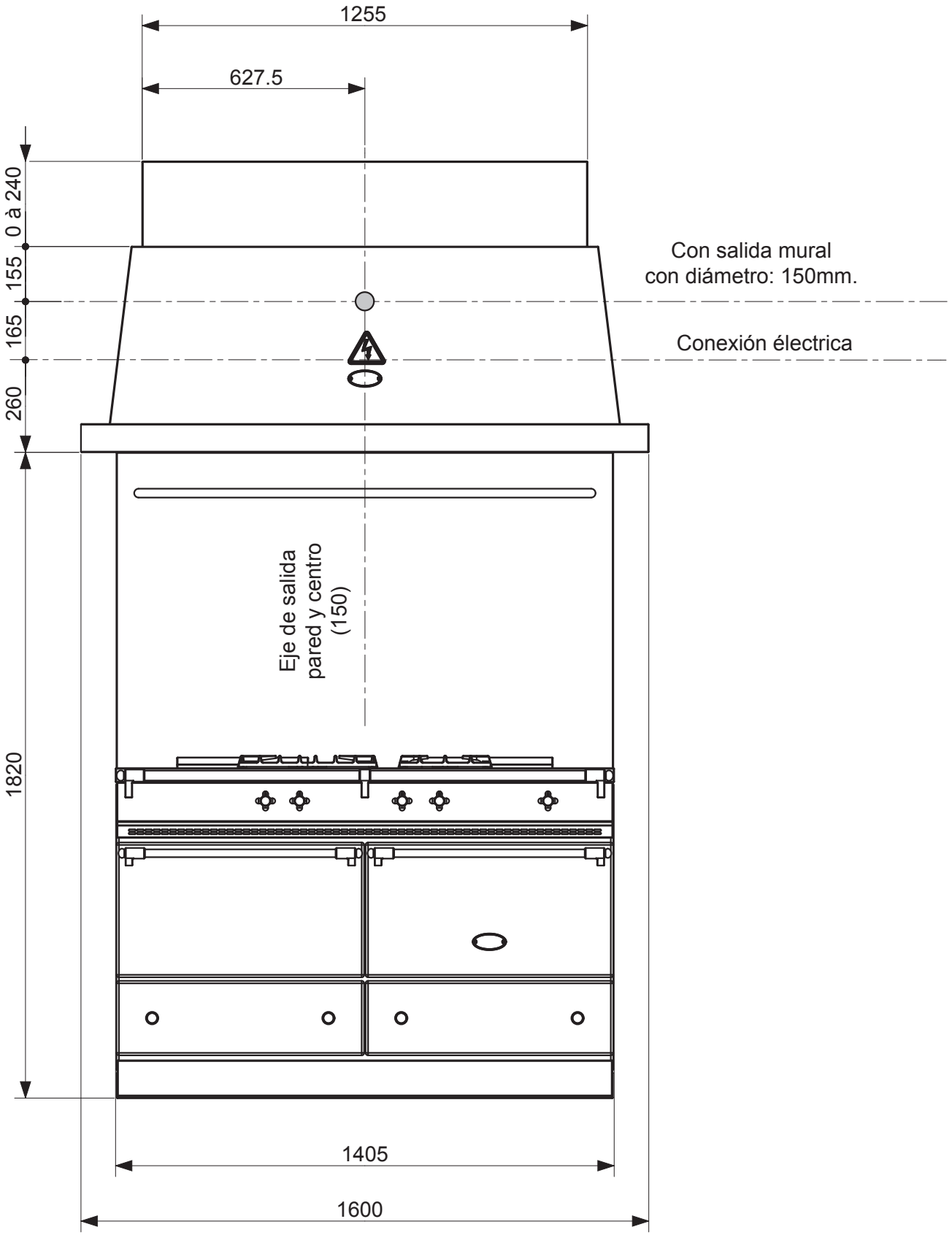

ES 09-2019

FICHA TÉCNICA, COTAS Y DIMENSIONES

L2HM 1700E - VISTA LATERAL

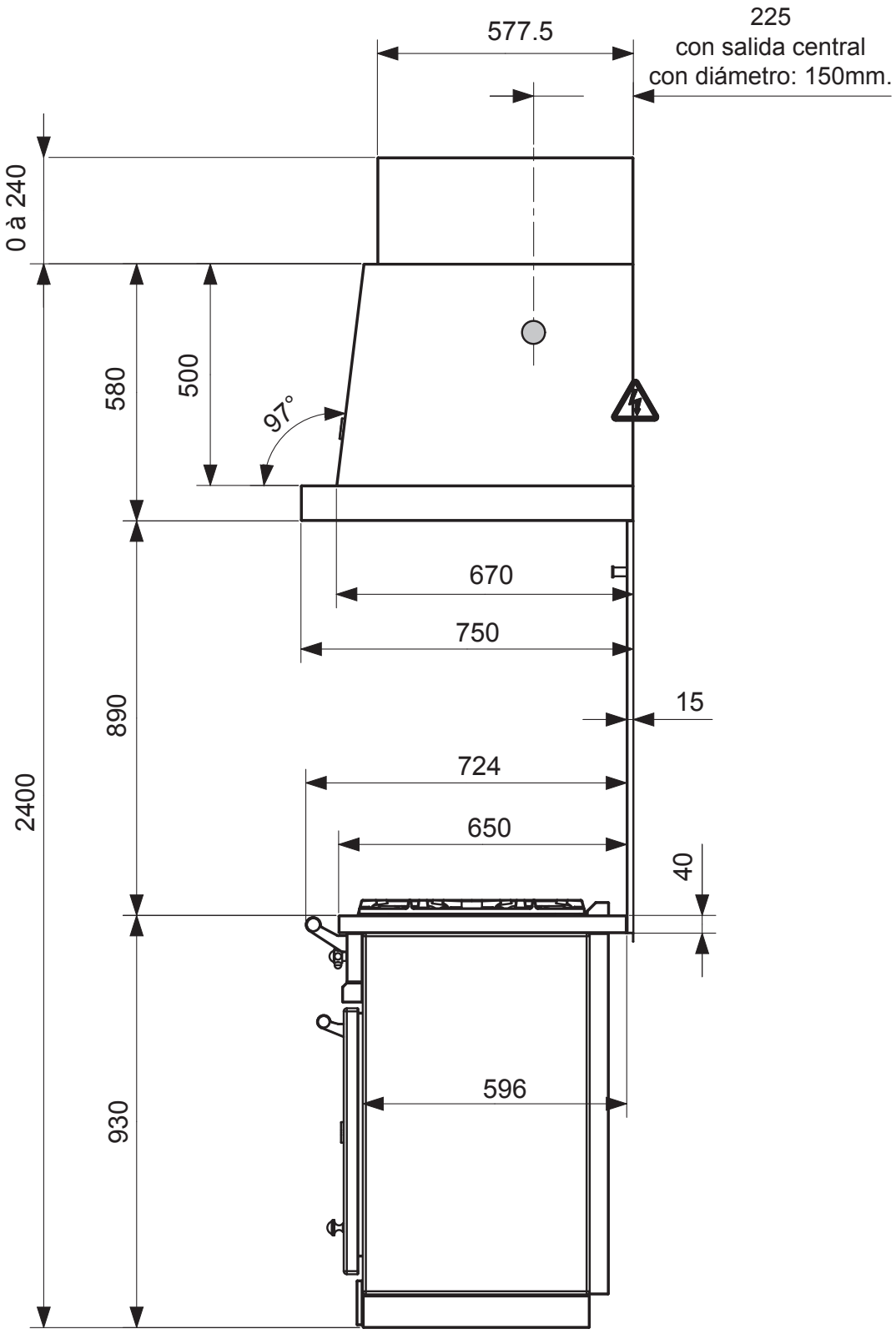

FICHA TÉCNICA, COTAS Y DIMENSIONES

L2HM 1700E - VISTA FRONTAL

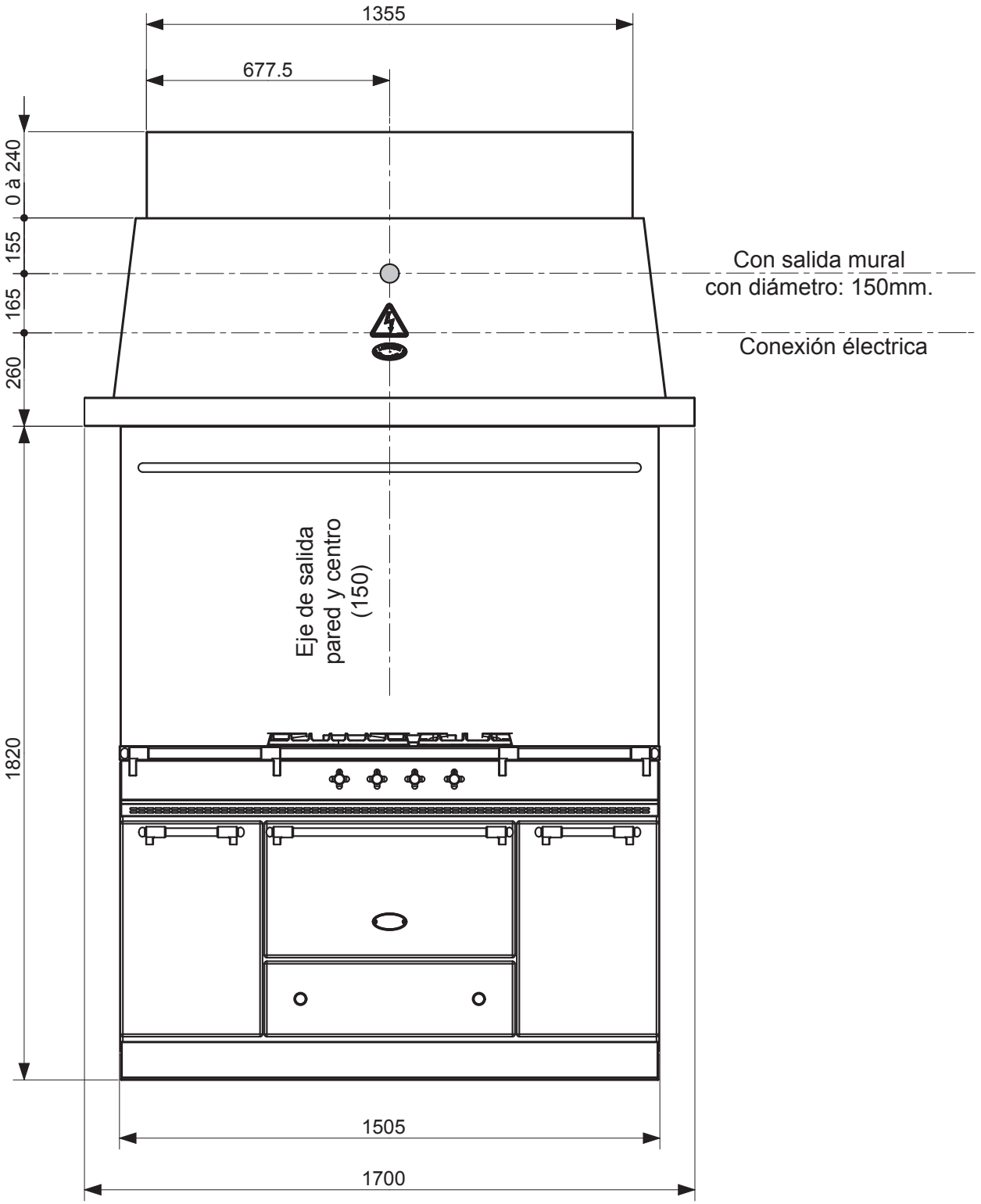

ES 09-2019

FICHA TÉCNICA, COTAS Y DIMENSIONES

L2HM 2000E - VISTA LATERAL

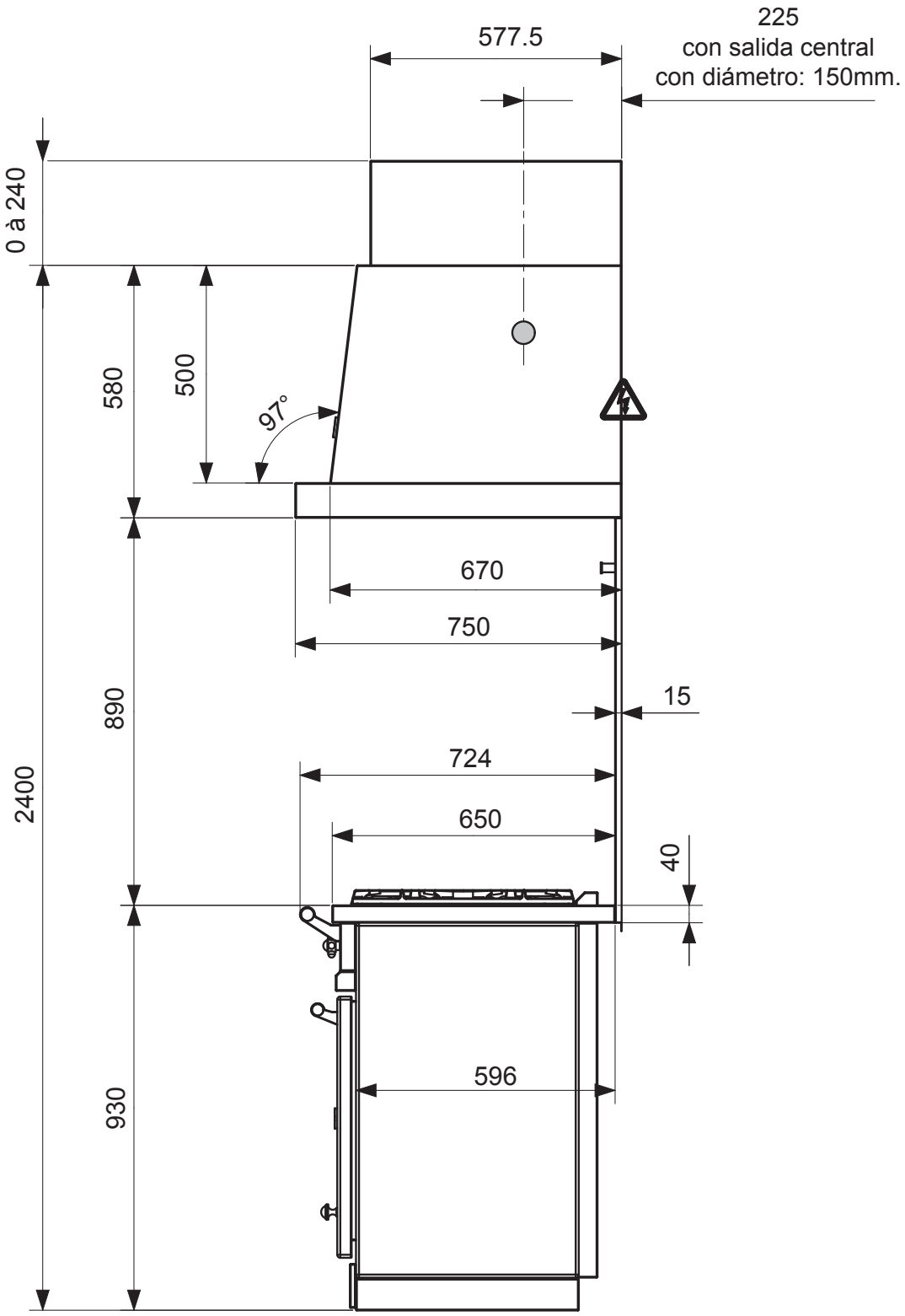

FICHA TÉCNICA, COTAS Y DIMENSIONES

L2HM 2000E - VISTA FRONTAL

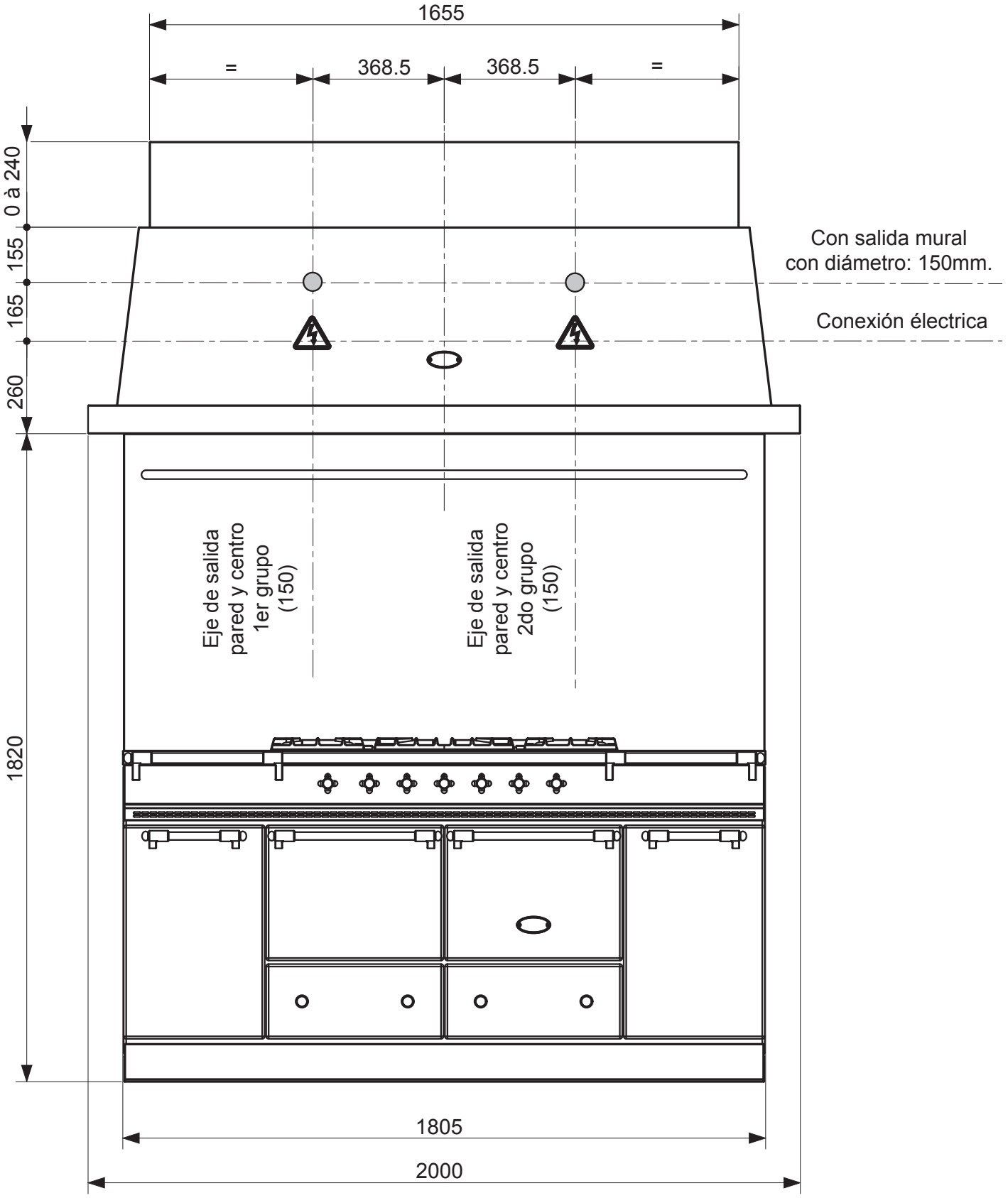

ES 09-2019

FICHA TÉCNICA, COTAS Y DIMENSIONES

L2HM 2400E - VISTA LATERAL

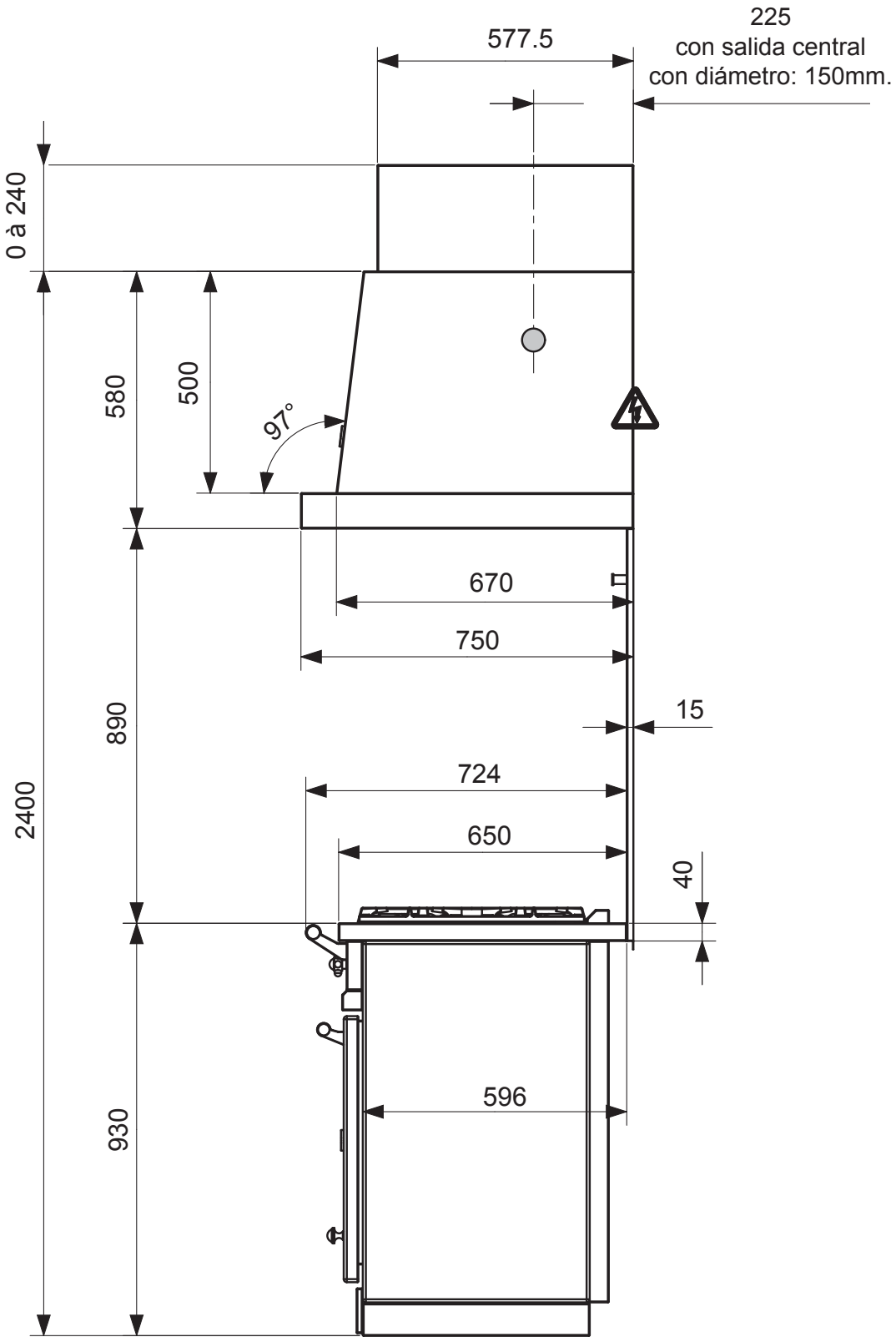

FICHA TÉCNICA, COTAS Y DIMENSIONES

L2HM 2400E - VISTA FRONTAL

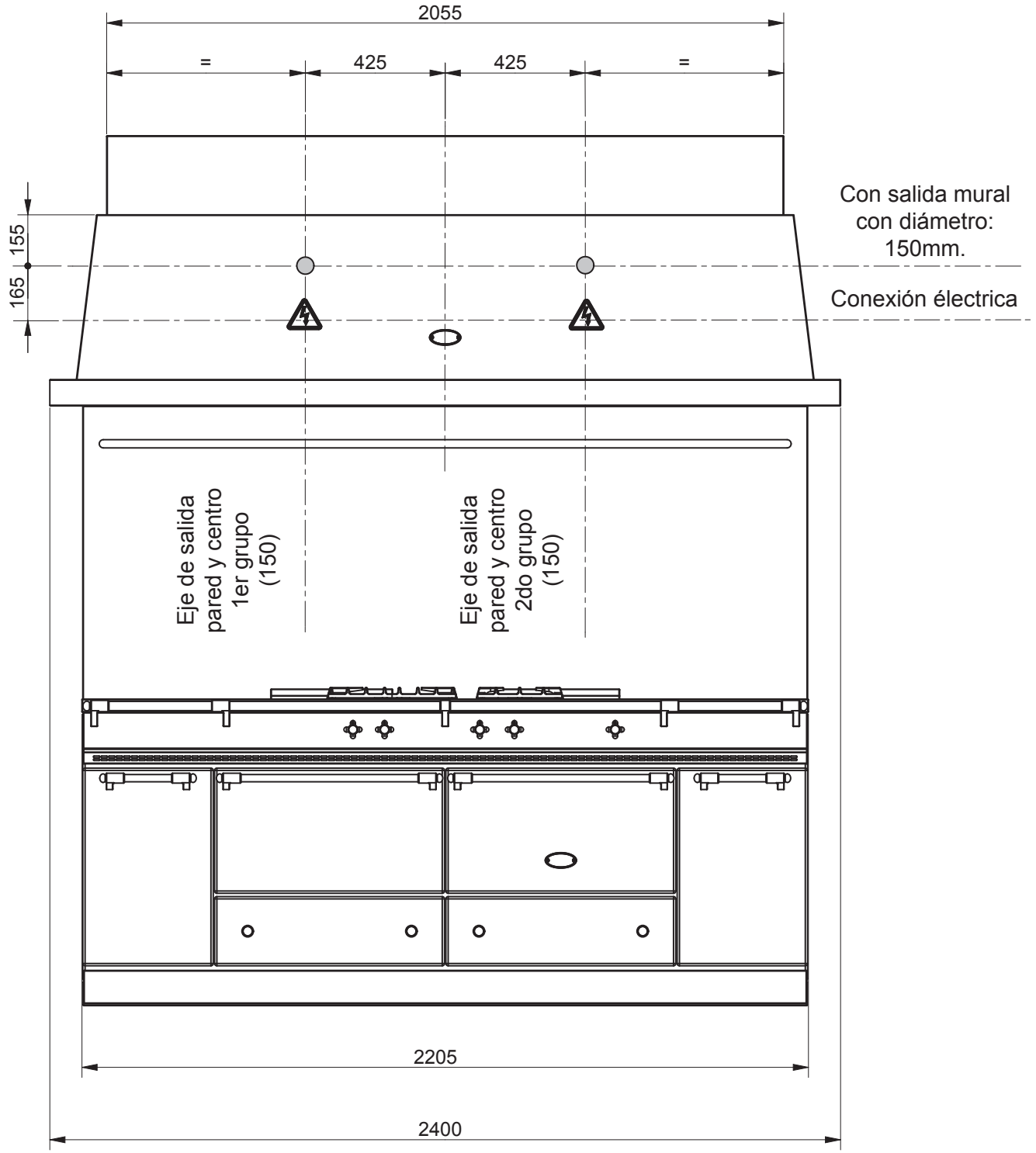

ES 09-2019

Campanas extractoras

MANUAL DE INSTALACIÓN

ES 09-2019

La instalación debe efectuarse las reglas de la buena ejecución conforme a las instrucciones y los reglas en vigor en el pais de la instalación.

Este manual será entregado al usuario después de la instalación.

IMPLANTACIÓN

Precauciones:
El instalador se compromete a instalar o hacer instalar los aparatos de conformidad con las normas profesionales y con las prescripciones técnicas.

Cada intervención o avería sobre el aparato debes erefectuado por una persona cualificada.

Embalaje y expedición:
Embalaje de madera, el bloque turbina en carton sobre un palet.

Desembale, compruebe el estado del dispositivo. En caso de daños, indique las reservas en el albarán de entrega, confírmelas, a más tardar dentro de las 48 horas, mediante una carta certificada con acuse de recibo del transportista.

Recomendaciones:

- Verificar la altura disponible bajo el techo.
- En el caso de un grupo integral y de una evacuación mural, el codo se sitiará obligatoriamente encima de la campana.
- La conexión no debeser realizado sobre un conducto central de un sistema de ventilación o un conducto en servicio.
- El tubo de evacuación debe ser lo mas corto possible y lo mas directo.
- Por supotencia, un grupo en maracha puede ocasionar una depression en la cocina y baja surendimiento en un 50%. Es necesario a segurar la entrada de aire renovado.
- Para una evacuón mural predecir una tapà de fachada adaptada.

INSTALACIÓN

La campanas **Lacanche** debe ser instaladas horizontalmente a una distancia mínima de :
- **65mm** encimera de una plano de encimera eléctrica.
- **80mm** en encimera de gas.

Asegurarse que la campana no se inclina hacia delante, debe estar horizontal.
Usar un conducto de aluminio y elegir una evacuación lo mas corto y lo mas directo.
Conectar a un conducto mas estrecho está contraindicado.

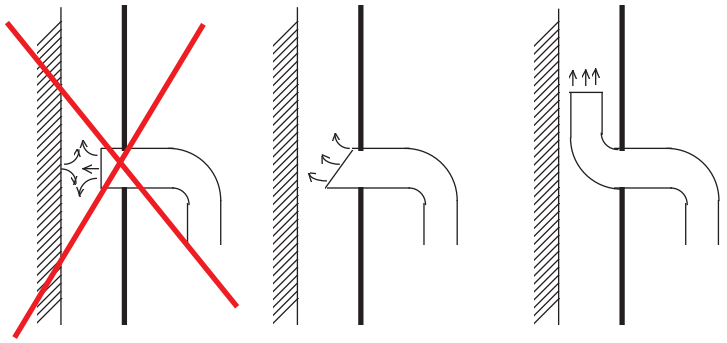

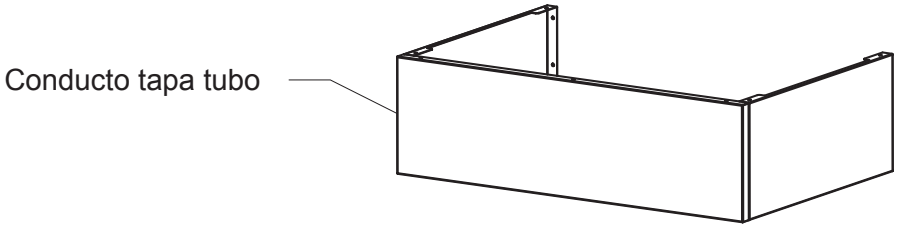

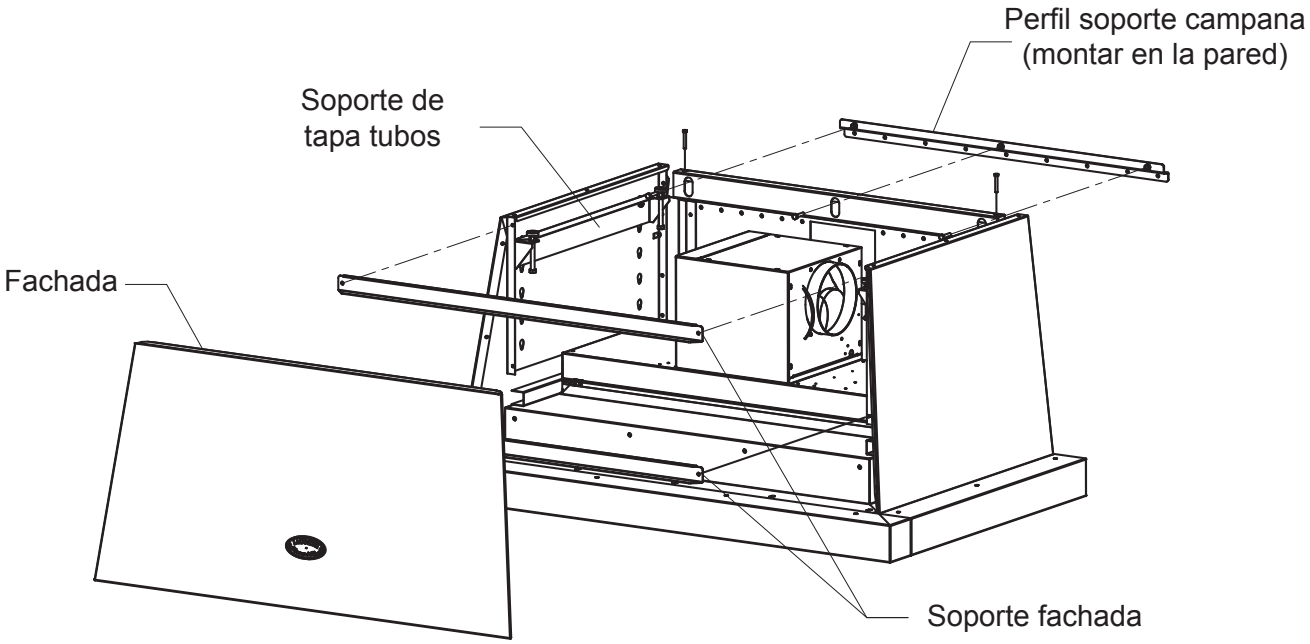

ES 09-2019

INSTALACIÓN

<u>Preparar la campana</u>:

1 - Voltear la campana / fig. ①

①

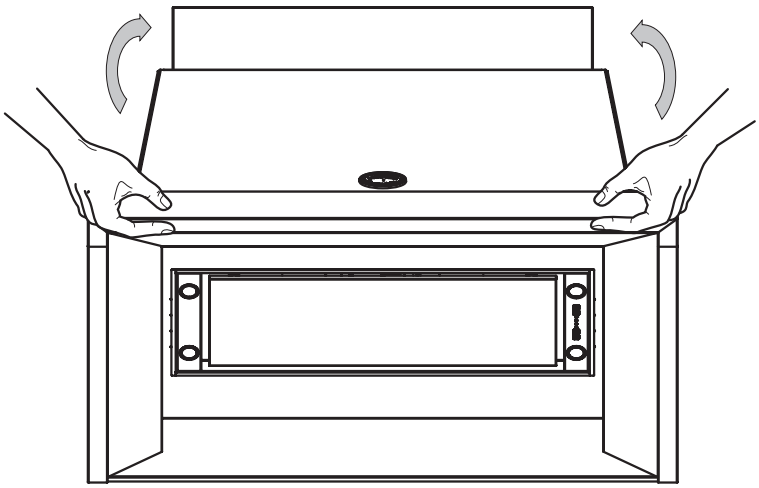

2 - Desatornillar les tornillos que sujeta la fachada de la campana
(item Ⓐ/ fig. ②)

②

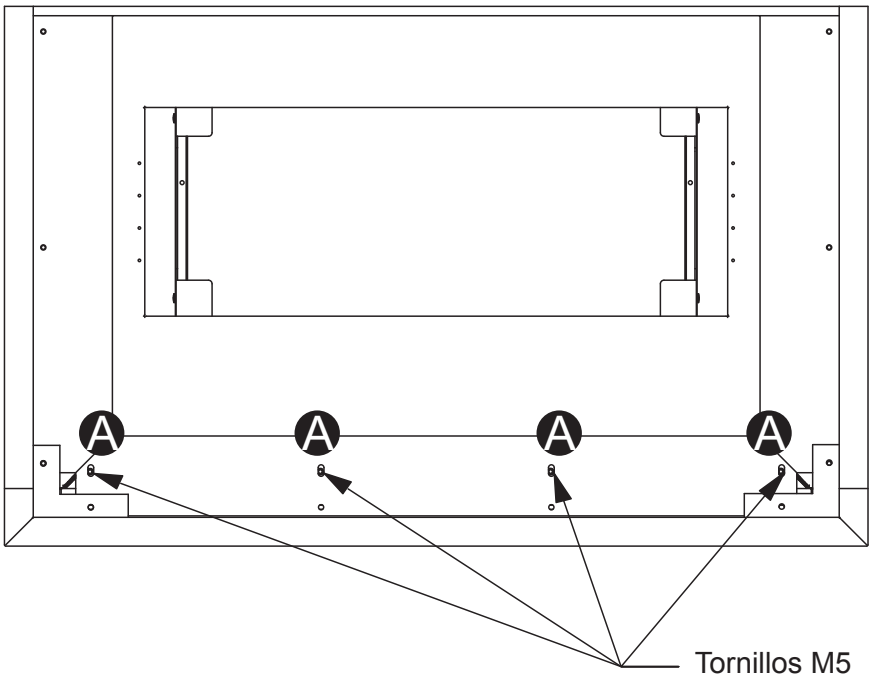

3 - Recolocar la campana en posicion horizontal.

4 - Retirar el panel frontal levantándolo ligeramente hacia uno mismo/ fig.(3).

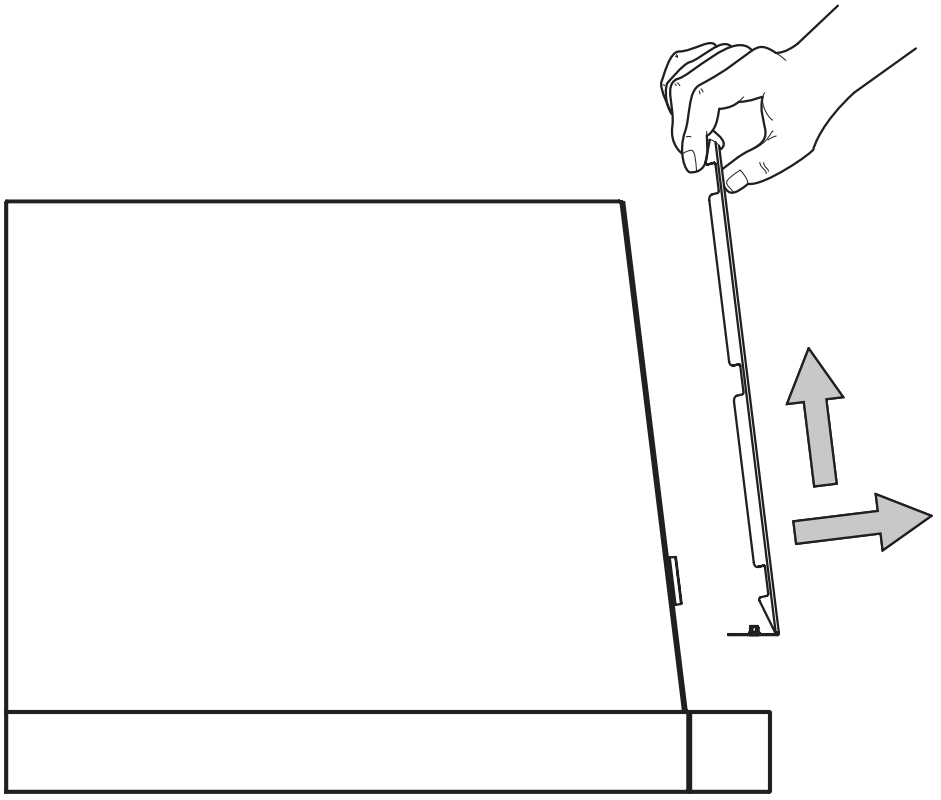

(3)

INSTALACIÓN DE LA CAMPANA

<u>Montaje de la campana</u>:

1 - Marcar y taladrar los agujeros de la fijación / fig. ④.
2 - Colocar y fijar los dos patillas de fijación de la tapa trasera **(tornillo tipo M5**).

Atención : En caso de colocar el panel trasero montar en primer lugar el panel antes de colocar la campana.

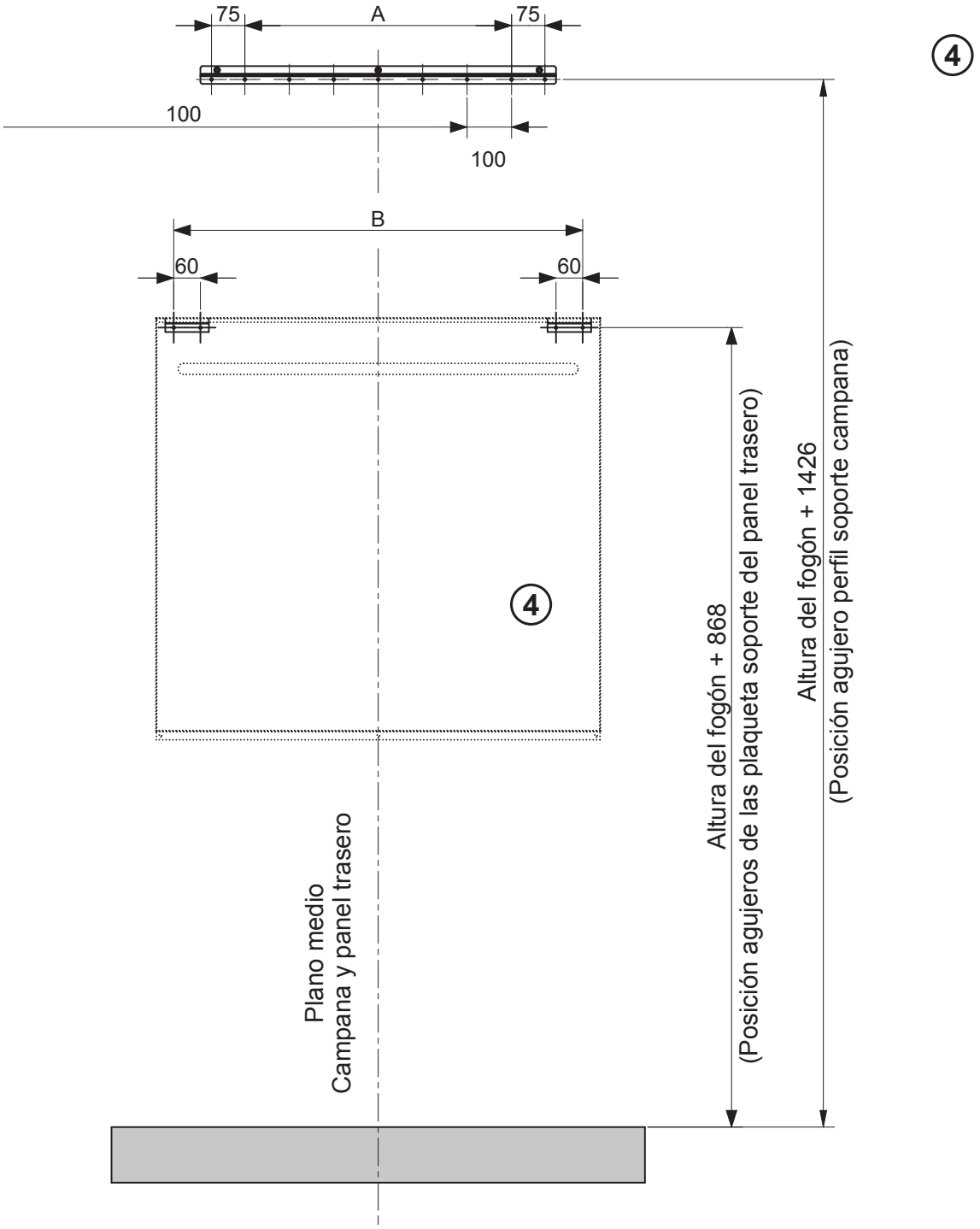

	L1HM-L2HM 900	L1HM-L2HM 1100	L1HM-L2HM 1200	L2HM 1300	L2HM 1600	L2HM 1700	L2HM 2000	L2HM 2400
A	300	500	600	700	1000	1100	1400	1800
B	620	820	920	1020	1320	1420	1720	2120

ES 09-2019

COLOCAR LA CAMPANA

3 - Colgar la campana en el soporte perfil de la campana.

4 - Insertar los tornillos M5 x 35 y HM6 x 30/ fig. ⑤ y ⑥.

5 - Apretar los tornillos ligeramente para ajustar la campana a la pared.

6 - Poner un nivel apretando o desaflojando los dos tornillos M5 x 35.

7 - Termine de presionar la campana contra la pared apretando los tornillos HM6 x 30.

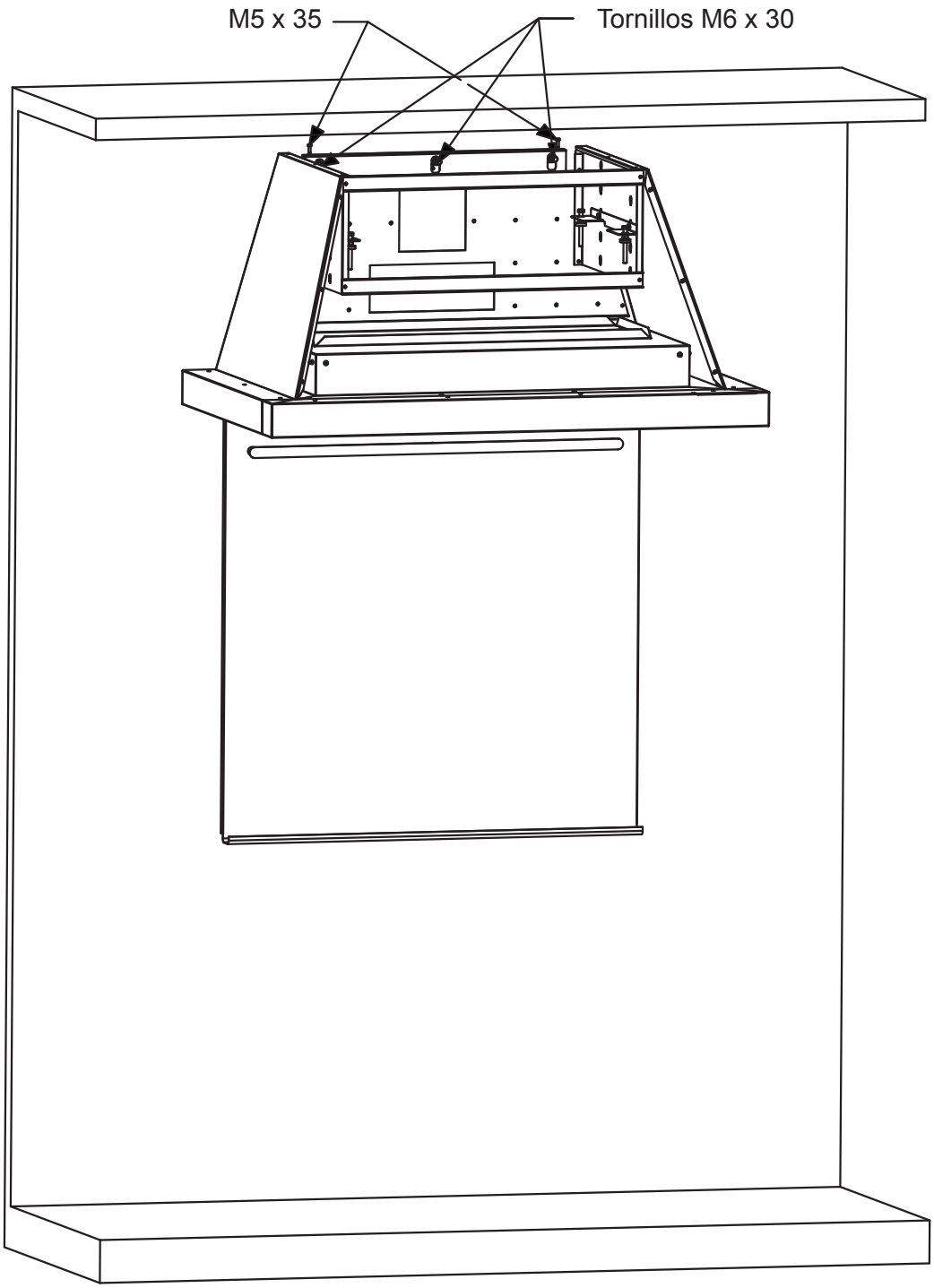

⑤

COLOCAR LA CAMPANA

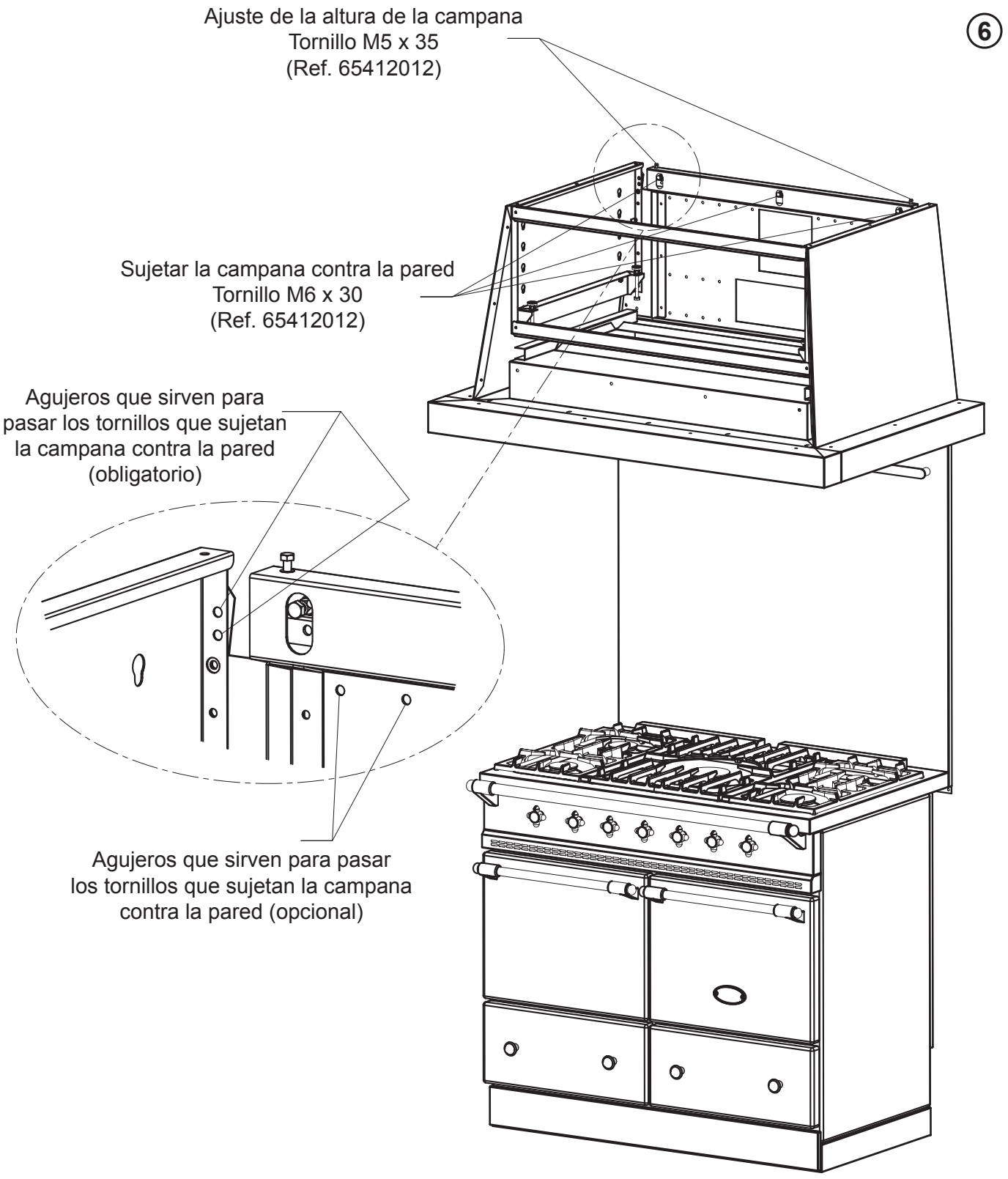

6

ES 09-2019

COLOCAR LOS MOTORES EXTRACTORES

Colocardentro de la campana /Fig. ⑦

1 - Quitar los 4 tornillos de la fachada de la fijación de los soportes y quitar los soportes frontales.

2 - Preparar y colocar el grupo de extracción con ayuda de las instrucciones del elemento a poner.

⑦

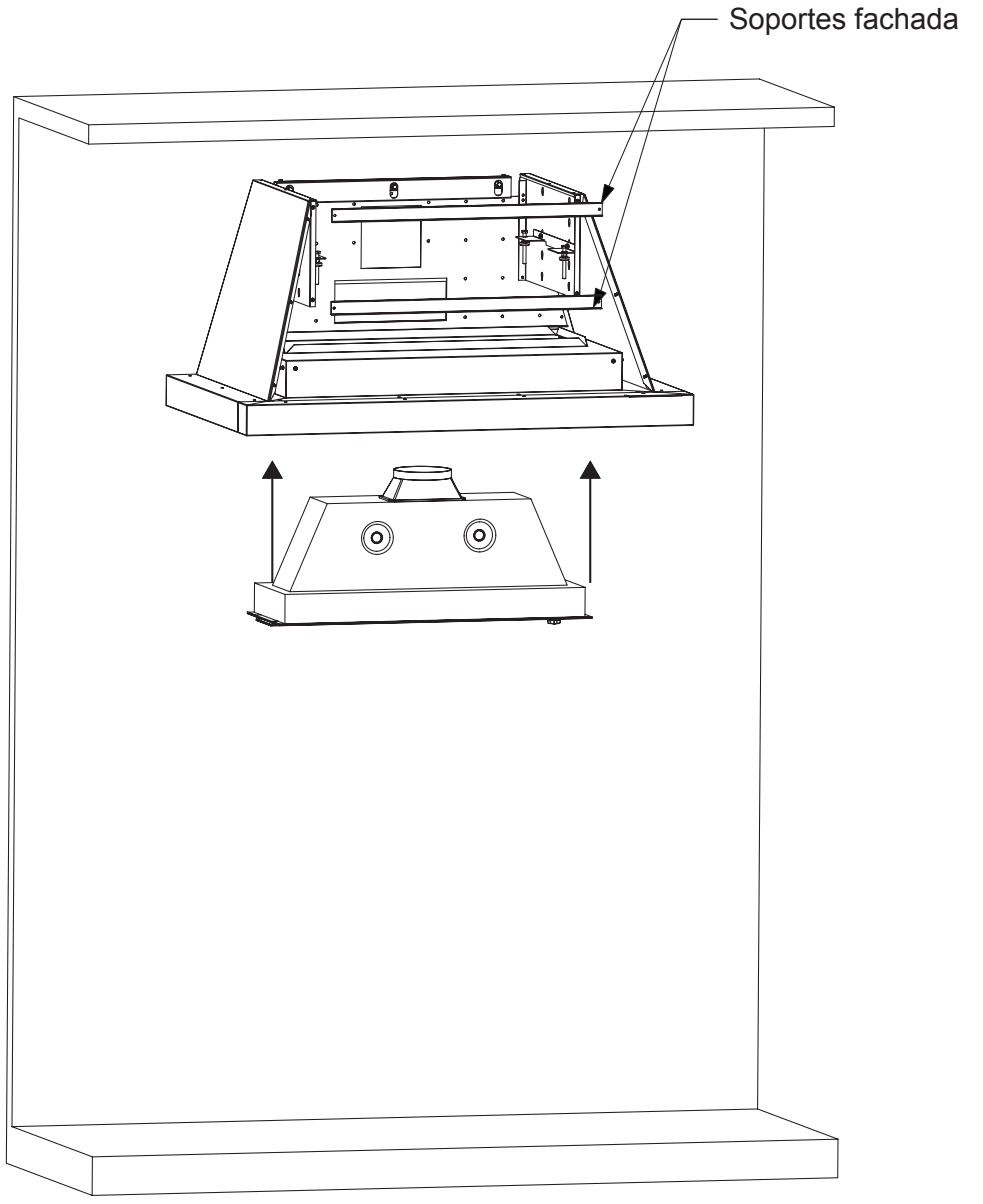

ES 09-2019

COLCOAR EL REALCE DE LA CAMPANA

Verificar la altura del techo y ajustar los soportes del real ceusando los agujeros / Fig. ⑧.

⑧

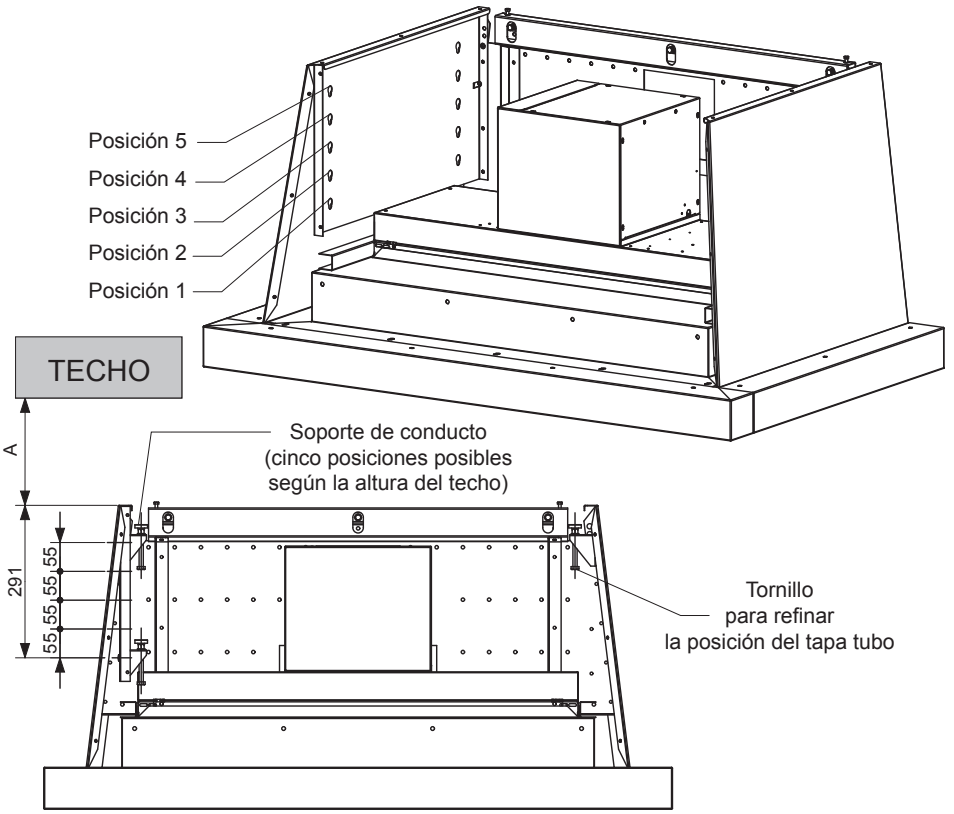

A	0 à 50	50 à 105	105 à 160	160 à 215	215 à 240
N° posición	1	2	3	4	5

Insertar el el tapa tubos entre el techo y los soportesdel tapa tubos (Fig.⑨).

Seguidamente ajustar los anclajes hasta el encaje hasta el techo / Fig. ⑩.

Atención! No forzar los anclajes.

⑨

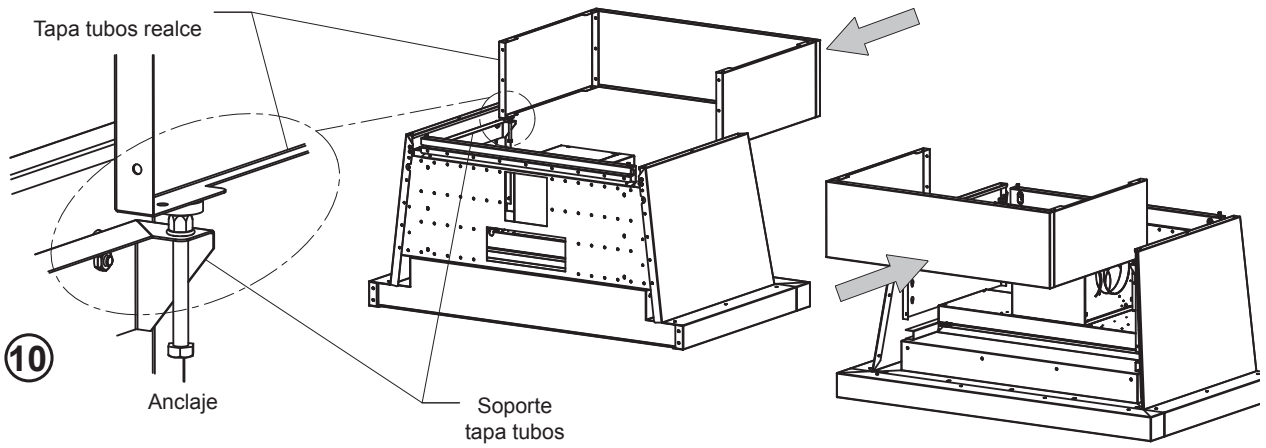

ES 09-2019

MONTAR EL REALCE DE LA CAMPANA

Colocar debidemente los soportes del frente y ajustarlo y fijar.

Levantar el frente en el sentido inverso de los anterior mente hecho / Fig. (11).

Montar el marco y los paneles (Fig. (12) y página siguiente).

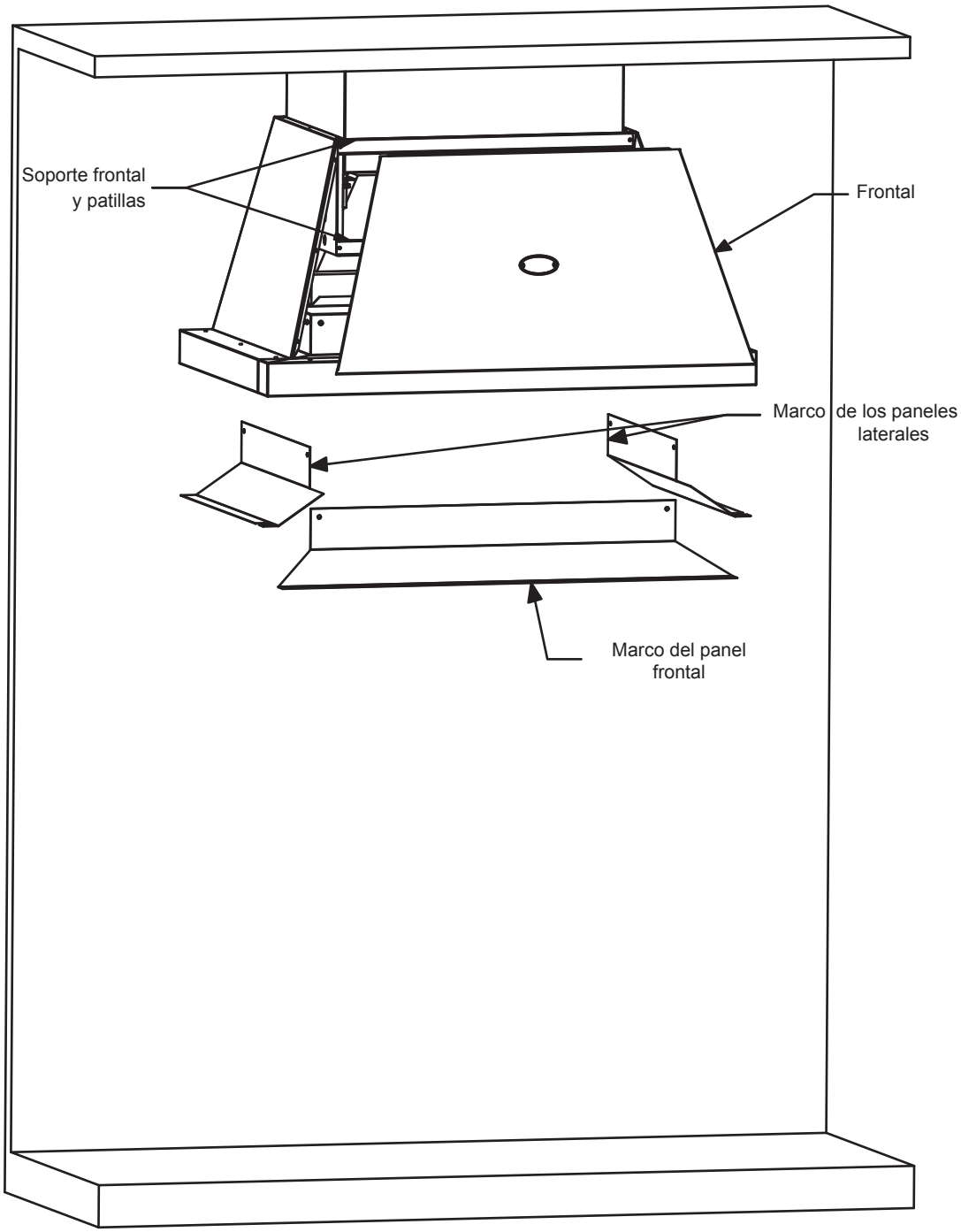

(11)

MONTAJE DE LAS PROTECCIONES DE LALAVIGA

1. Colcar la protección ← , fijar la parte trasera con tornillo inoxidables M5.
2. Colocar la protección ↑, I fijarla a la parte trasera con un tornillo inoxidable M5.
3. Colocar la protección → , fijarla al soporte del grupo ↓ con 2 tornillos inoxidables M5. Ajustar el tornillo final en la proteccciones ← y ↑.

⑫

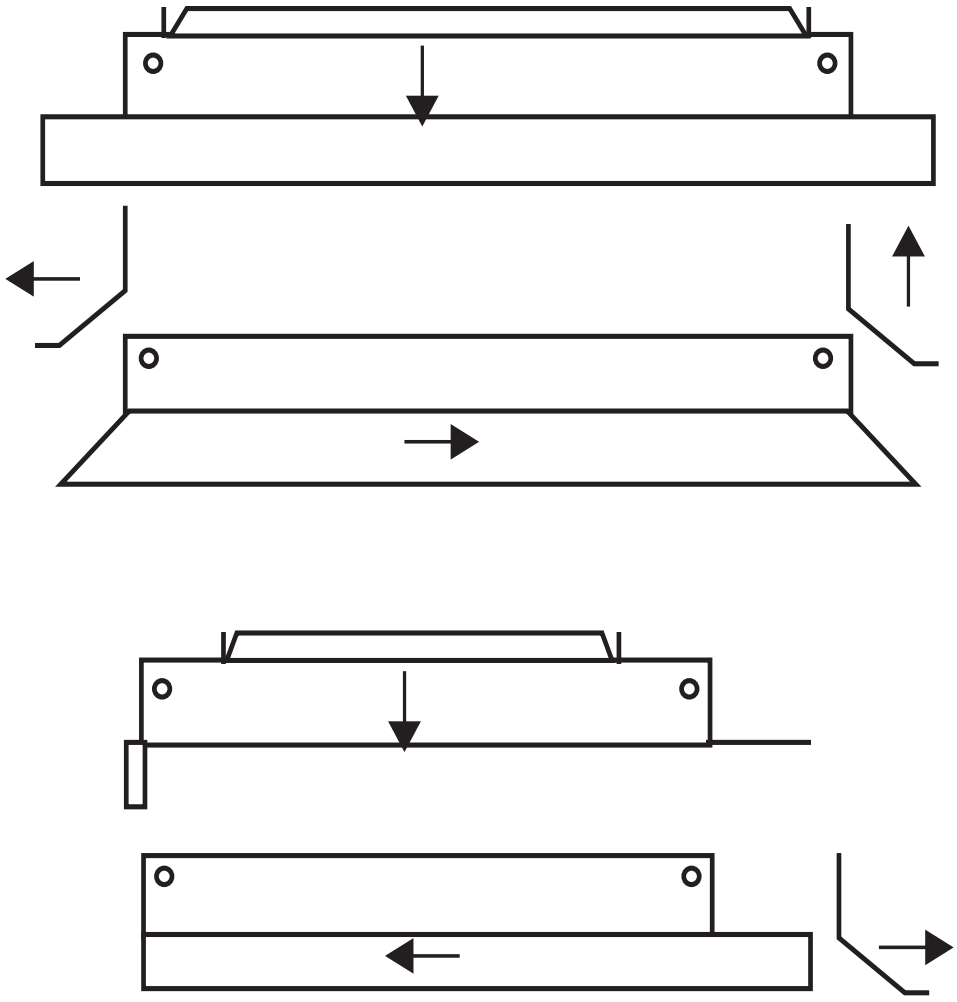

UTILIZACIÓN

La instalación se debe realizar conforme con la normativa vigente en el país de la instalación del aparato y conforme a las instrucciones contenidas en este manual.

Este manual será entregado al usuario después de la instalación.

USO

<u>Funcionamiento</u>:

La Campanas **Lacanche** están dotadas de una turbine o de 2 turbinas de tipo 600m3/h que absorben los vapores a través de filtros de grasa.

Para un funcionamiento normal se aconsejatomar en cuenta las siguientes indicaciones:

- Colocar las cacerolas de talmodo que el vapor no salga del plano inferior de la campana.
- Evitar las corrientes de aire por encima del plano de cocina.
- Prever una entrada de aire equivalente al caudal de la campana. Si esta condición no se cumple, el rendimiento no sera el óptimo.

<u>Puesta en servicio</u>:

El panel de mandos de cada grupo de extracción esta determinado por el modelo installado.

Par ello consultar el manual de utlización del fabricante para sus funciones de utilización.

<u>ATENCIÓN</u>!

ESTA DETERMINANTE MENTE PROHIBIDO FLAMBEAR LOS PREPARACIONES DEBAJO DE LA CAMPANA.

Antes de efectuar cualquier limpieza cerrar la alimentación eléctrica

ATENCIÓN

Esta formalmento desaconsejado de limpiar este aparato con productos que contienen cloro.

Leer con cuidado los consejos y las cuidados en la utilización de los productos para su limpieza y su mantenimiento. Siga las instruccionses del fabricante.

Grupo motor:

Consulte el manual del fabricante del grupo para obtener consejos de mantenimiento.

El desengrase periódico de los filtros debe realizarse al menos una vez al mes, más en caso de uso intensivo.

No utilicen pistola de limpieza a vapor para el grupo motor!

Fachadas esmaltadas:

Use una esponja empapada en agua jabonosa o producto de vidrio, pero nunca limpie el polvo.

También puede usar alcohol para quemar, pero solo cuando el aparato está frío.

Limpieza del acero inoxidable:

La limpieza del acero inoxidable se limpia con productos en aerosol que se venden en los supermercados. Sin embargo, elija un producto que contenga poca silicona para evitar que aparezcan marcas blancas después del secado del producto.

Puede utilizar productos específicos para elementos inoxidables (por ejemplo, ZIP INOXYDABLE®, JONHSON INOXYDABLE®, PPZ INOXYDABLE®), no utilizar nunca productos abrasivos.

Logo Lacanche latón:

Usar un paño suave empapado en un producto especial de latón (por ejemplo, MIROR®). Tenga cuidado si el producto gotea sobre el esmalte, no frote (estos productos contienen abrasivos), enjuague con agua limpia sin frotar.

Otra solución es usar un jabón sólido (piedra de plata, piedra de arcilla) que se puede aplicar con una esponja húmeda en las áreas a limpiar.

Esta solución también es muy efectiva para limpiar y restaurar el brillo de las superficies de latón o cromo.

Información sobre la Eliminación de los residuos eléctricos y electrónicos

Decreto n° 2005-829 de 20 de julio de 2005 relativo a la composición de los aparatos eléctricos y electrónicos y a la eliminación de los residuos procedentes de estos aparatos que contempla las directivas europeas 2002/95/CE y 2002/96/CE.

- Los aparatos eléctricos y electrónicos (AEE) y los residuos de aparatos eléctricos y electrónicos (RAEE) están reglamentados en el plano europeo por dos directivas que tienen como objetivo, por una parte, limitar la utilización de sustancias peligrosas en los AEE y, por otra, favorecer la reutilización, el reciclaje y las demás formas de valorización de los RAEE a fin de reducir la cantidad de residuos que se deben eliminar.

Todos los aparatos eléctricos y electrónicos comercializados desde el 13 de agosto de 2005 deben llevar este marcado.

El pictograma significa que el aparato no puede ser desechado con los demás residuos y que debe ser objeto de una recogida selectiva para su valorización, reutilización o reciclaje.

- Los usuarios de aparatos eléctricos y electrónicos tienen la obligación de no desembarazarse de los RAEE con los residuos municipales no clasificados.

- Se pone a disposición de los usuarios sistemas adecuados de recogida.

- Para cumplir con las regulaciones, Lacanche Industrial Corporation como productor de equipos eléctricos se adhiere a la eco-organización ECO-SYSTEM - Francia.

Respetando estos decretos, los usuarios de aparatos eléctricos y electrónicos evitan efectos potencialmente nefastos para el medio ambiente y la salud humana. También contribuyen a preservar los recursos naturales.

Cappe

Modelli:

L2HM 900E - L2HM 1100E - L2HM 1200E - L2HM 1300E - L2HM 1600E
L2HM 1700E - L2HM 2000E - L2HM 2400E

IT 09-2019

SOCIÉTÉ INDUSTRIELLE DE LACANCHE - 6 RUE HUBERT COSTE - 21230 LACANCHE

GENERALE 204

SCHEDE TECNICHE, MISURE E DIMENSIONI 206

MANUALE DI INSTALLAZIONE 229

RACCOMANDAZIONI 231

INSTALLAZIONE 233

INSTALLAZIONE DELLA CAPPA 237

INSTALLAZIONE DEI GRUPPI 241

INSTALLAZIONE DEL CAMINO DELLA CAPPA 243

MONTAGGIO DEI PANNELLI DEL TELAIO INFERIORE 245

MANUALE UTENTE 247

USO 248

PULIZIA E MANUTENZIONE 249

Nota relativa allo smaltimento di rifiuti di apparecchiature elettriche ed elettroniche 250

Presentazione:

Le cappe Lacanche sono progettate per armonizzarsi con l'estetica della gamma "Classica" e "Moderna" e offrono prestazioni ottimali.

Le cappe Lacanche, sono progettate per lo scarico esterno, attraverso un condotto di scarico degli odori e dei vapori di cottura.

Possono essere, su richiesta configurate anche per l'utilizzo con modalità di riciclo. Sono realizzate partendo da una struttura di metallo.
I pannelli esterni sono realizzati in lamiera d'acciaio verniciata a polvere nera. Come opzione, sono anche disponibili con finitura colorata o acciaio inossidabile.

Le fasce inferiori, frontali e laterali, sono realizzate in acciaio inossidabile.

I camini superiori, anch'essi in acciaio inossidabile, sono regolabili in altezza (da 0 a 240 mm) e consentono, dopo l'installazione, un collegamento omogeneo al soffitto.

Su richiesta, questi possono anche essere realizzati su misura, per ottenere un collegamento cappa/soffitto con un'altezza superiore di 240 mm. Da specificare tra quattro dimensioni disponibili (in mm: 250/500,500/750,750/1000).

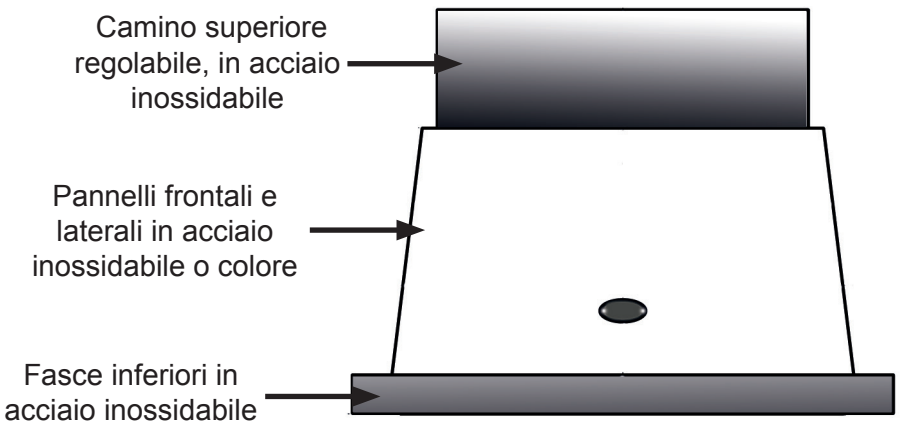

<u>Motori</u> (Solo NOVY):

Equipaggiati con gruppi aspirantiche dispongono di motori con un elevato rapporto flusso / pressione, le cappe Lacanche sono anche molto silenziose grazie alla insonorizzatore incorporata nei motori stessi.

A seconda del modello, vengono proposte una o due soluzioni di motore:

<u>L2HM-E: Cappa aspirante diretta - Motore integrato o dissociato</u>

Cappa aspirante radiale - Motore integrato o dissociato disponibile per modelli con larghezza del rivestimento compresa tra 900 e 2400 mm, adatto per forni da 700 a 2200 mm.

Cappa dotata di motore integrato con filtri inox, finitura inox, illuminazione LED regolabile, motore dissociabile aspirazione periferica, telecomando.

Nella configurazione con motore dissociato il motore si può installare a distanza all'interno dell'abitazione con l'aiuto di un kit di raccordo (LKRH).

<u>Alimentazione</u>:

230 V.

<u>Installazione</u>:

L'installazione della Cappa Lacanche è semplificata grazie a una buona accessibilità agli elementi tecnici.

E' necessario prima dell'installazione di assicurarsi della solidità della parete di supporto.

SCHEDE TECNICHE, MISURE E DIMENSIONI

L2HM 900E - VISTA LATERALE

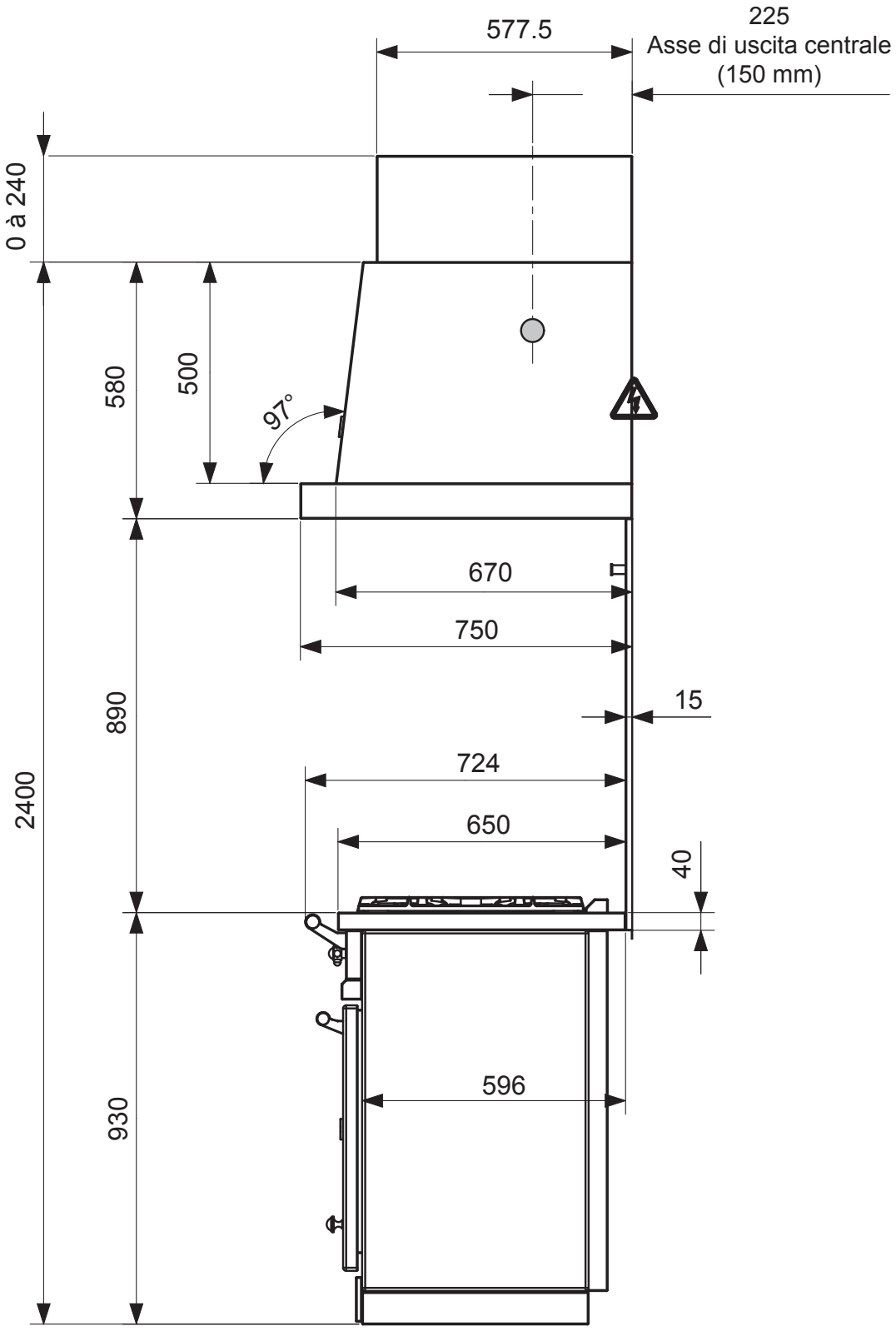

SCHEDE TECNICHE, MISURE E DIMENSIONI

L2HM 900E - VISTA FRONTALE

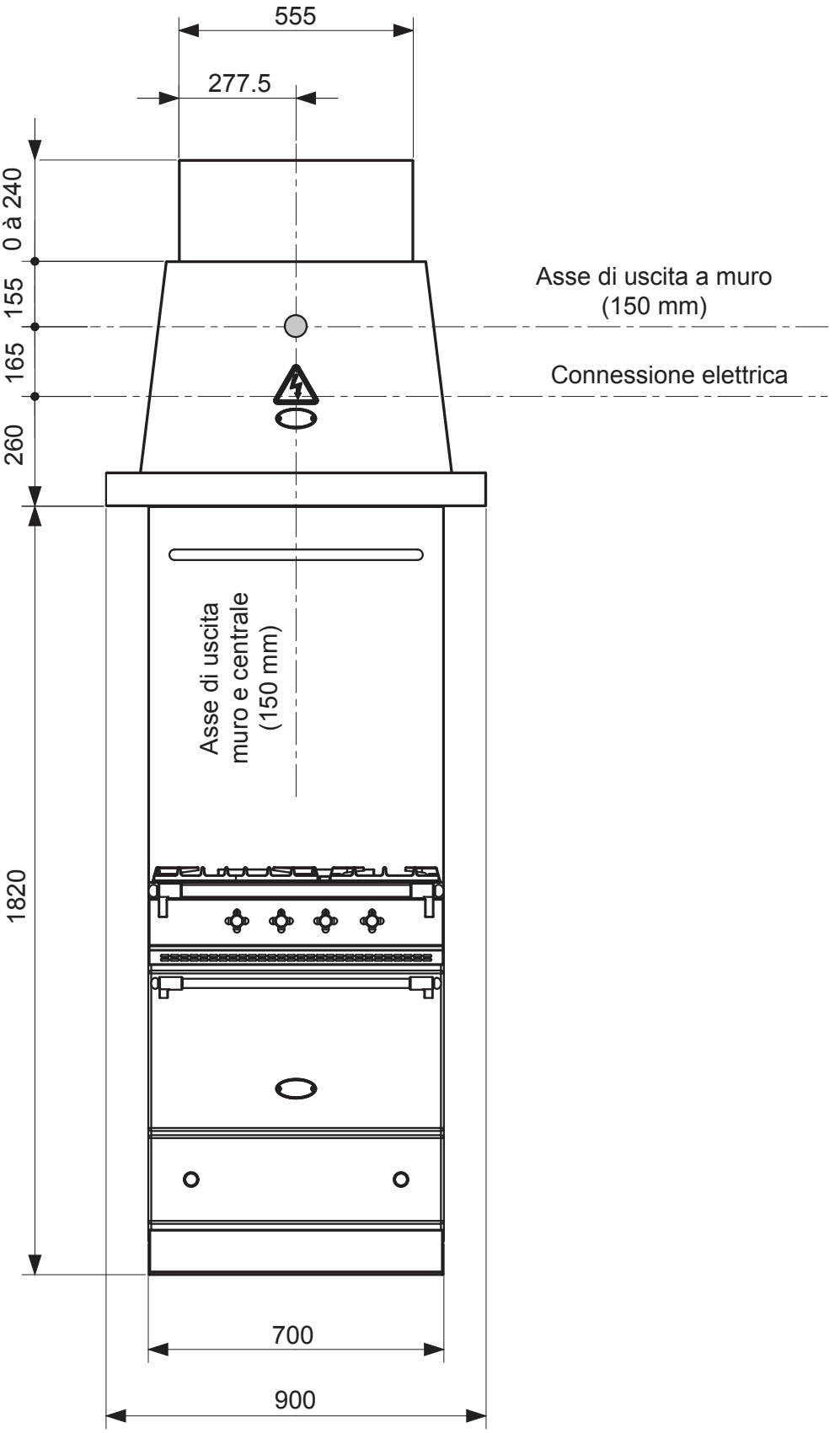

IT 09-2019

SCHEDE TECNICHE, MISURE E DIMENSIONI

L2HM 1100E - VISTA LATERALE

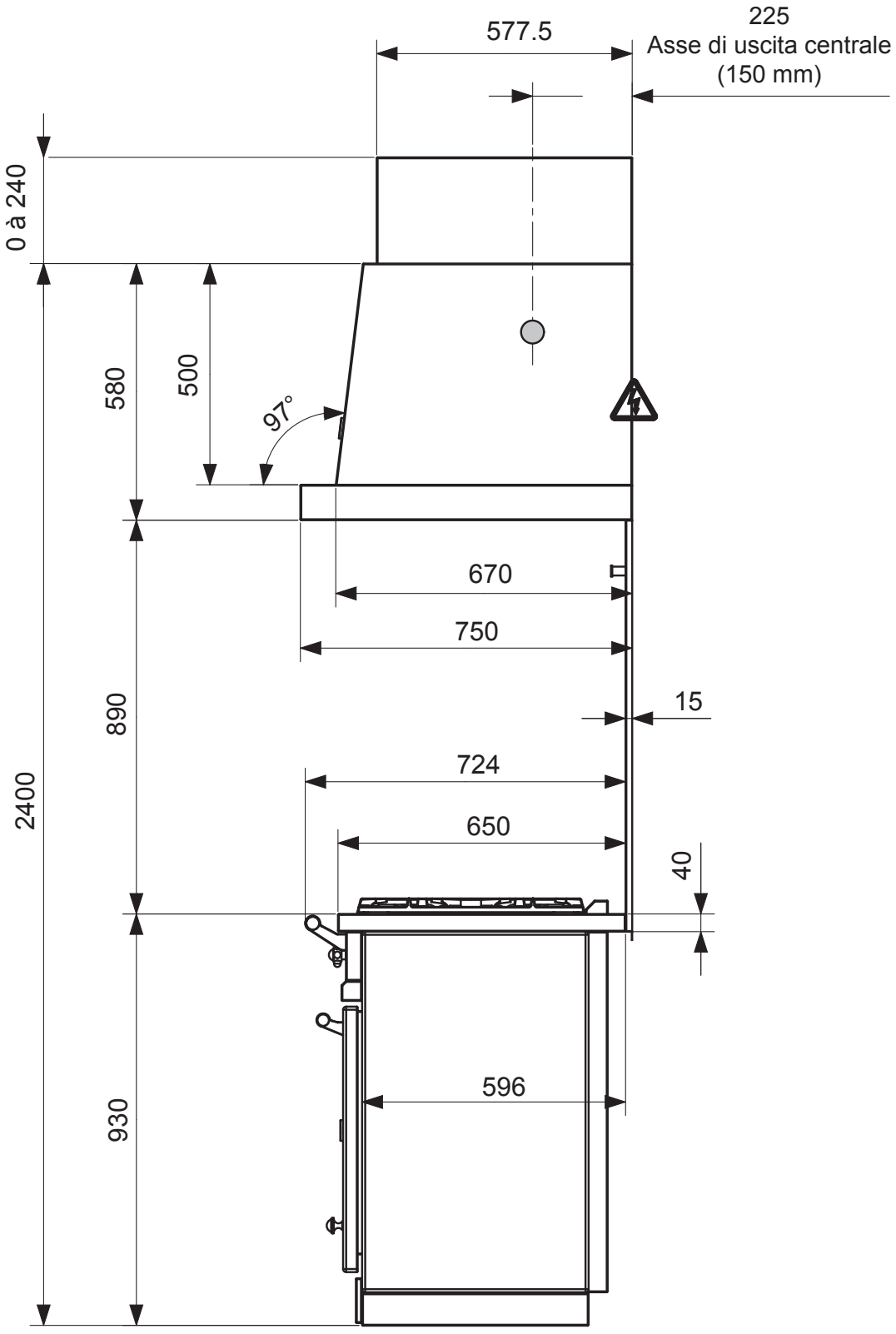

SCHEDE TECNICHE, MISURE E DIMENSIONI

L2HM 1100E - VISTA FRONTALE

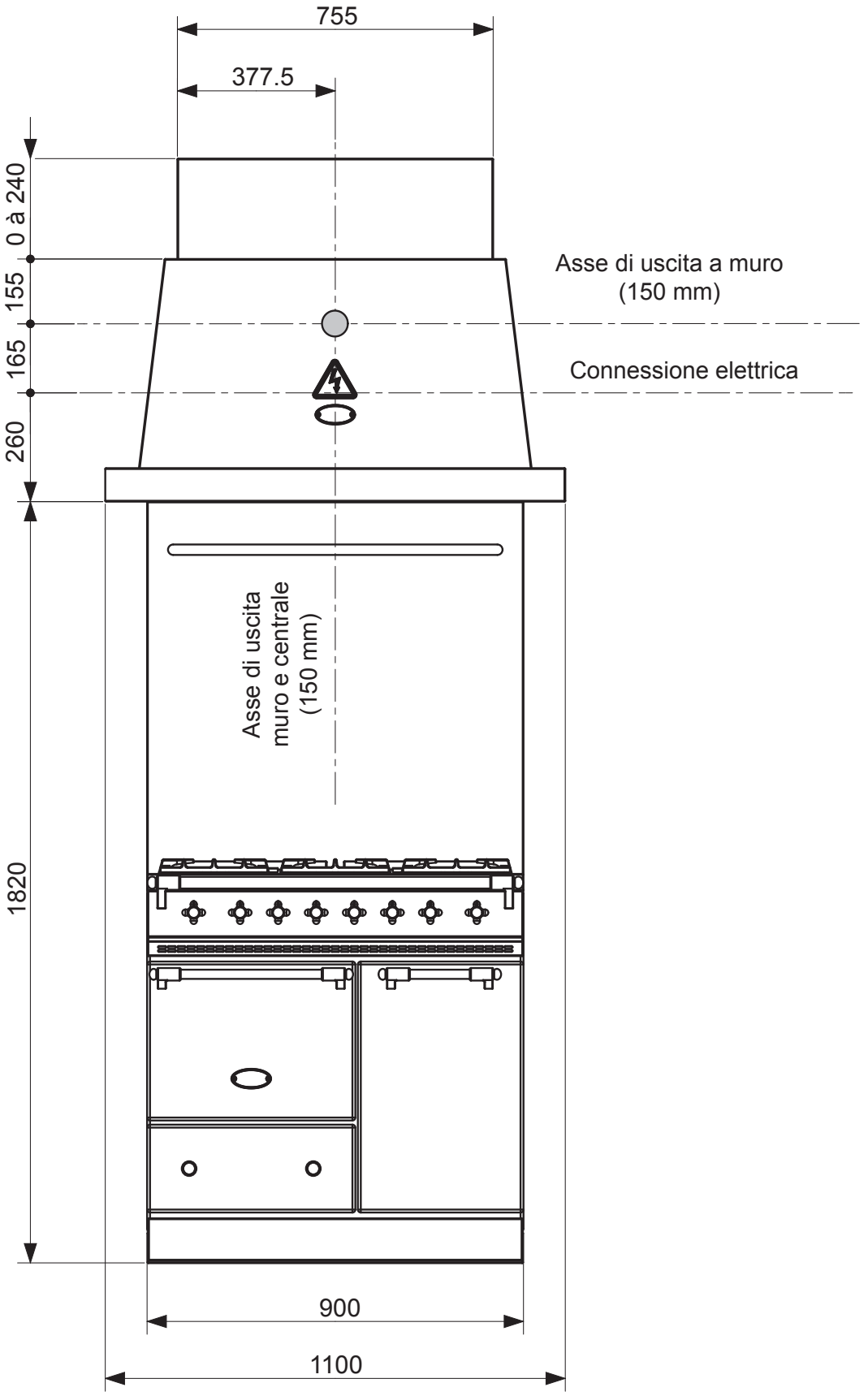

IT 09-2019

SCHEDE TECNICHE, MISURE E DIMENSIONI

L2HM 1200E - VISTA LATERALE

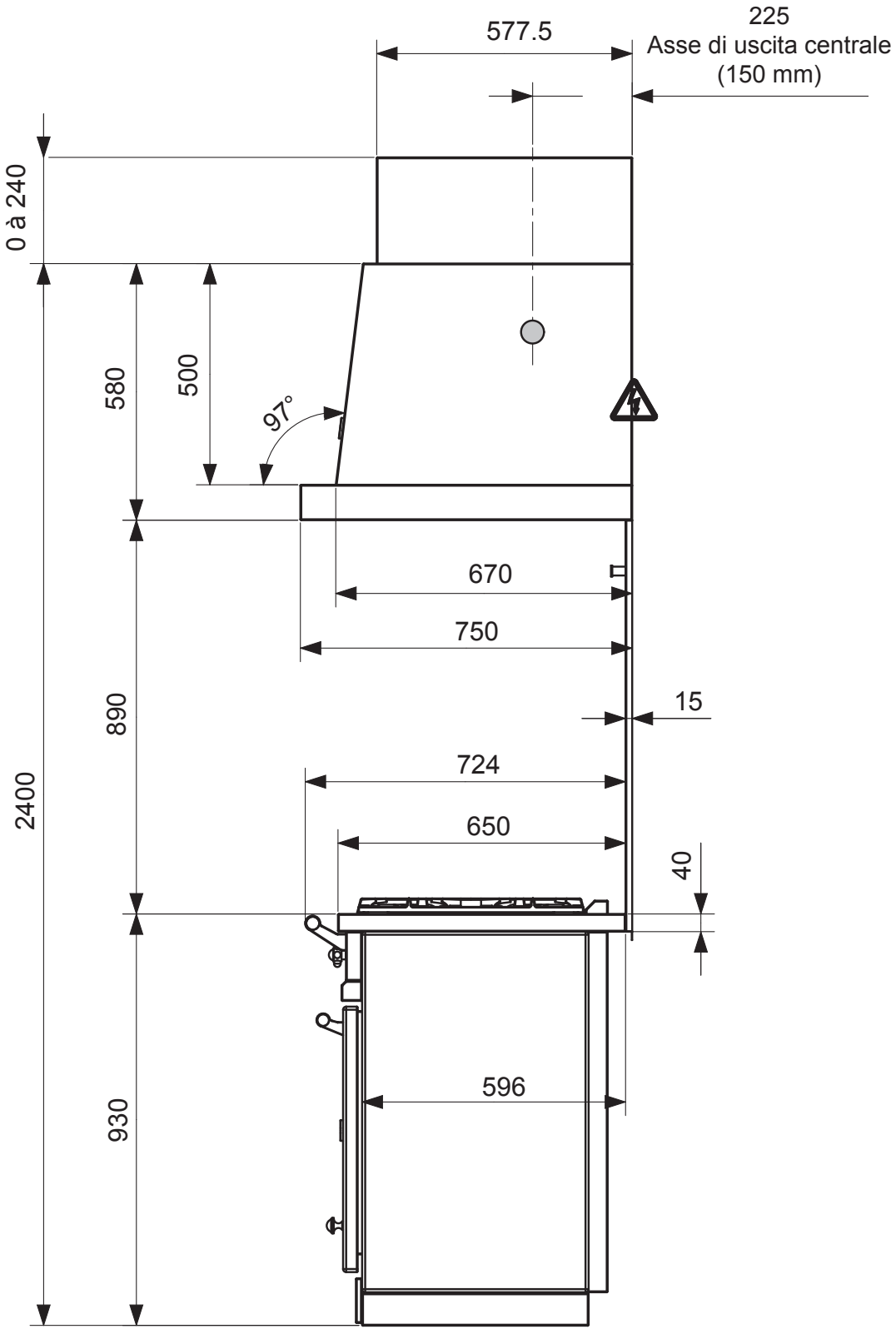

L2HM 1200E - VISTA FRONTALE

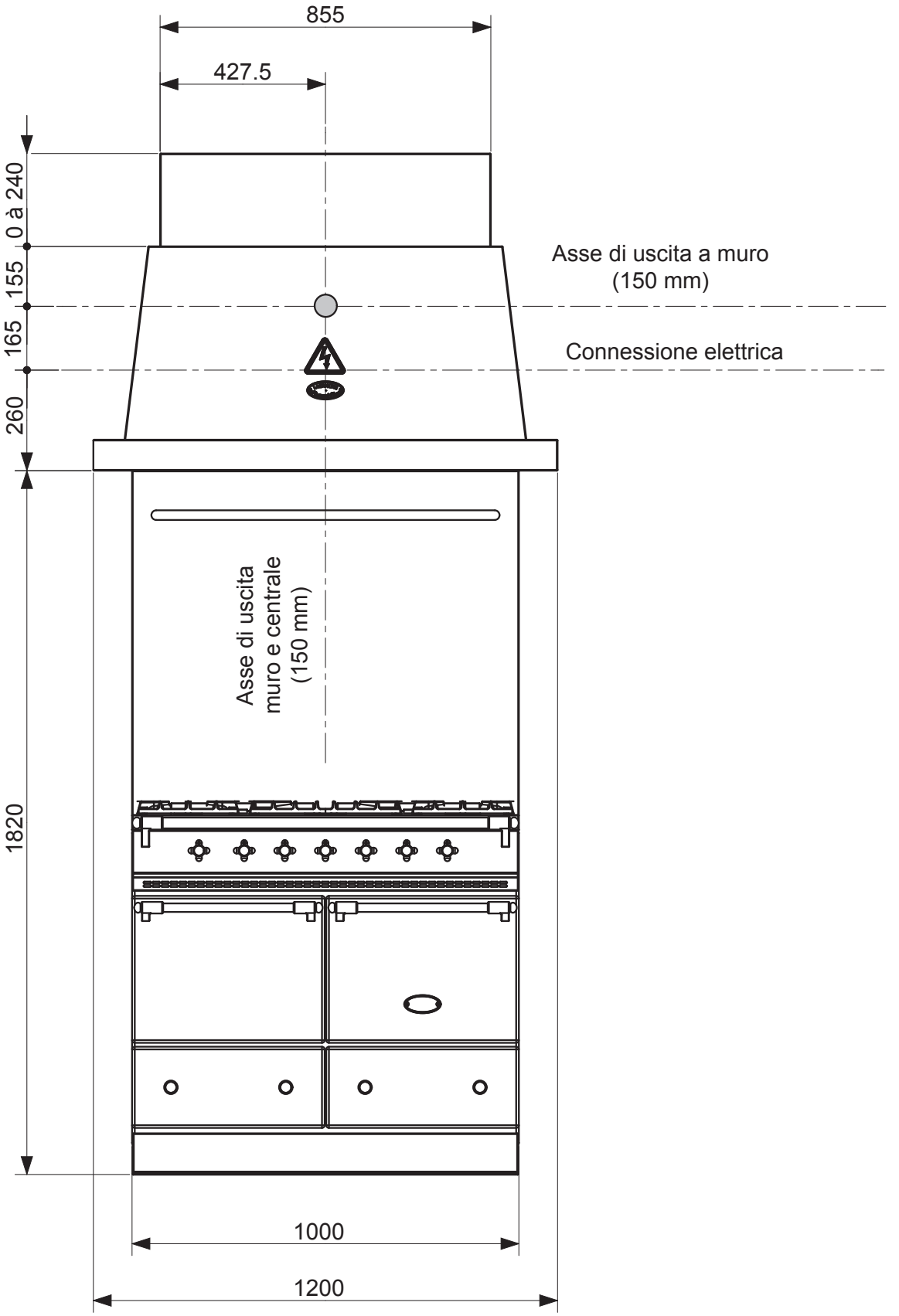

SCHEDE TECNICHE, MISURE E DIMENSIONI

L2HM 1300E - VISTA LATERALE

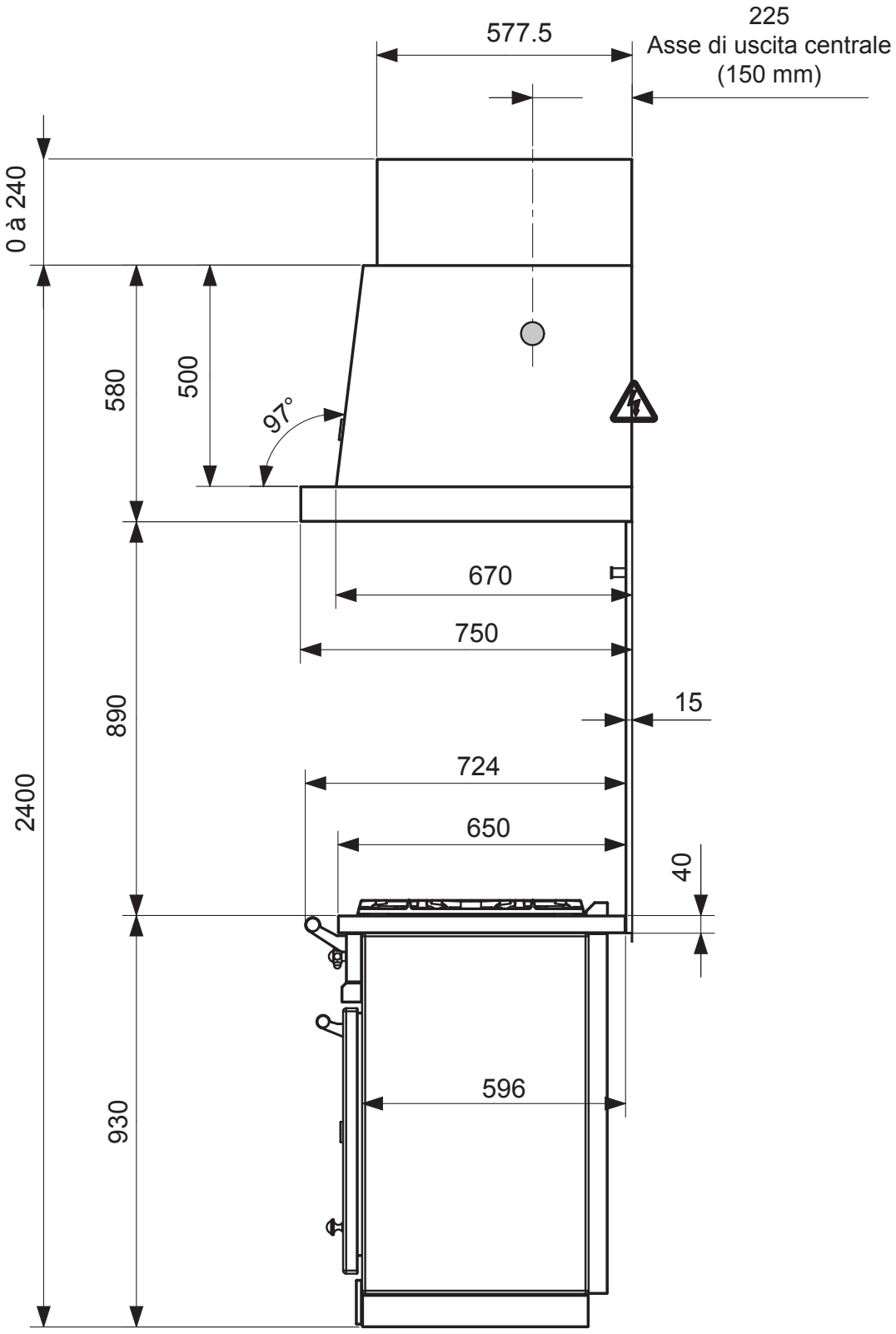

L2HM 1300E - VISTA FRONTALE

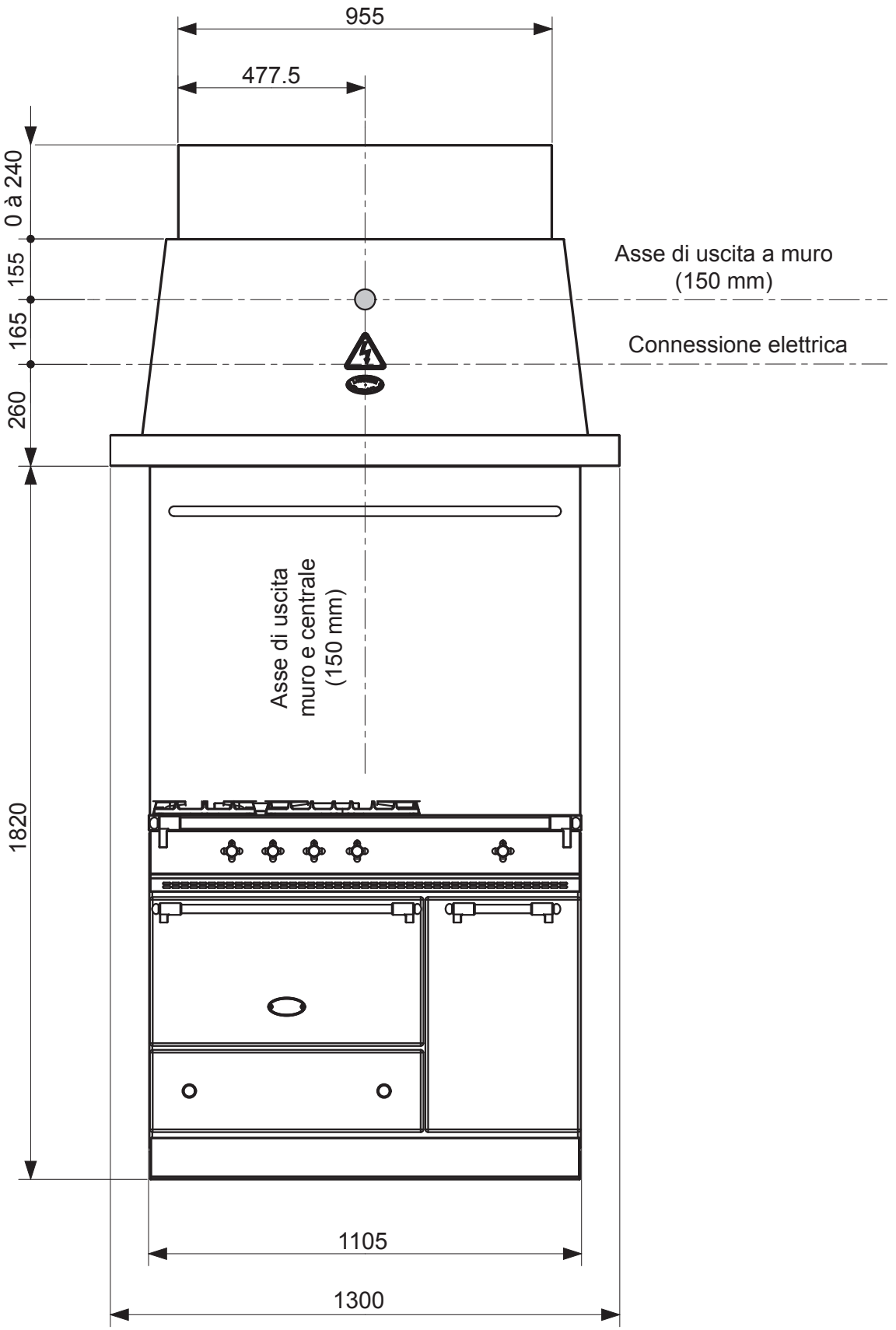

SCHEDE TECNICHE, MISURE E DIMENSIONI

L2HM 1600E - VISTA LATERALE

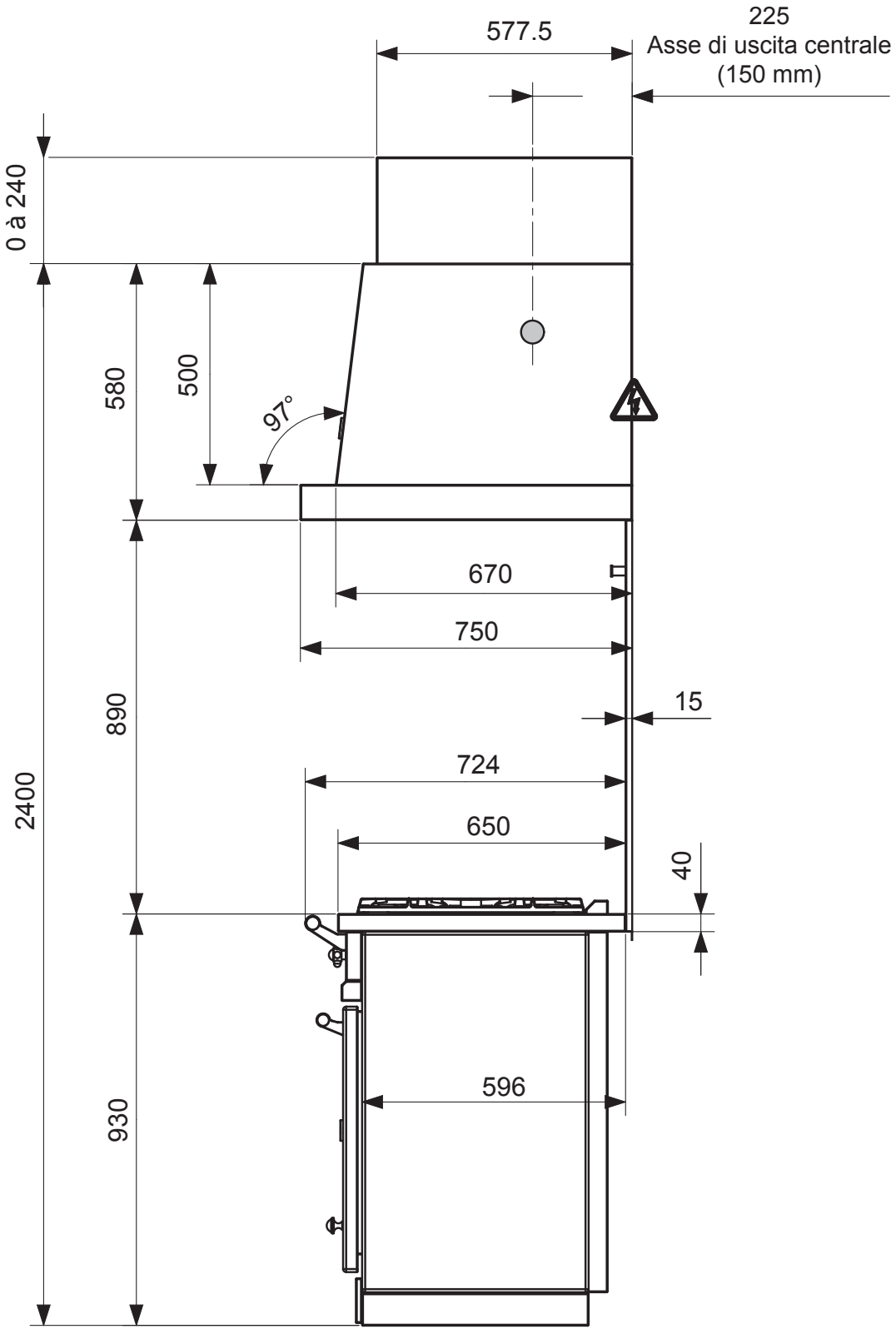

L2HM 1600E - VISTA FRONTALE

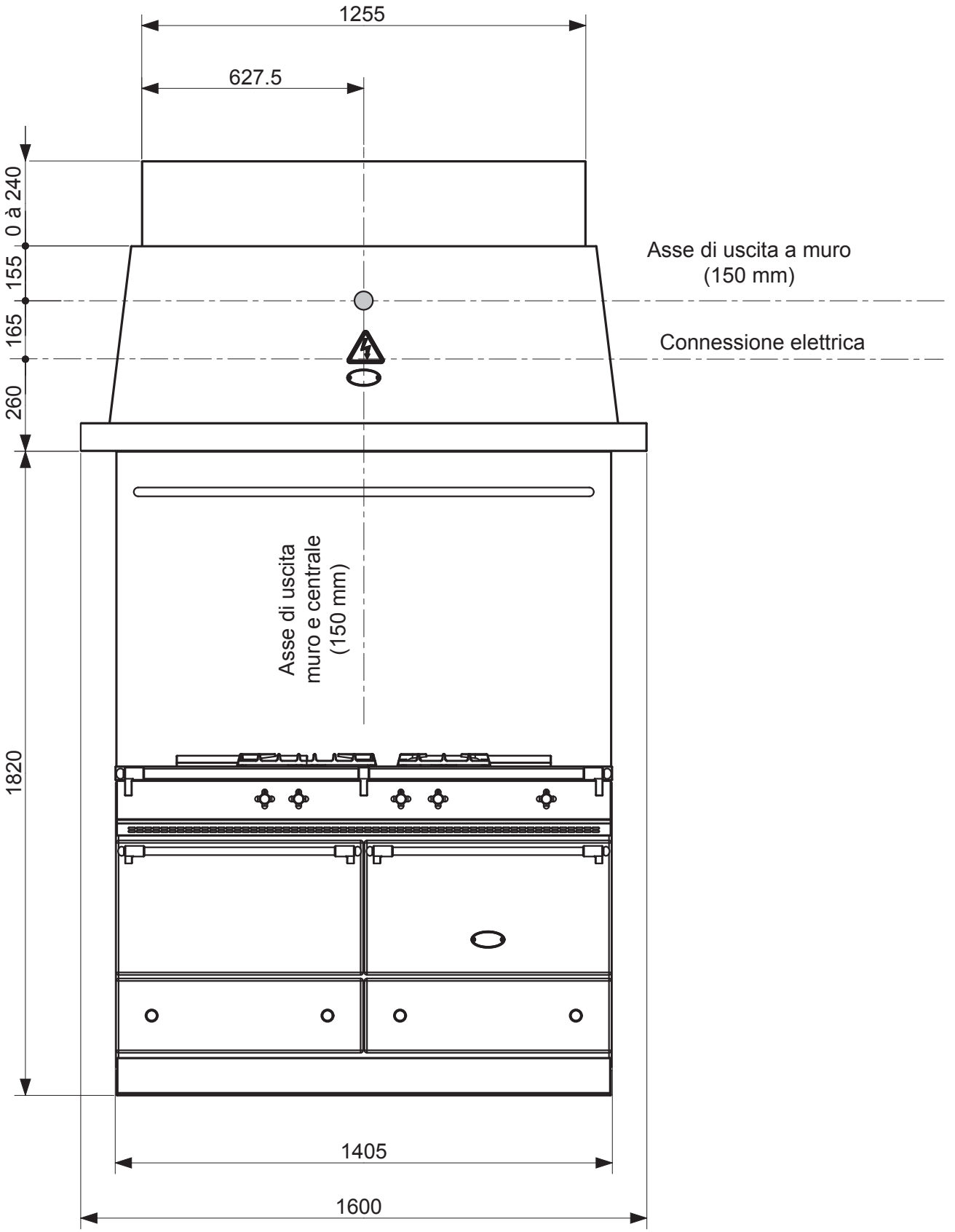

SCHEDE TECNICHE, MISURE E DIMENSIONI

L2HM 1700E - VISTA LATERALE

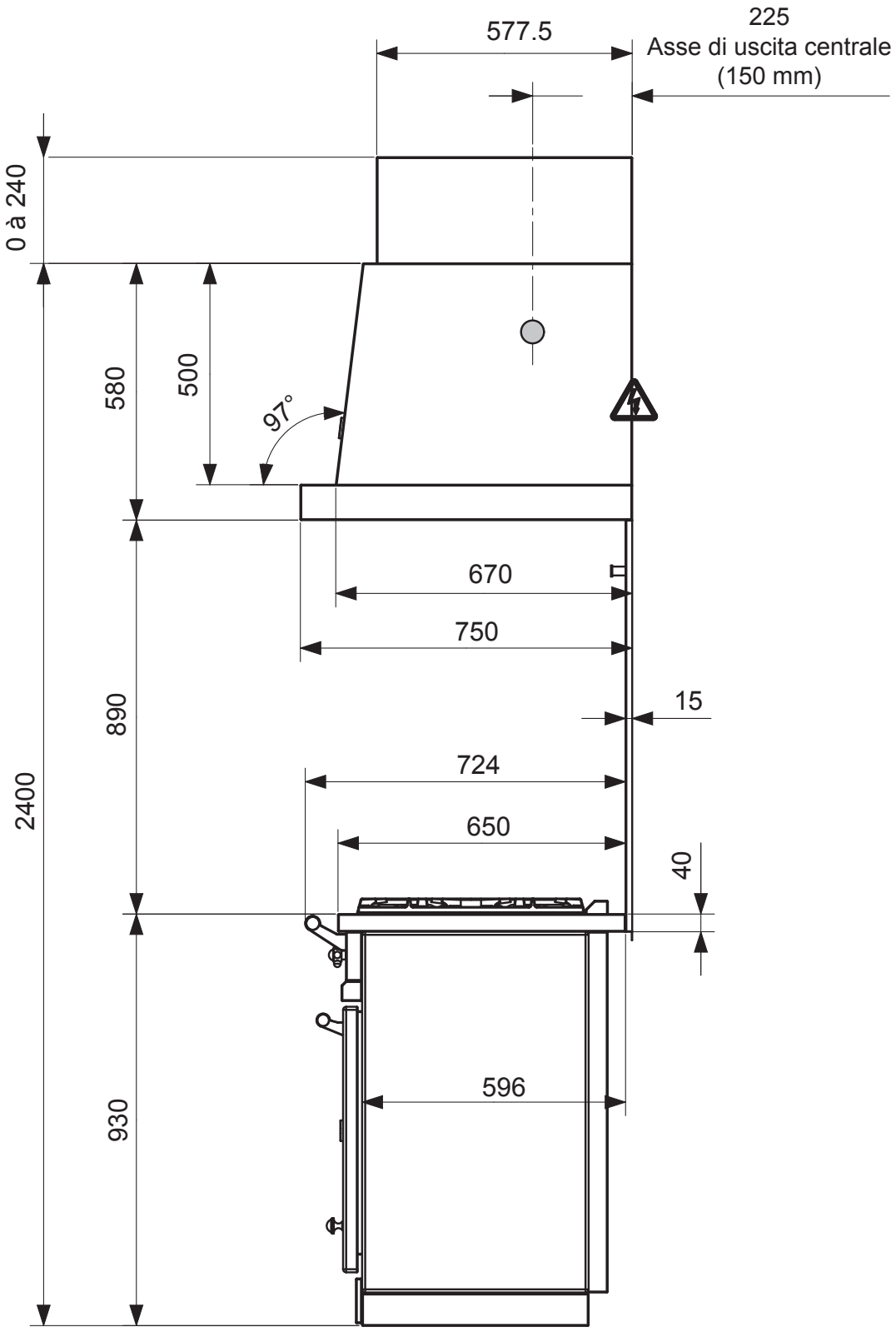

SCHEDE TECNICHE, MISURE E DIMENSIONI

L2HM 1700E - VISTA FRONTALE

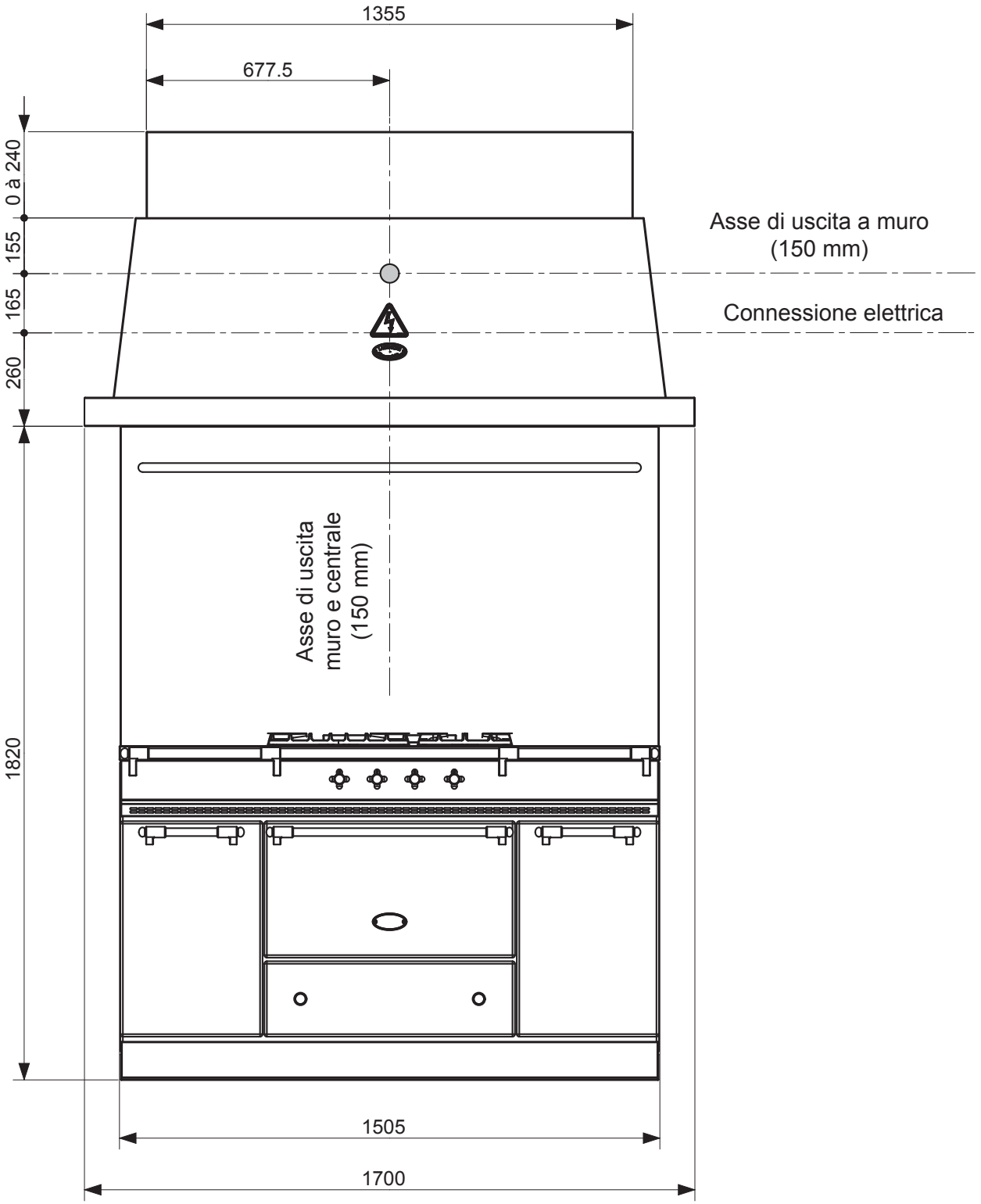

IT 09-2019

SCHEDE TECNICHE, MISURE E DIMENSIONI

L2HM 2000E - VISTA LATERALE

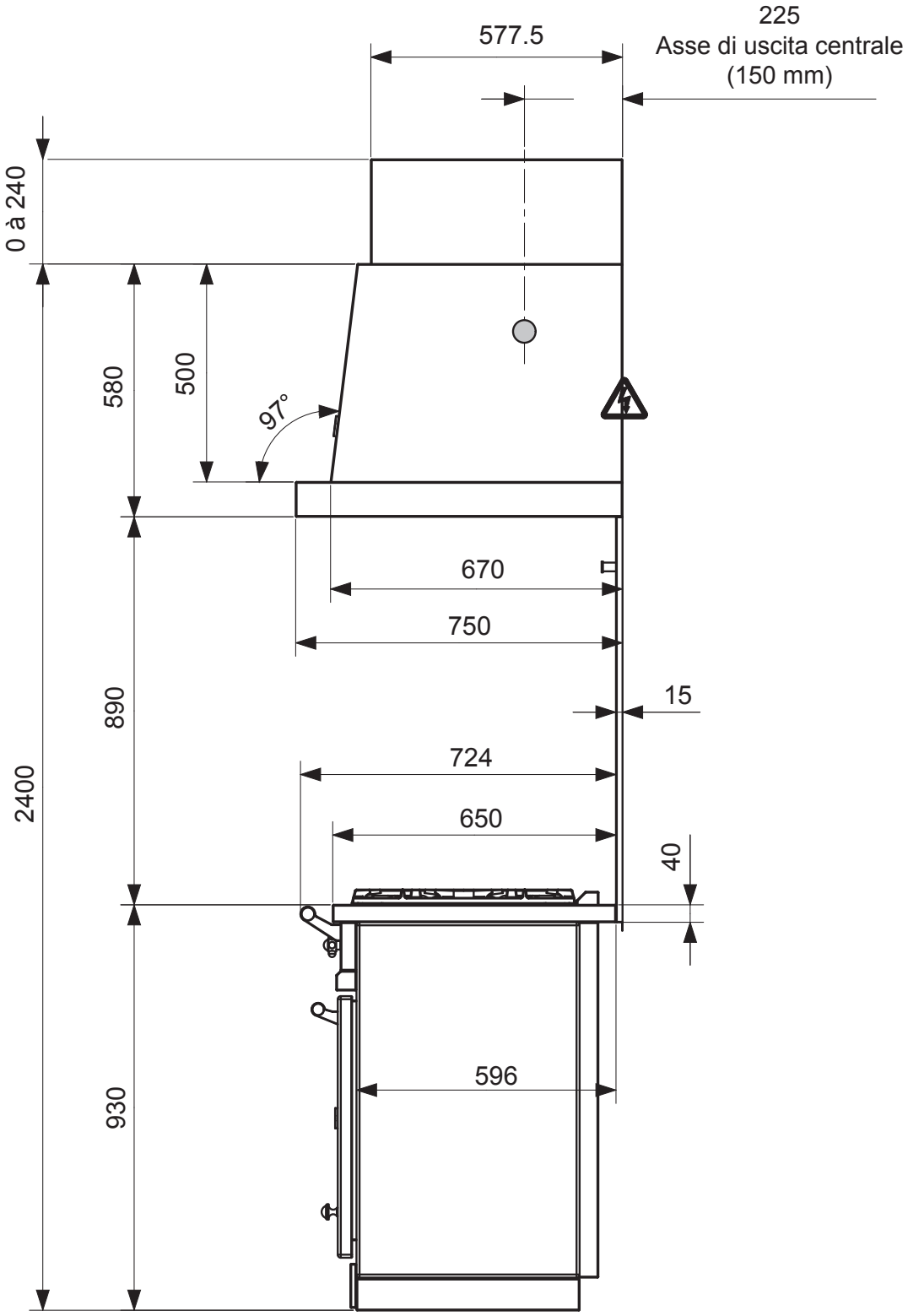

SCHEDE TECNICHE, MISURE E DIMENSIONI

L2HM 2000E - VISTA FRONTALE

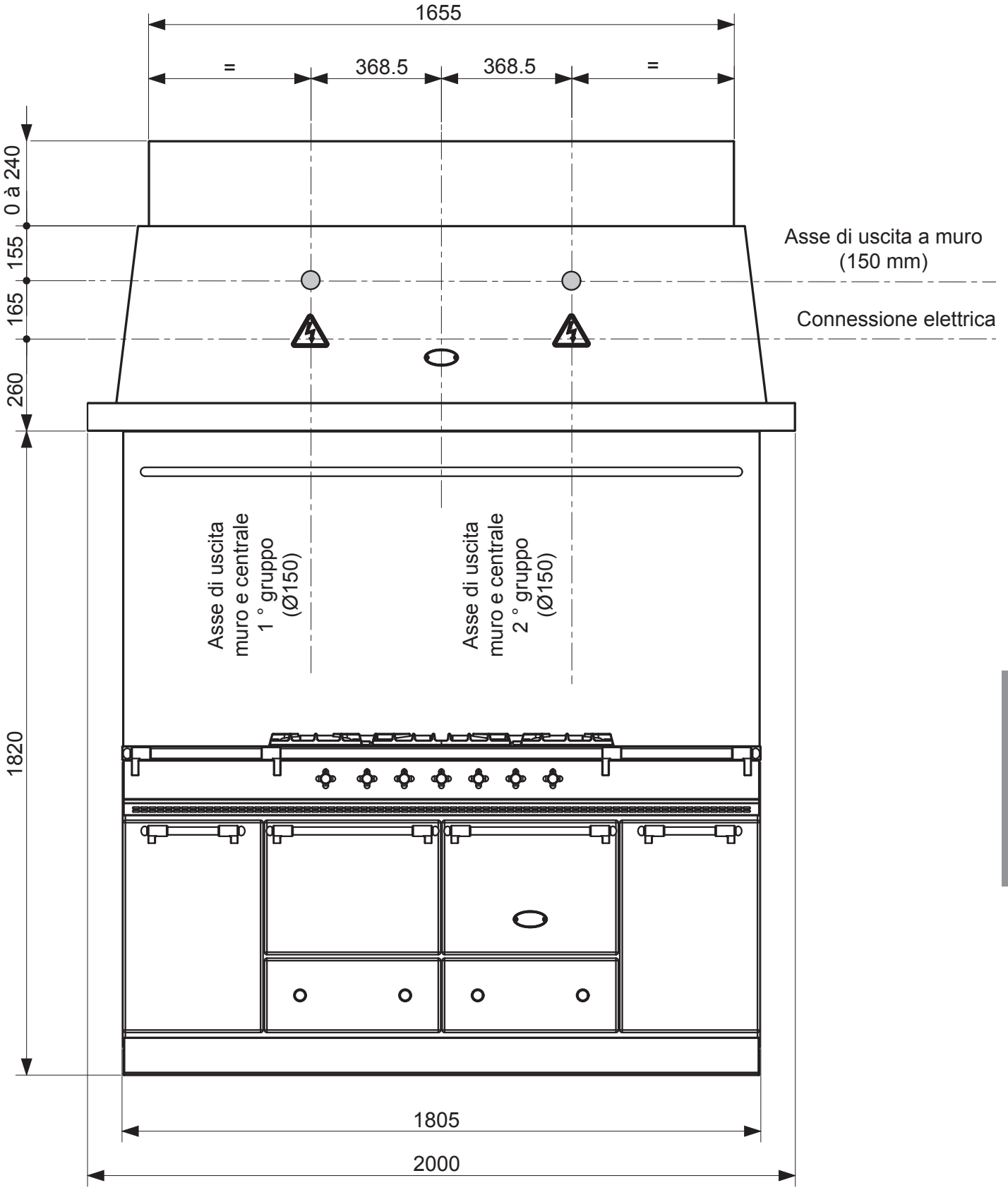

IT 09-2019

SCHEDE TECNICHE, MISURE E DIMENSIONI

L2HM 2400E - VISTA LATERALE

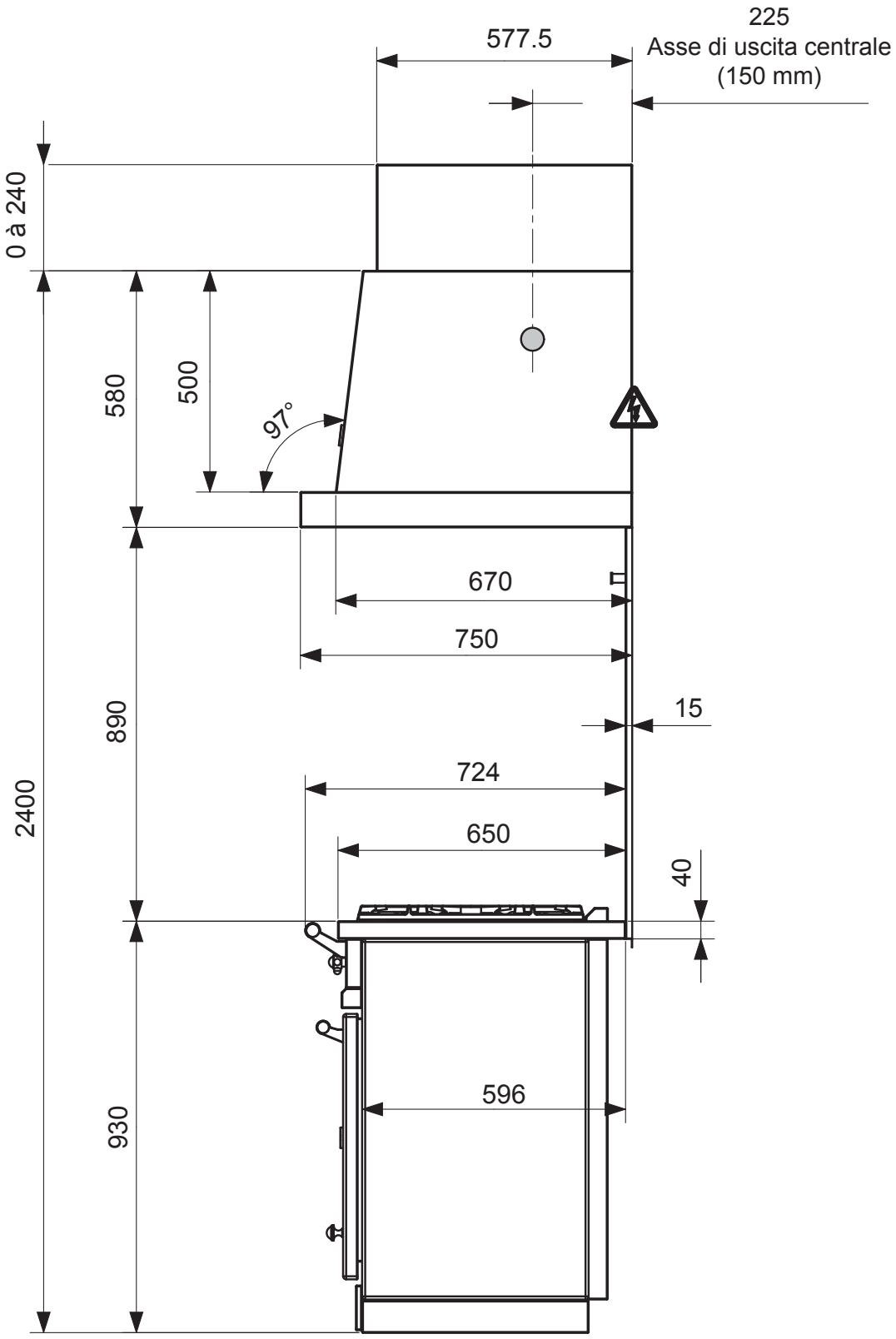

L2HM 2400E - VISTA FRONTALE

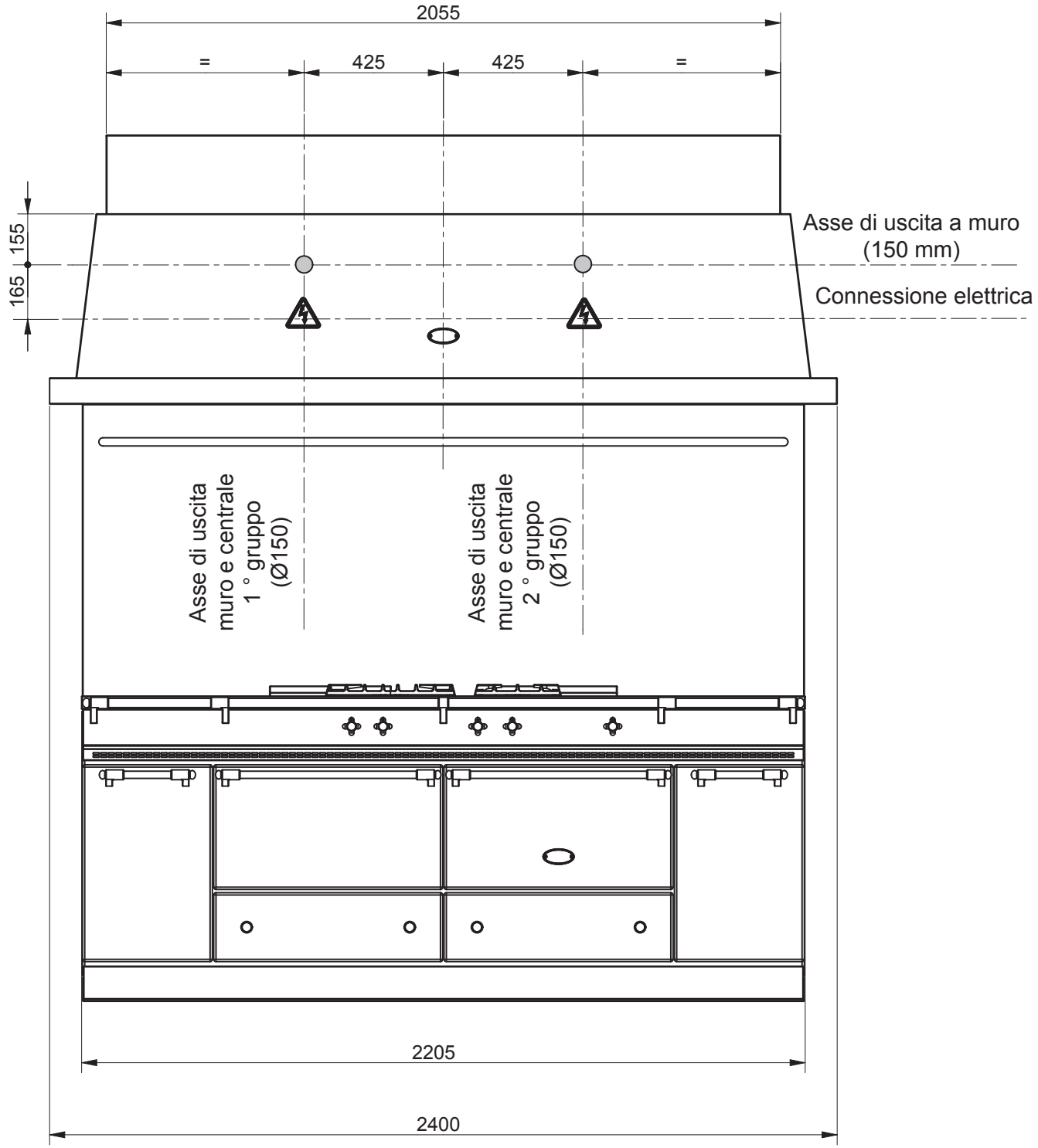

Cappe

MANUALE D’INSTALLAZIONE

Le apparecchiature devono essere installate a regola d’arte in conformità con le istruzioni contenute nel presente manuale e nelle normative applicabili a livello locale.

Questo manuale sarà consegnato all’utente dopo l’installazione.

IT 09-2019

RACCOMANDAZIONI

Avvertenze:

L'acquirente si impegna a installare o ad organizzare l'installazione del suo equipaggiamento a regola d'arte e in conformità con i regolamenti e le norme applicabili.

Qualsiasi intervento di manutenzione o riparazione sull'apparecchio deve essere eseguito da un tecnico qualificato.

Imballaggio-Spedizione:

Disimballare e controllare che l'apparecchio sia in buone condizioni. In caso di danni, annotare eventuali riserve sulla bolla di consegna e confermarle entro 48 ore con lettera raccomandata con conferma di consegna al corriere.

Raccomandazioni:

- Un'evacuazione diretta sul muro di fissaggio, è sempre consigliata ed ottimale (i parametri e le caratteristiche tecniche di aspirazione sono garantite solo ed sclusivamente in questo caso).

- Controllare l'altezza disponibilesotto ilsoffitto.

- Un'evacuazione diretta sul muro di fissaggio, è sempre consigliata ed ottimale.

- Non collegare il condotto di scarico al sistema di ventilazione centrale o ad altri condotti di servizio.

- Scegliere il percorso più breve e più diretto possibile per collegamento ad una canna fumaria dedicata.

- Con la sua potenza il gruppo motore può mettere il locale in depressione. E' essenziale garantire il rinnovo dell'aria.

ATTENZIONE: In ogni caso, la distanza totale tra la cappa e l'uscita (muro o soffitto) non dovrà oltrepassare una lunghezza di 9 metri.

INSTALLAZIONE

Le cappe da cucina **LACANCHE** si installano orizzontalmente ad una distanza minima di:

-65 cm sopra ad un piano elettrico

-80 cm sopra ad un pianoa gas

Accertarsi che la cappa sia installata perfettamente in orizzontale e non possa abbassarsi in avanti.

Utilizzare un condotto di alluminio e scegliere il percorso più breve e diretto. Non collegare a condotti di diametro minore, non utilizzare cappucci per tetto o schermi di scarico.

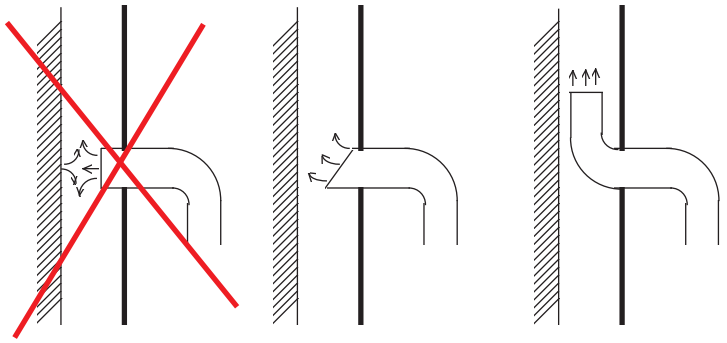

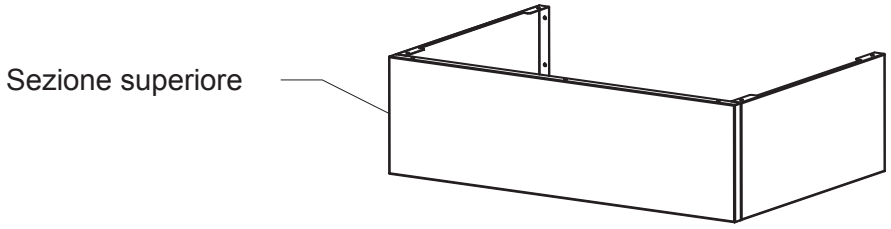

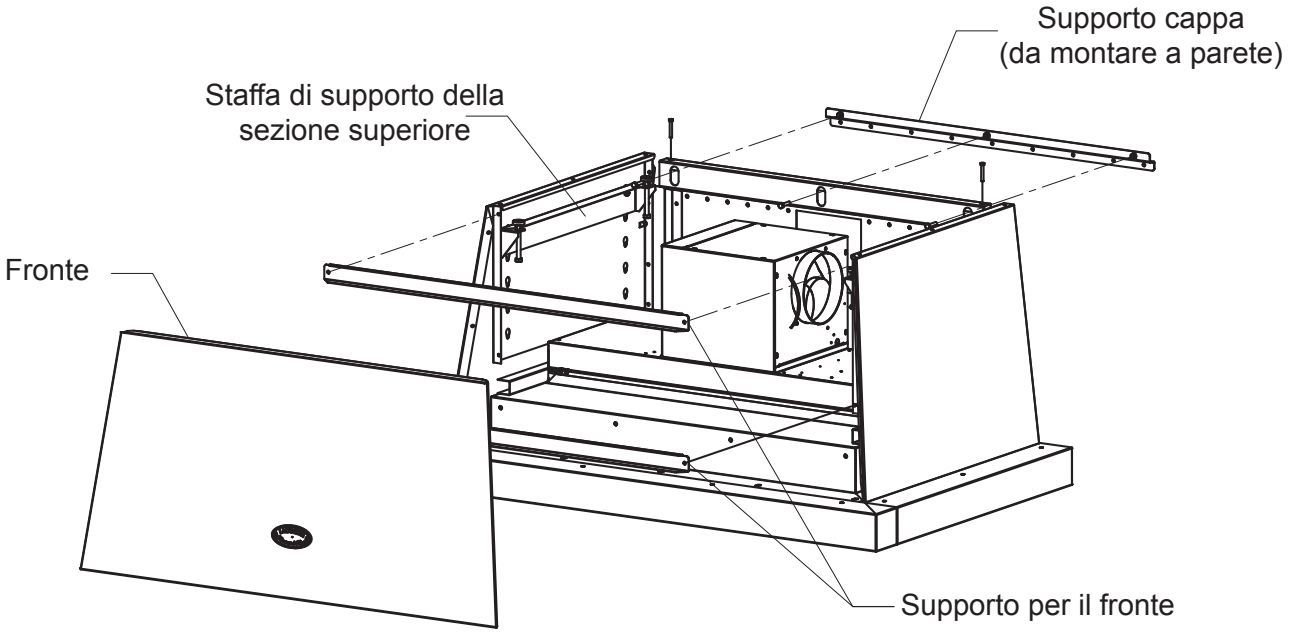

IT 09-2019

INSTALLAZIONE

Preparazione della cappa:

1 -Ruotare la cappa aspirante sul retro / figura (1)

(1)

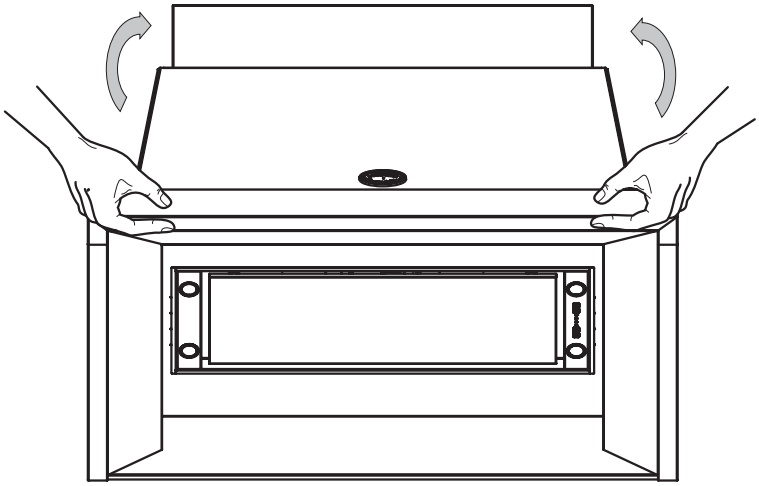

2 -Allentare le viti che tengono la parte anteriore della cappa
(elemento (A) / figura (2))

(2)

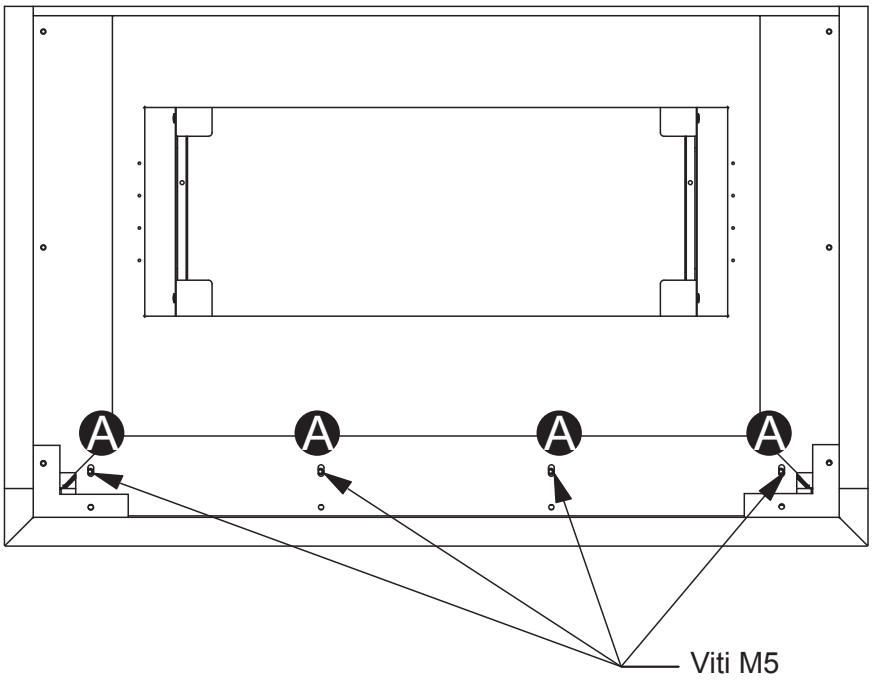

3 -Montare la cappa aspirante in posizione verticale.

4 -Rimuovere il coperchio anteriore sollevandolo leggermente e tirandolo verso di sé / figura (3) .

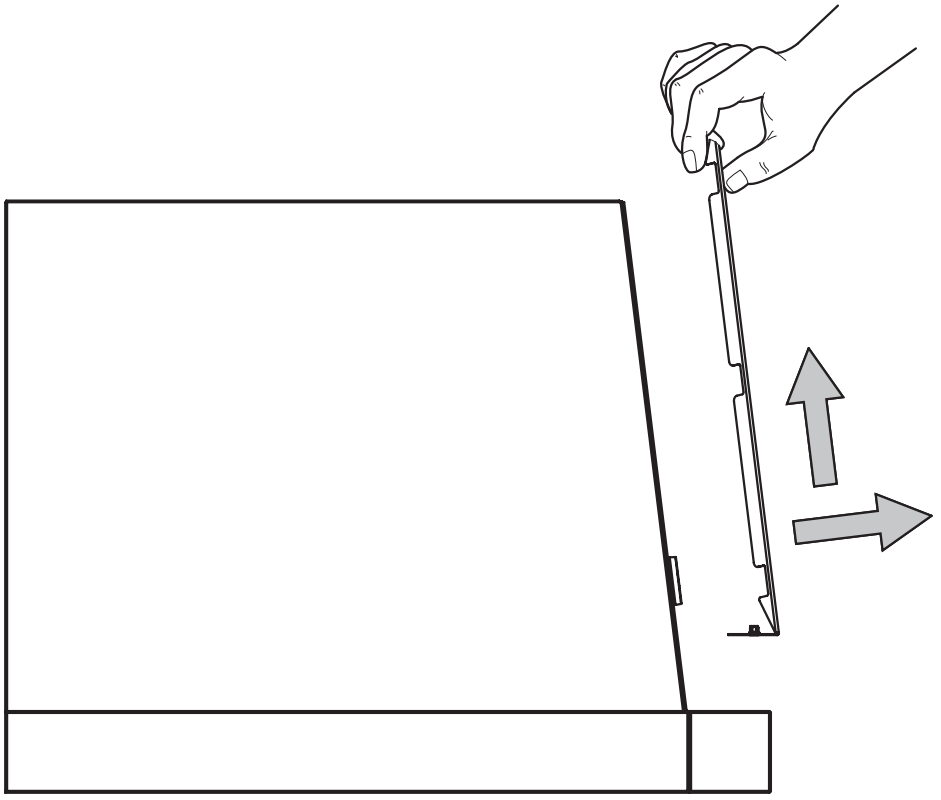

(3)

INSTALLAZIONE DELLA CAPPA

<u>Montaggio della cappa</u>:

1 -Traccia e fora nei punti di fissaggio / figura (4).
2 -Posizionare e fissare le due staffe della cappa (vite tipo M5).

NOTA: se si utilizza lo schienale in acciaio, installarlo prima di montare la cappa.

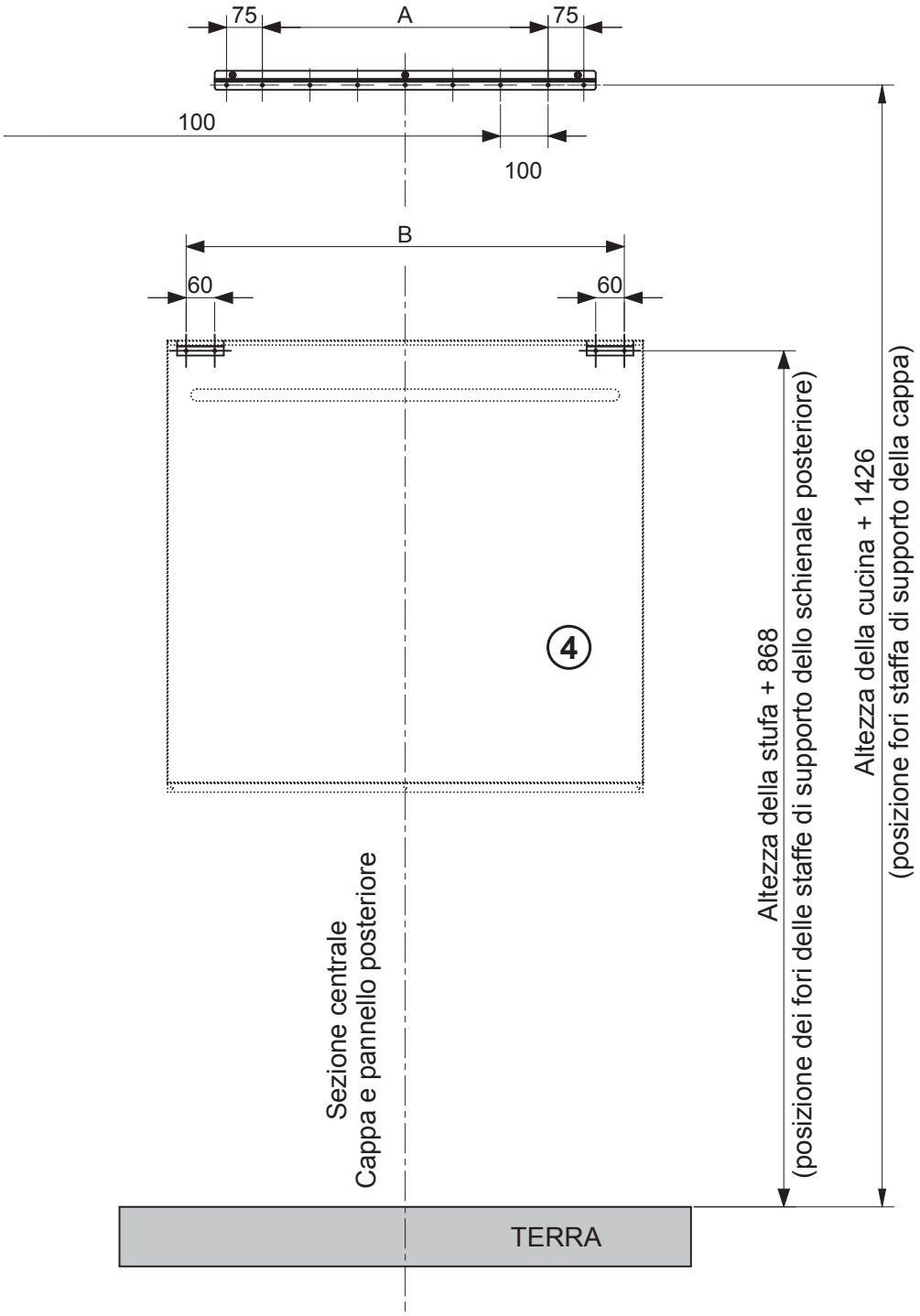

4

	L2HM 900	L2HM 1100	L2HM 1200	L2HM 1300	L2HM 1600	L2HM 1700	L2HM 2000	L2HM 2400
A	300	500	600	700	1000	1100	1400	1800
B	620	820	920	1020	1320	1420	1720	2120

IT 09-2019

INSTALLAZIONE DELLA CAPPA

3 - Appendere la cappa alla staffadi supporto.

4 - Inserire le viti M5 x 35 e HM6 x 30 / figure ⑤ e ⑥.

5 - Stringere leggermente le viti per appenderela cappa alla parete.

6 - Mettere a livello stringendo o allentando le 2 viti M5 x 35 e HM6 x 30.

7 - Finire di montare la cappa al muro stringendo le viti HM6 x 30.

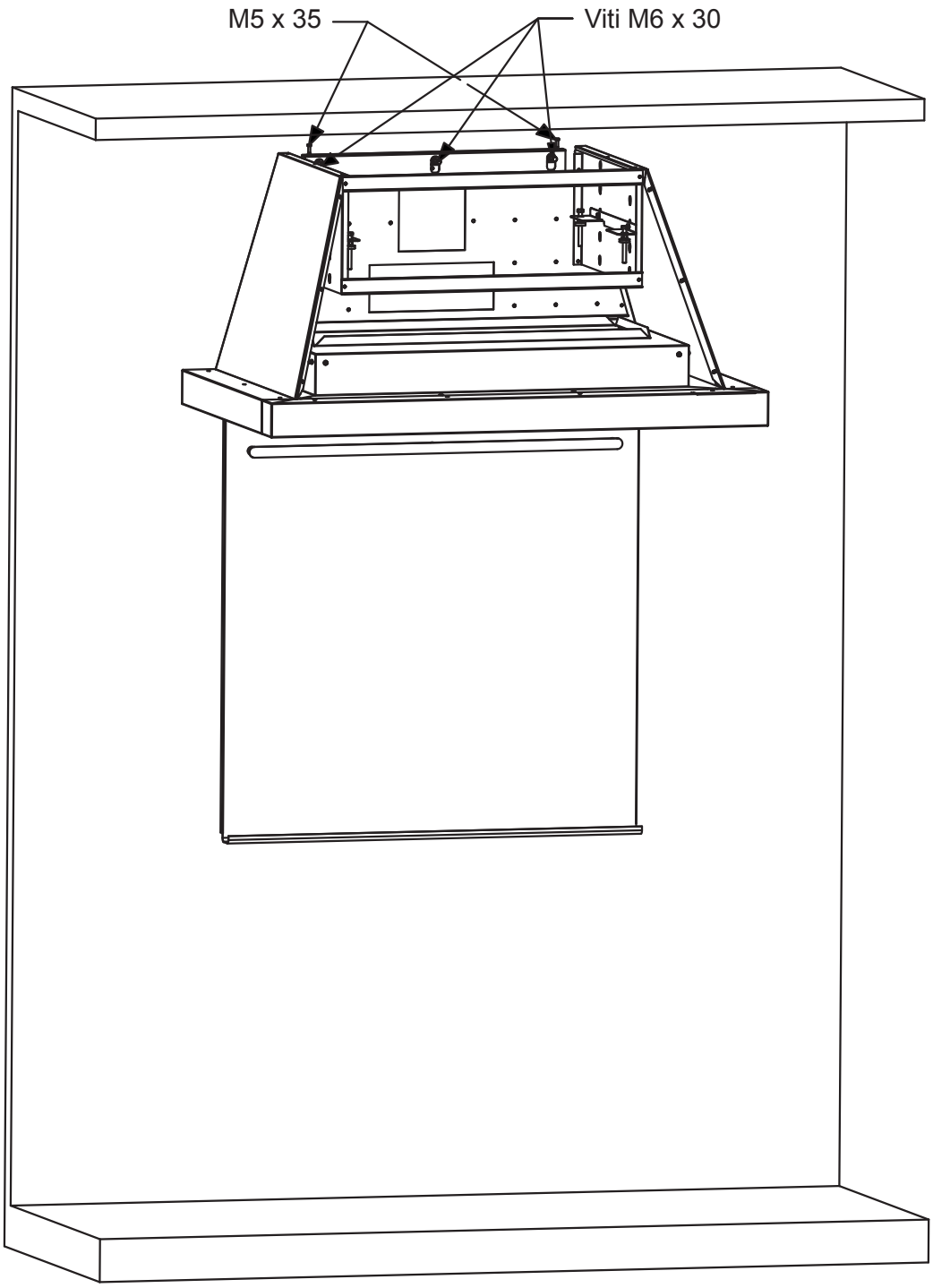

⑤

INSTALLAZIONE DELLA CAPPA

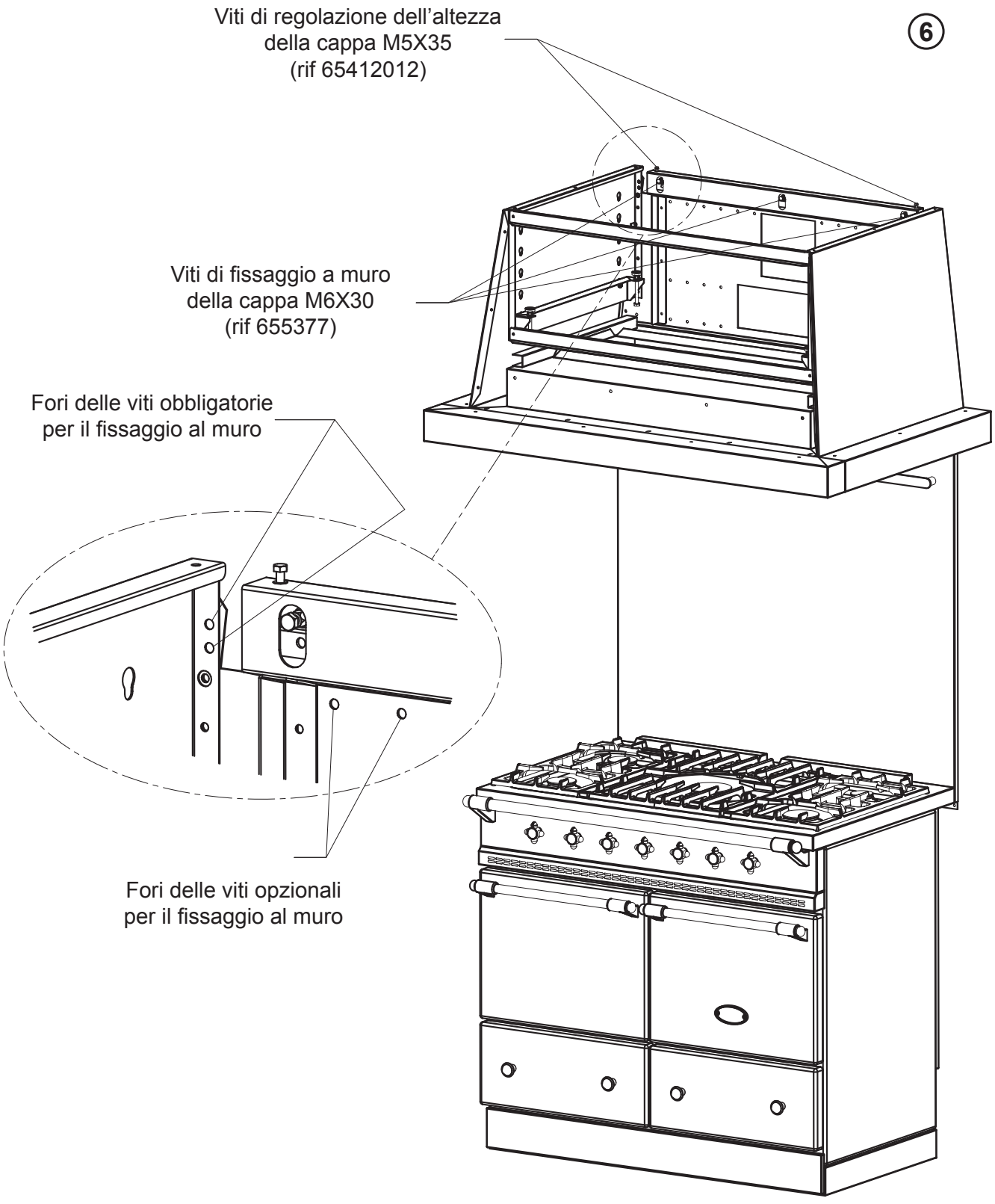

INSTALLAZIONE DEI GRUPPI

<u>Impostare nella cappa/ figura</u> ⑦

1 - Rimuovere le 4 viti dei supporti del pannello frontale e togliere i supporti.

2 - Preparare e montare il gruppo secondo quanto indicato dal produttore nella confezione del motore.

⑦

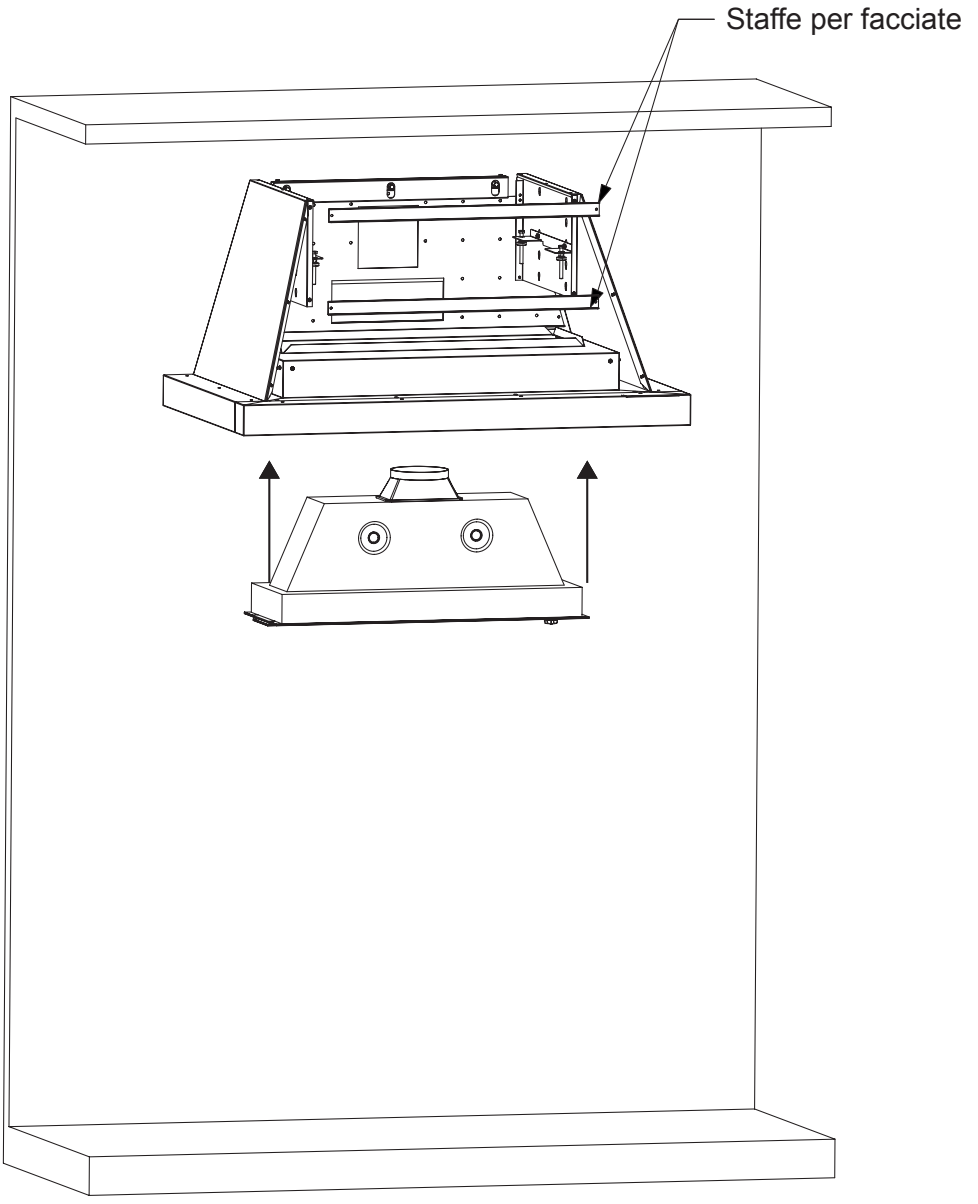

INSTALLAZIONE DEL CAMINO DELLA CAPPA

Controllare l'altezza del soffitto e regolare di conseguenza le staffe di supporto del camino superiore utilizzando i fori della figura (8).

(8)

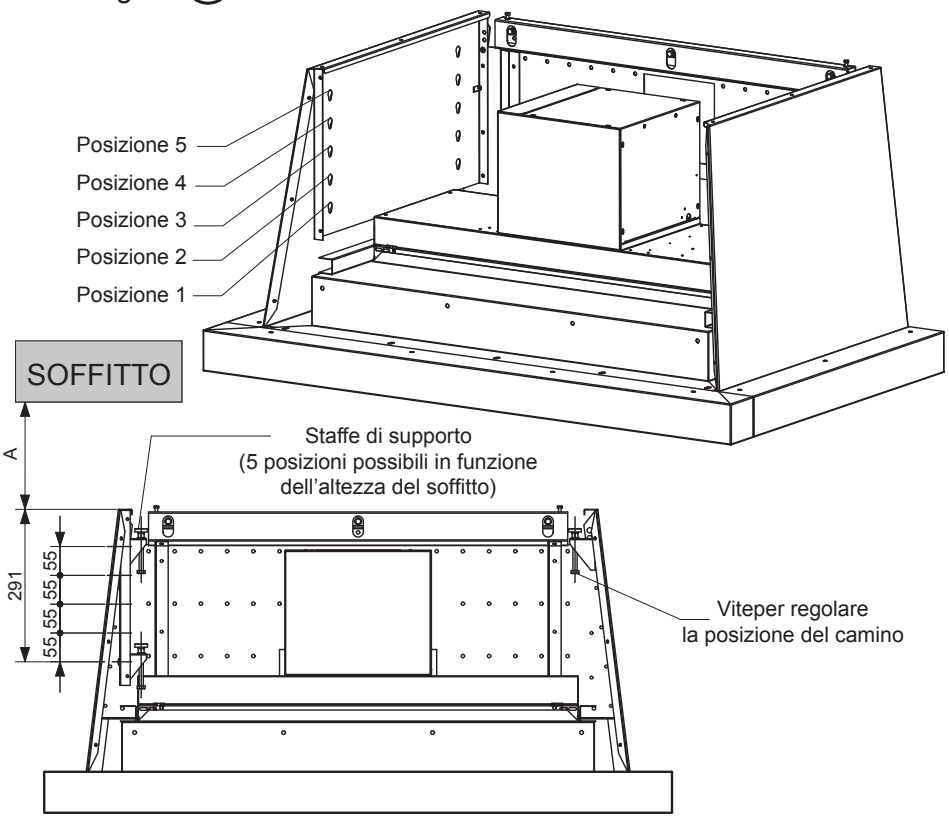

A	0 à 50	50 à 105	105 à 160	160 à 215	215 à 240
N° posizione	1	2	3	4	5

Inserire il camino della cappa ed appoggiarlo sui supporti (figura (9)).

Regolare i cilindri del montante figura (10).

Attenzione: non forzare durante il fissaggio dei cilindri.

(9)

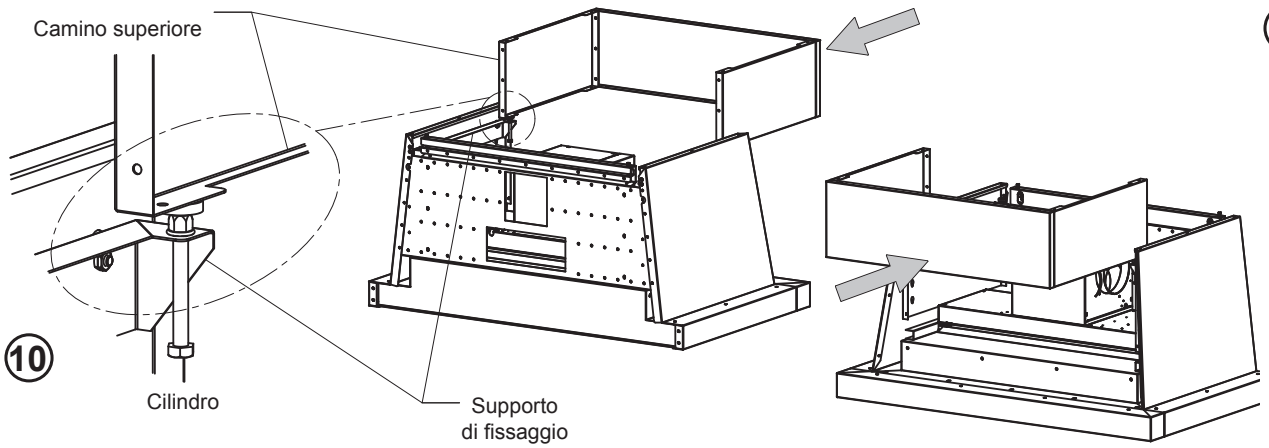

IT 09-2019

INSTALLAZIONE DEL CAMINO DELLA CAPPA

Rimontare i supporti del frontale.

Rimontare il frontale della cappa eseguendo le operazioni sopra descritte nell'ordine inverso / Figura (11)

Montare i pannelli del telaio inferiore ((vedere la figura (12) nella pagina successiva).

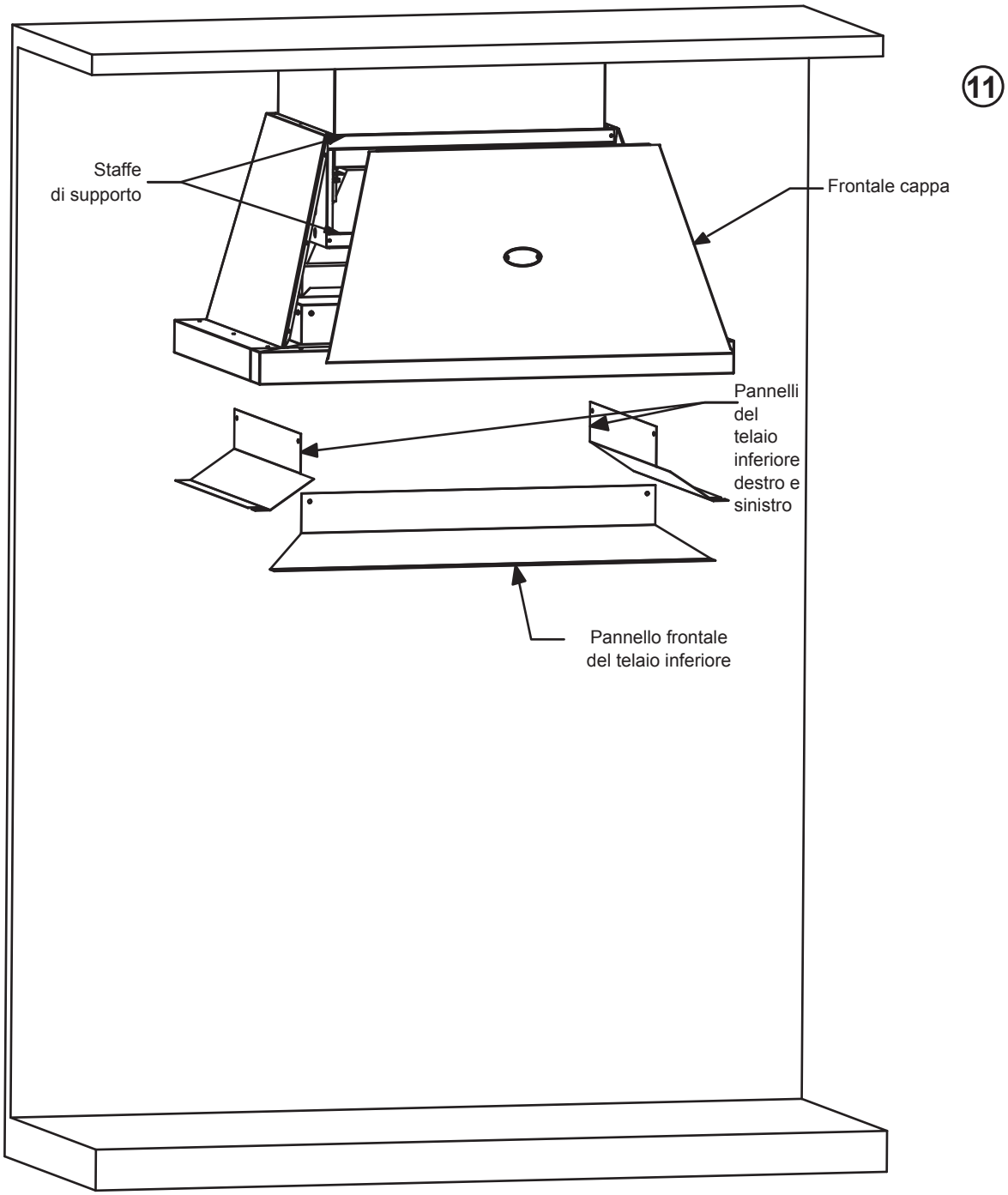

MONTAGGIO DEI PANNELLI DEL TELAIO INFERIORE

1. Mettere in posizione pannello destro e fissare con l'aiuto di una vite M5 in acciaio inossidabile.
2. Mettere in posizione pannello sinistro e fissare con l'aiuto di vite M5 in acciaio inossidabile.
3. Mettere in posizione pannello frontale e fissare con l'aiuto di vite M5 in acciaio inossidabile.

⑫

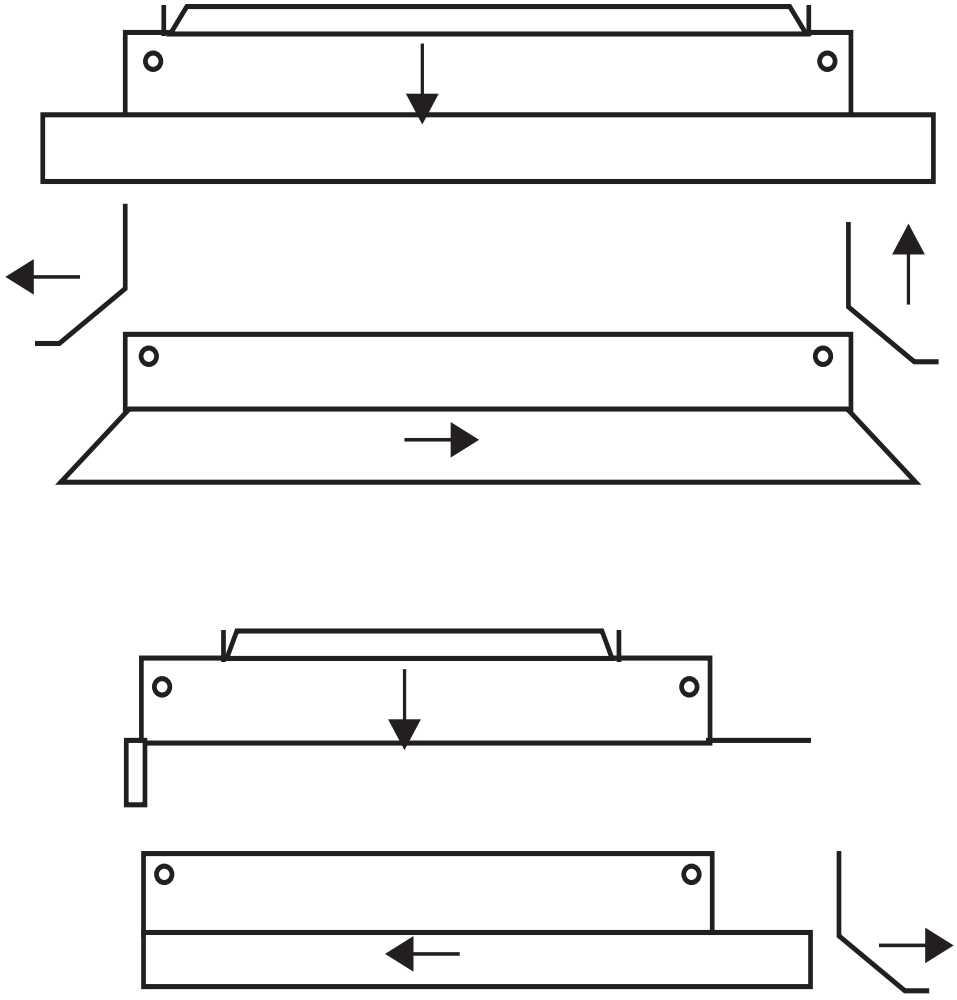

MANUALE D'UTILIZZAZIONE

L'installazione deve essere effettuata a regola d'arte in conformità con le istruzioni contenute in questo manuale e con le norme vigenti nel paese di installazione.

Questo manuale sarà consegnato all'utente dopo l'installazione.

IT 09-2019

USO

<u>Principio operativo</u>:

Le cappe **LACANCHE** sono dotate di un motore o due da (576/655 m^3/h) o due, che assorbono il vapore attraverso i filtri in metallo.

Per il normale funzionamento si consiglia di prendere in esame le seguenti notizie:

- Posiziona le pentole in modo che il vapore non fuoriesca dal piano inferiore della cappa.
- Evitare correnti d'aria sopra al piano cottura.
- Pianificare una presa d'aria equivalente al flusso di aspirazione della vostra cappa.

<u>Messa</u>:

I pannelli di controllo sono specifici per ciascun motore.

Si prega di fare riferimento al manuale utente del produttore del motore.

<u>ATTENZIONE</u>!

NON "FLAMBARE" MAI IL CIBO SOTTO LA CAPPA !

Prima di qualsiasi operazione di pulizia, controllare che l'apparecchio sia scollegato dalla corrente elettrica

ATTENZIONE

Non è consigliabile pulire l'apparecchio con prodotti a base di cloro.

Leggere attentamente le precauzioni e le raccomandazioni per l'applicazione dei prodotti utilizzati per pulire seguendo le istruzioni per l'uso

Motore:

Si prega di fare riferimento al manuale del produttore per le istruzioni di pulizia.
Pulire i filtri almeno una volta al mese.

Non utilizzare generatori di vapore per la pulizia del gruppo motore!

Superfici colorate:

Utilizzare una spugna con una soluzione saponata o un detergente per vetri, ma non usare mai detergenti abrasivi.

Set in acciaio inox:

La parure in acciaio inossidabile viene pulita con prodotti SPECIFICI venduti nei supermercati. Tuttavia scegliere un prodotto contenente poco silicone per evitare segni bianchi che si verificano dopo l'essiccazione del prodotto.

Usare detergenti SPECIFICI per acciaio inossidabile. Non usare detergenti abrasivi.

Informativa concernente l'Eliminazione dei rifiuti elettrici ed elettronici

Decreto n° 2005-829 del 20 luglio 2005 relativo alla composizione delle apparecchiature elettriche ed elettroniche ed all'eliminazione dei rifiuti generati da tali apparecchiature per il recepimento delle direttive europee 2002/95/CE e 2002/96/CE.

- Le apparecchiature elettriche ed elettroniche (AEE) ed i rifiuti di apparecchiature elettriche ed elettroniche (RAEE) sono disciplinati, sul piano europeo, da due direttive il cui obiettivo è, da una parte, di limitare l'impiego di sostanze pericolose nelle AEE e, d'altra parte, di favorire il reimpiego, il riciclo e le altre forme di valorizzazione dei RAEE al fine di ridurre la quantità di rifiuti da eliminare.

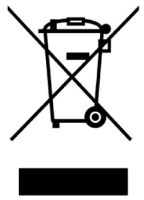

Tutte le apparecchiature elettriche ed elettroniche immesse sul mercato a decorrere dal 13 agosto 2005 dovranno portare la presente marchiatura.

Tale simbolo sta ad indicare che l'apparecchiatura non può essere eliminata con gli altri rifiuti e che è oggetto di una raccolta differenziata per la valorizzazione, il reimpiego o il riciclo.

- Gli utilizzatori di apparecchiature elettriche ed elettroniche hanno l'obbligo di non eliminarele RAEE con i rifiuti municipali non selezionati.

- Adeguati sistemi di raccolta saranno messi a disposizione degli utilizzatori.

- Per essere in conformità con i regolamenti,la SIL (Società Industriale di Lacanche) come Produttore di apparecchi elettrici ha aderito all'organismo ECOSISTEME FRANCE.

È solo con il rispetto di tali decreti che gli utilizzatori di apparecchiature elettriche ed elettroniche evitano effetti potenzialmente nocivi per l'ambiente e la salute umana. Contribuiscono inoltre in tal modo alla conservazione delle risorse naturali.

Dampkappen

Modellen:

L1HM 900 - L1HM 1100 - L1HM 1200

L2HM 900E - L2HM 1100E - L2HM 1200E - L2HM 1300E - L2HM 1600E
L2HM 1700E - L2HM 2000E - L2HM 2400E

NL 09-2019

SOCIÉTÉ INDUSTRIELLE DE LACANCHE - 6 RUE HUBERT COSTE - 21230 LACANCHE

ALGEMEENHEDEN 254

TECHNISCHE FICHE, MATEN EN AFMETINGEN 256

INSTALLATIEHANDLEIDING 279

PLAATSING 281

INSTALLATIE 283

PLAATSING VAN DE DAMPKAP 287

PLAATSING VAN DE GROEPEN 291

PLAATSING VAN HET VERHOOGSTUK 293

PLAATSING VAN DE SIERBALKEN 295

BEDIENINGSHANDLEIDING 297

GEBRUIK 298

REINIGING EN ONDERHOUD 299

Nota betreffende de verwijdering van elektronisch en elektrisch afval 300

Voorstelling:

De Lacanche dampkappen werden ontworpen om te passen bij de esthetiek van het « Classic » en het « Modern » gamma en om een optimaal resultaat op te leveren. De afvoer van zowel geuren als kookdampen worden via het afvoerkanaal verwijdert.

Ze kunnen, in optie, ook geconfigureerd worden in de recyclage versie.

Ze bestaan uit een metalen frame, buitenste panelen gemaakt uit staalplaat met een zwarte poedercoating.Optioneel zijn ze ook verkrijgbaar met een gekleurde of roestvrijstalen afwerking.

De omlijsting is gemaakt uit roestvrijstaal.

De kanaalafdekkast, eveneens uit roestvrijstaal, is in de hoogte verstelbaar (van 0 à 240 mm), en maakt na installatie een homogene verbinding met het plafond mogelijk.

Optioneel kan deze ook op maat gemaakt worden om een verbinding van meer dan 240 mm tussen de kap en het plafond te verkrijgen.

4 beschikbare maten (in mm : 0/240, 250/500, 500/750, 750/1000).

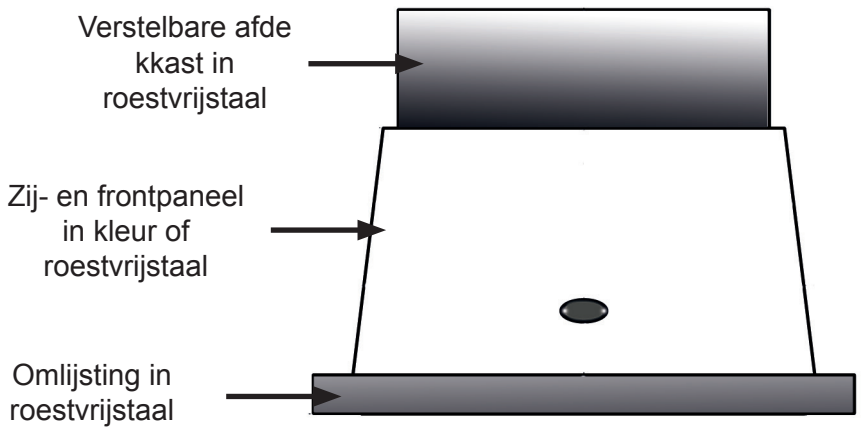

<u>Motoren:</u> (Enkel NOVY):

Uitgerust met Novy-afzuiggroepen die vanaf stand 1 over een hoge debiet/druk verhouding beschikken. De Lacanche dampkappen zijn eveneens zeer geruisloos dankzij de geïntegreerde geluiddemper.

Afhankelijk van het model zijn één of twee motoriseringsoplossingen beschikbaar:

<u>L1HM: Dampkap met directe afzuiging – Geïntegreerde motor</u>

Verkrijgbaar voor de modellen met een kapbreedte tussen 900 en 1200 mm, geschikt voor fornuizen van 700 tot 1100 mm.

Dampkap uitgerust met een roestvrijstalen filter, een roestvrijstalen sensor, een integreerbare motor een elektronische afstandsbediening en halogeenverlichting. Een verzadigingsindicator voor de vetfilter en de actieve koolstoffilter.

<u>L2HM-E : Dampkap met randafzuiging – Geïntegreerde of op afstand te plaatsen motor</u>

Verkrijgbaar voor de modellen met een kapbreedte tussen 900 en 2400 mm, geschikt voor fornuizen van 700 tot 2200 mm.

Dampkap met roestvrijstalen filter, een roestvrijstalen sensor, regelbare LED-verlichting, geïntegreerde of op afstand te plaatsen motor, 3 snelheden en een “Power”-functie,afstandsbediening.

De op afstand te plaatsen motor, kan eenvoudig geïnstalleerd worden binnen de woning (zolder, kelder, garage,…) met behulp van een aansluitkit (ref. LKRH) en flexibele afvoerbuizen.

<u>Stroomtoevoer</u>:

230 V.

<u>Installatie</u>:

De installatie van de Lacanche dampkappen is eenvoudig omdat de technische elementen toegankelijk zijn.

U moet zich voor het installeren van de dampkap verzekeren dat de draagmuur stevig genoeg is.

Hoewel het gemakkelijk is om gaten te boren in holle wanden (gipsplaten, bakstenen, etc.), is het moeilijker om er afzuigkappen aan te bevestigen. Om zeker te zijn dat ze goed bevestigd zijn, is het noodzakelijk om een bevestigingssysteem te kiezen dat aangepast is aan holle materialen en de installatie-aanwijzigingen goed op te volgen.

TECHNISCHE FICHE, MATEN EN AFMETINGEN

L1HM 900 - ZIJAANZICHT

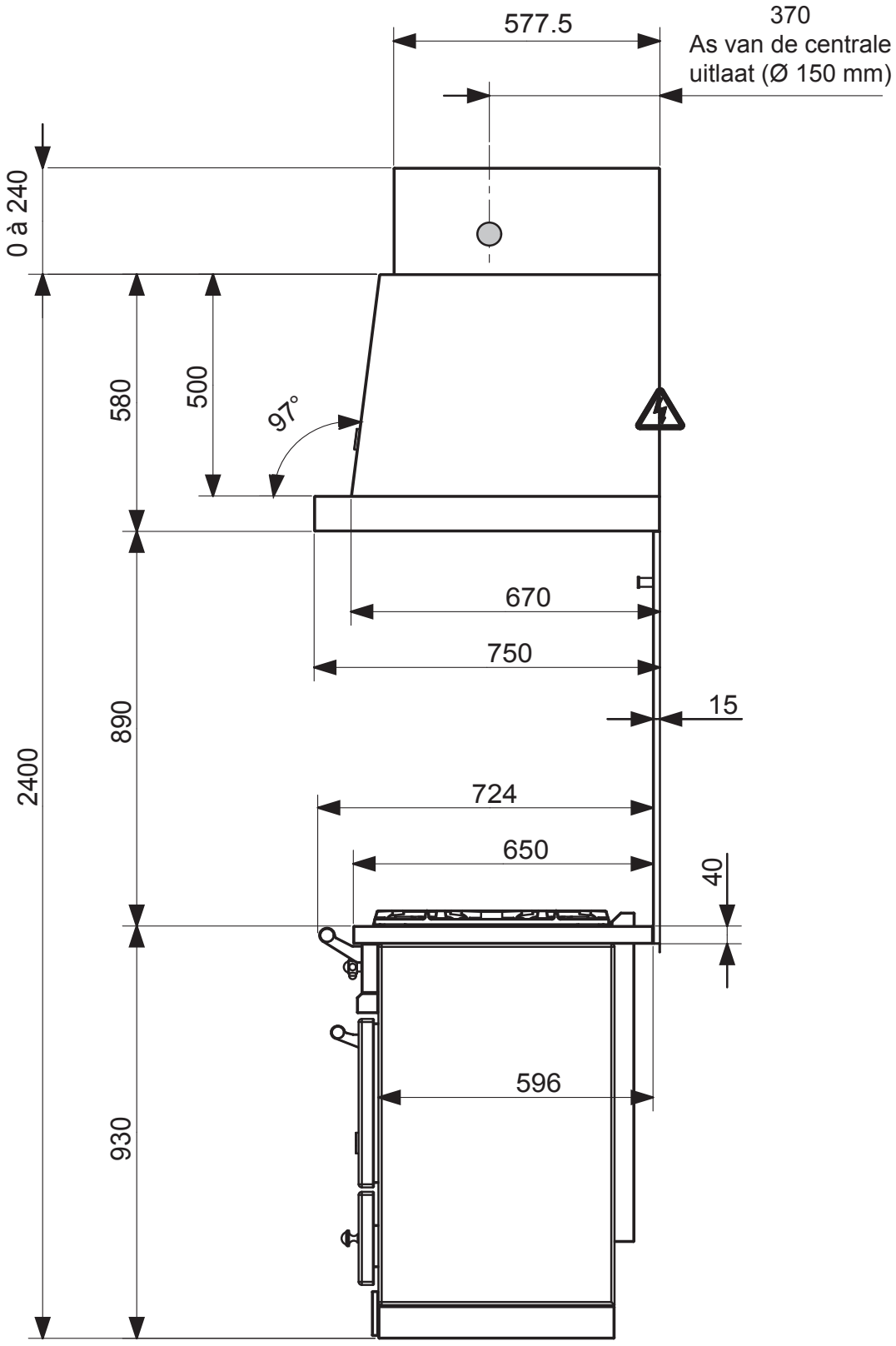

TECHNISCHE FICHE, MATEN EN AFMETINGEN

L1HM 900 - VOORAANZICHT

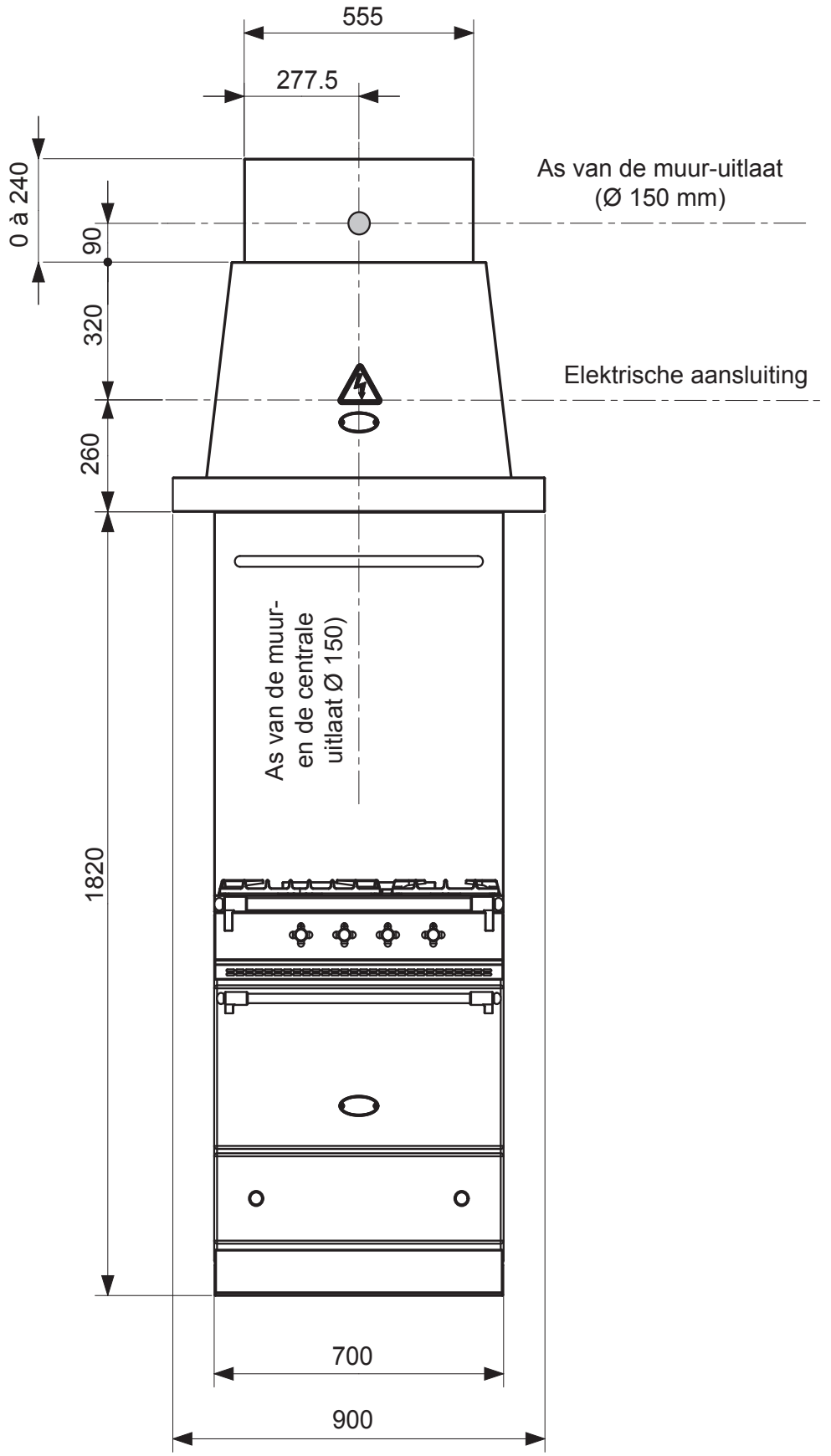

NL 09-2019

TECHNISCHE FICHE, MATEN EN AFMETINGEN

L1HM 1100 - ZIJAANZICHT

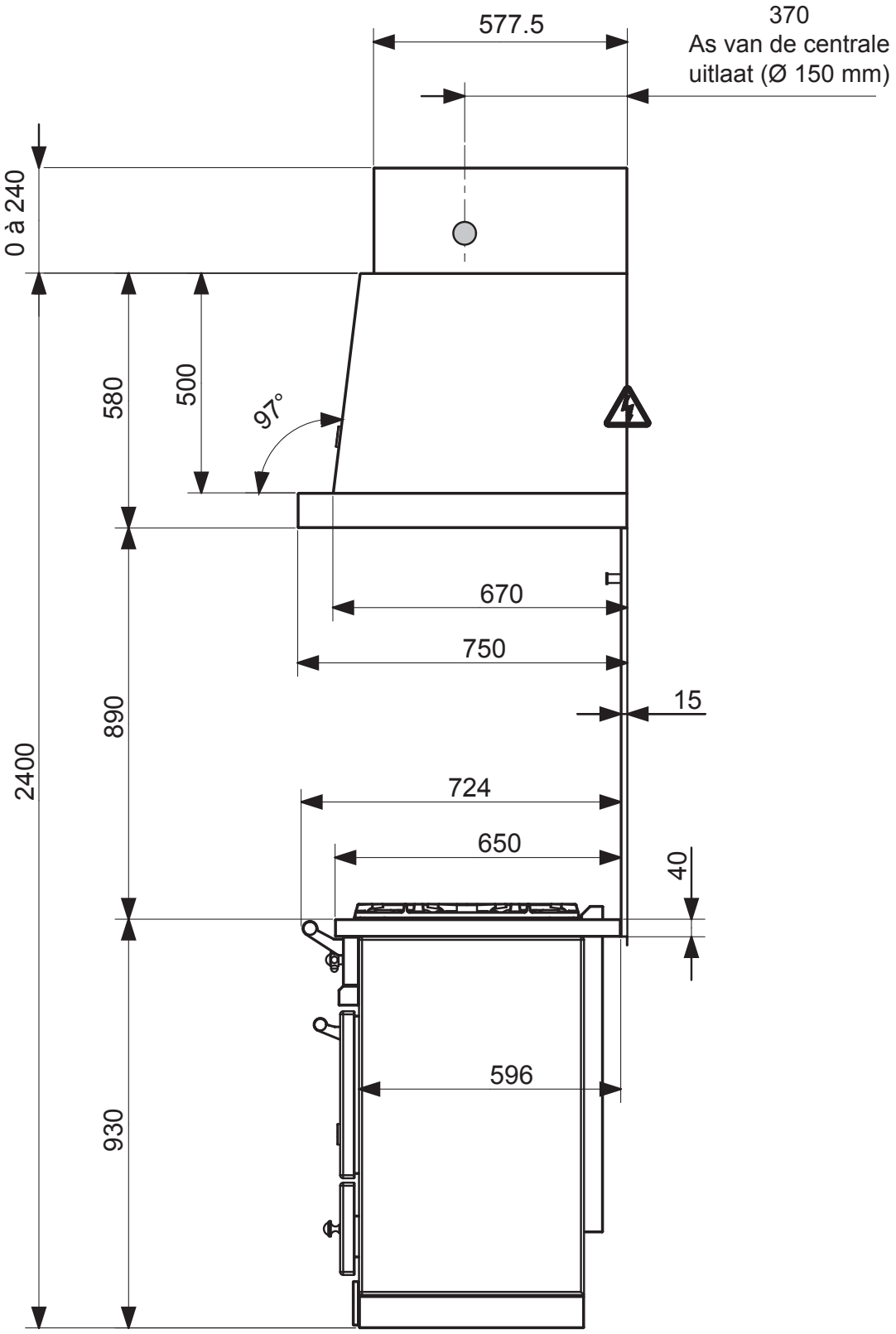

TECHNISCHE FICHE, MATEN EN AFMETINGEN

L1HM 1100 - VOORAANZICHT

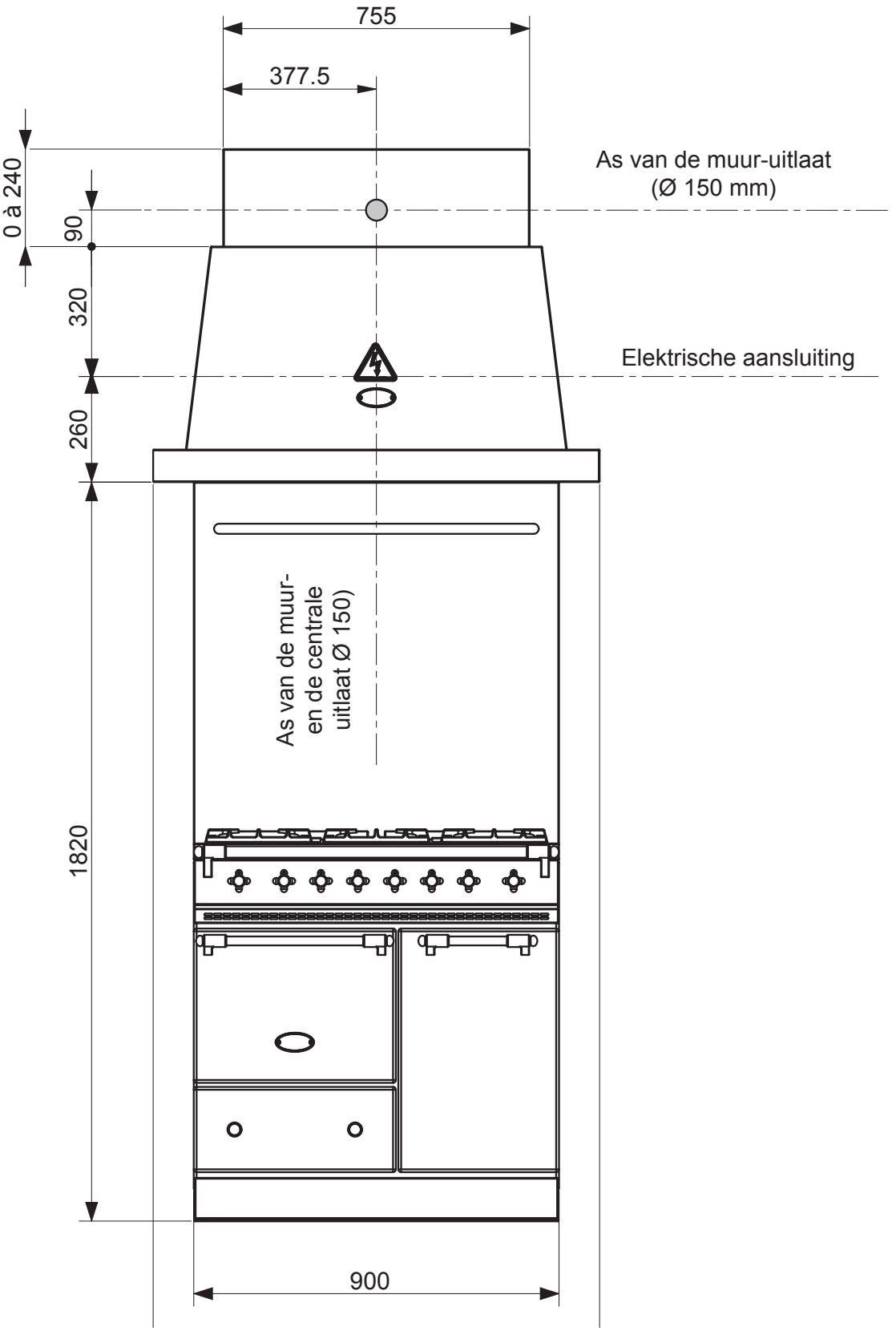

NL 09-2019

TECHNISCHE FICHE, MATEN EN AFMETINGEN

L1HM 1200 - ZIJAANZICHT

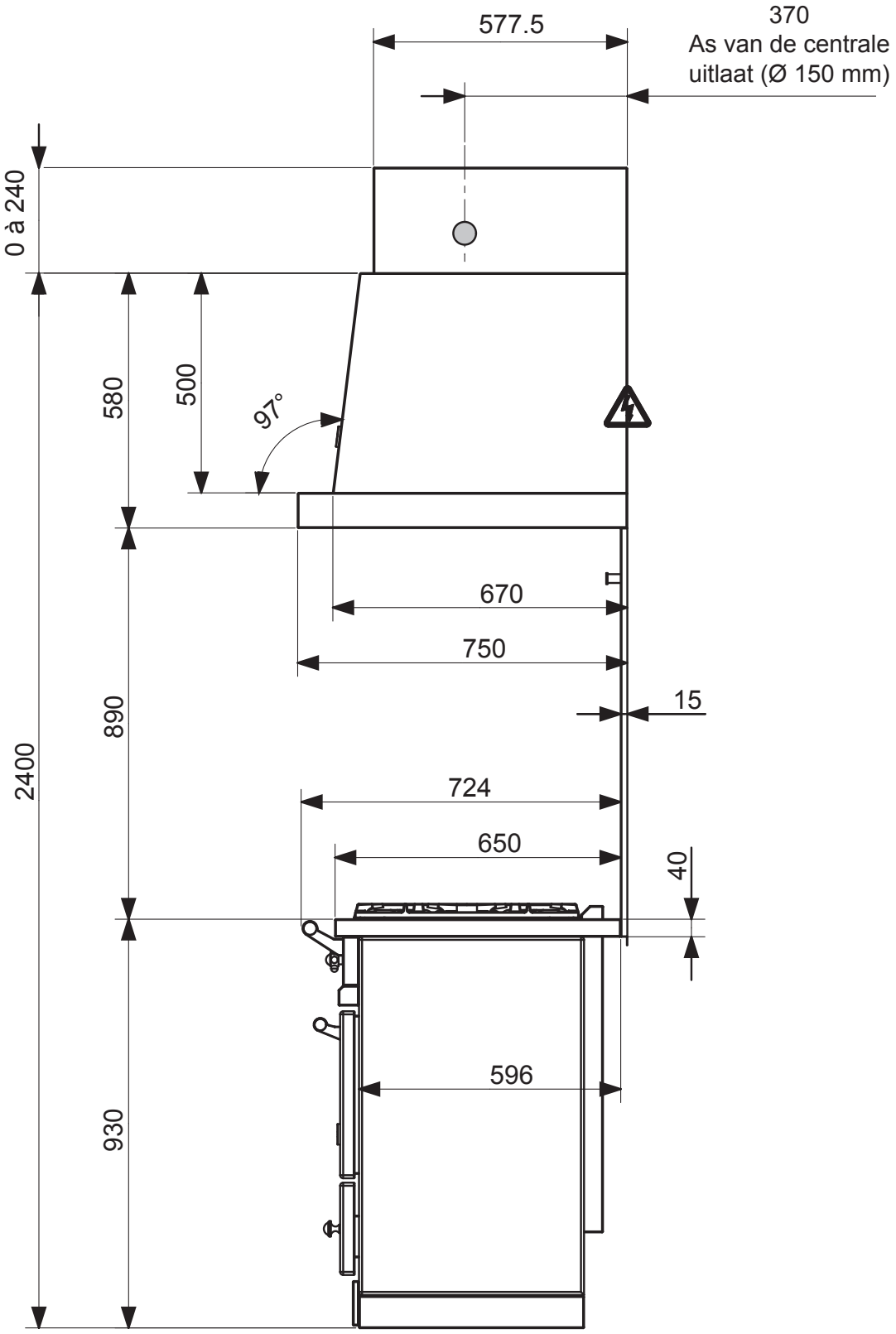

TECHNISCHE FICHE, MATEN EN AFMETINGEN

L1HM 1200 - VOORAANZICHT

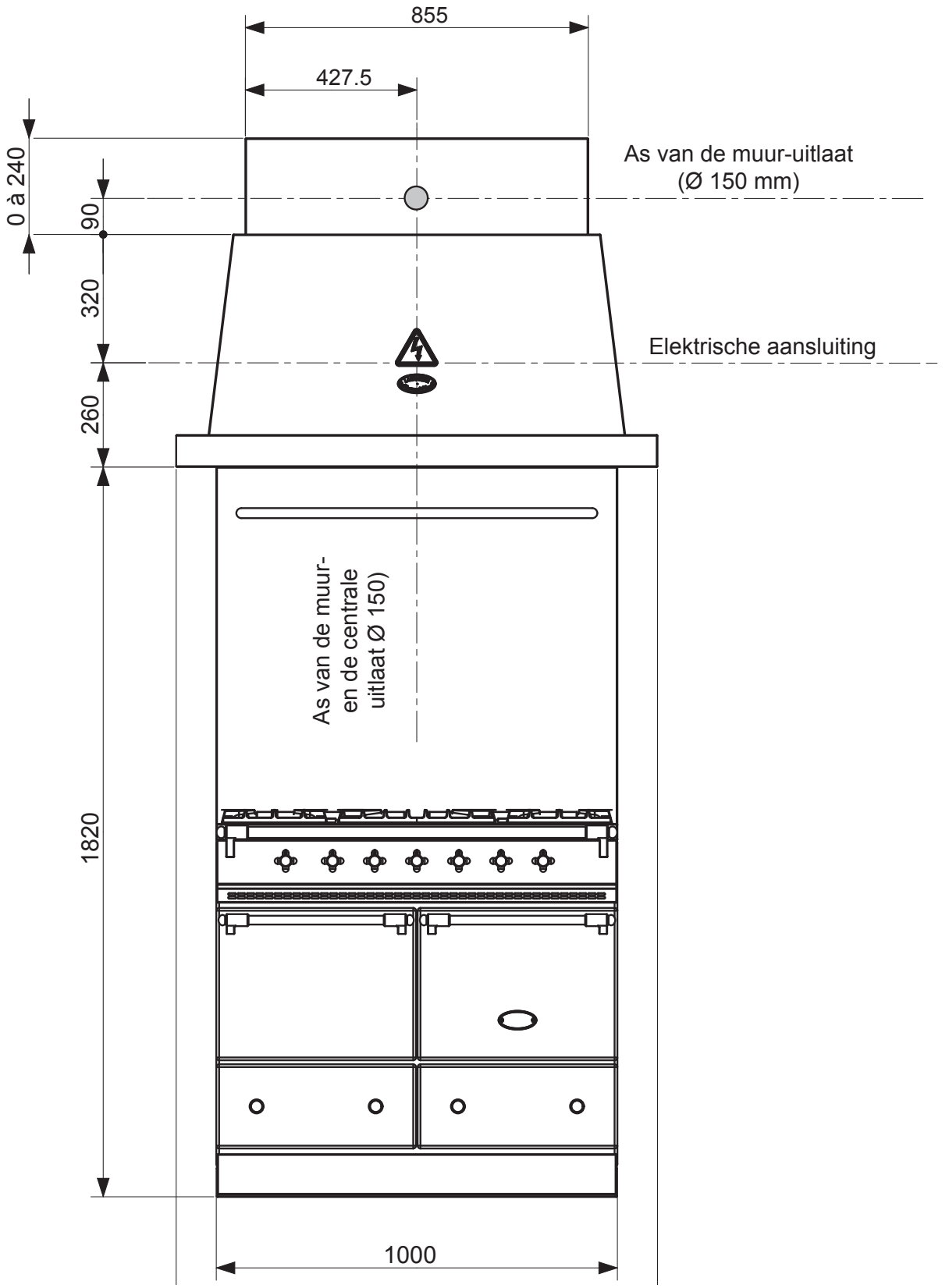

NL 09-2019

TECHNISCHE FICHE, MATEN EN AFMETINGEN

L2HM 900E - ZIJAANZICHT

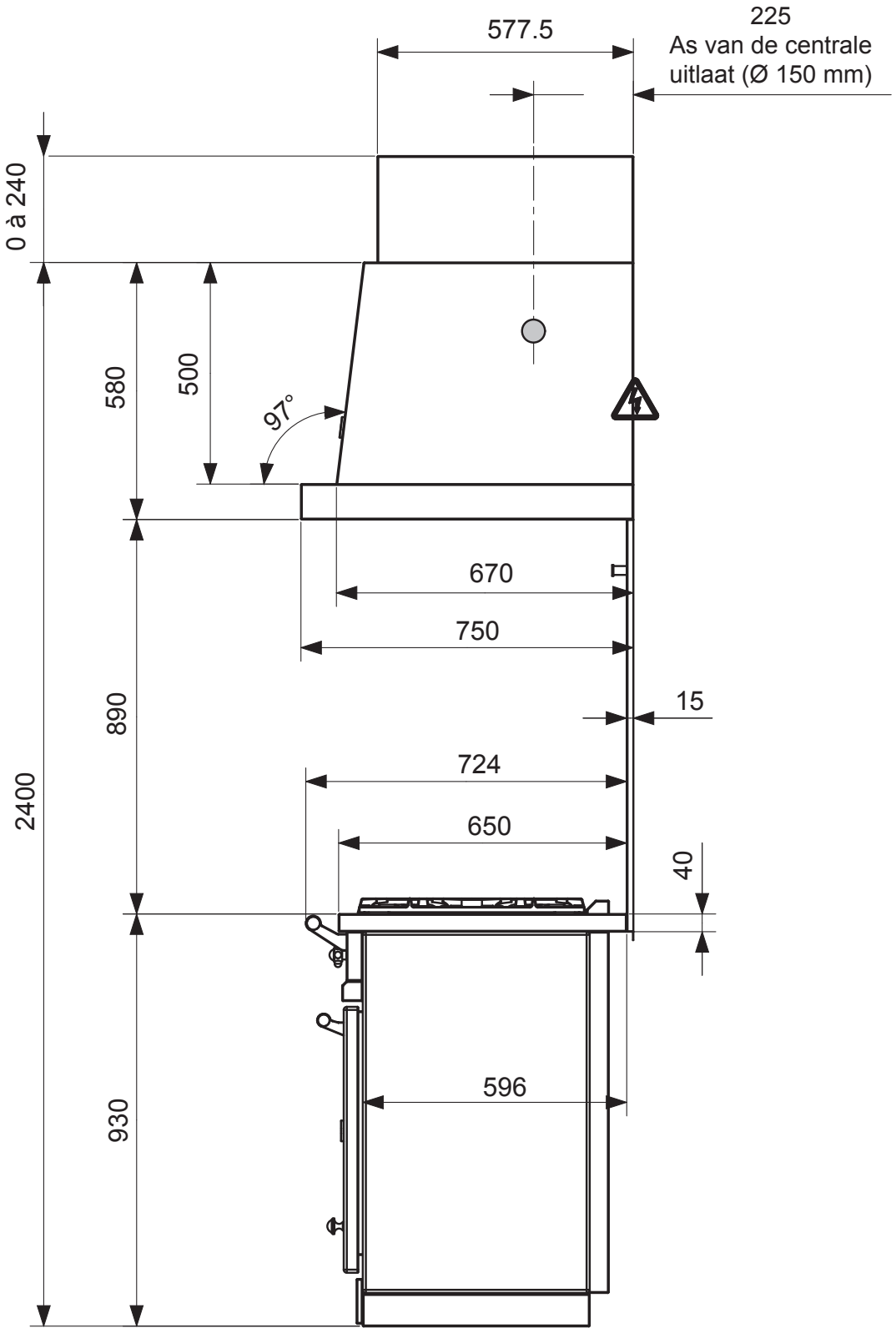

TECHNISCHE FICHE, MATEN EN AFMETINGEN

L2HM 900E - VOORAANZICHT

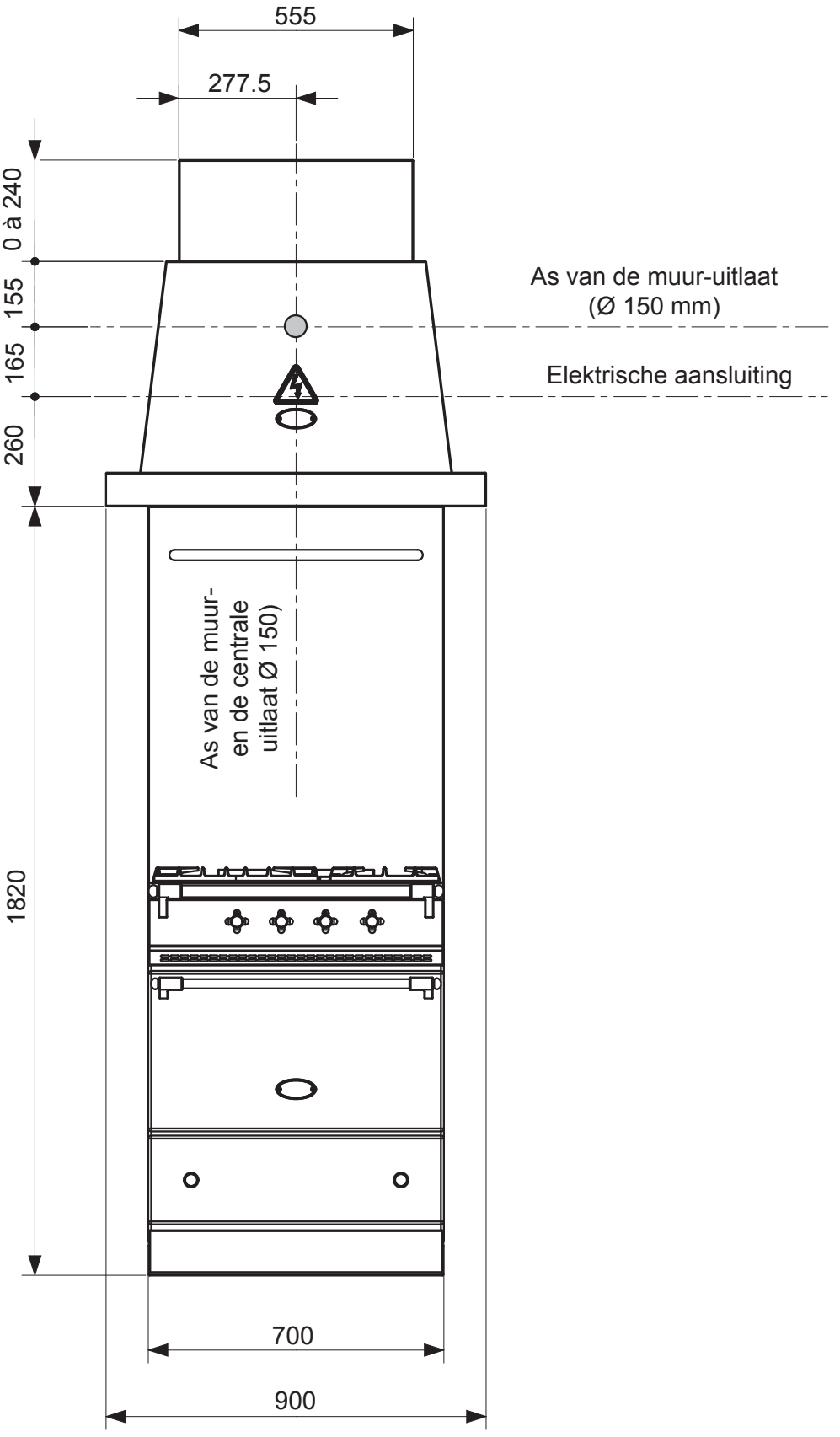

NL 09-2019

TECHNISCHE FICHE, MATEN EN AFMETINGEN

L2HM 1100E - ZIJAANZICHT

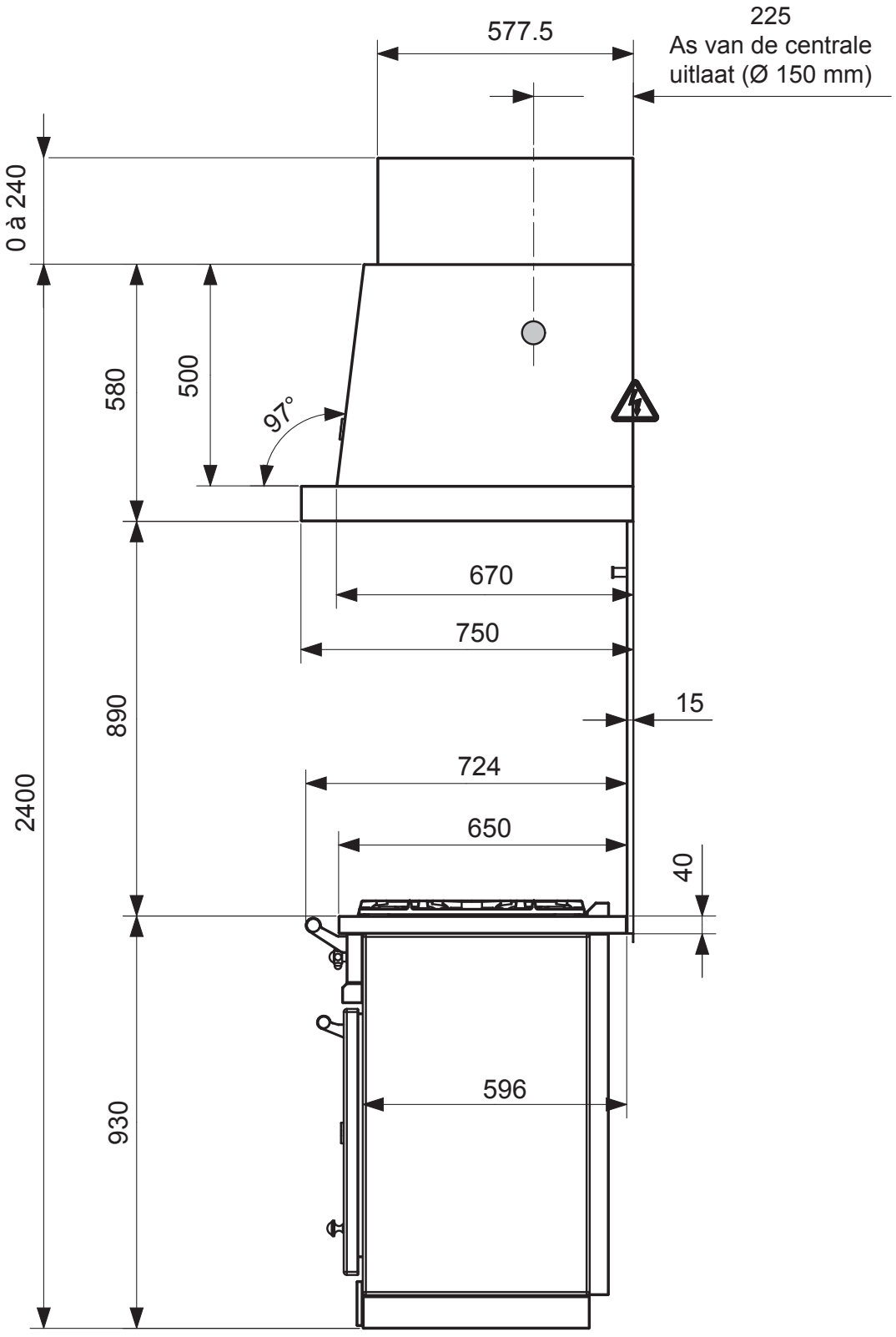

TECHNISCHE FICHE, MATEN EN AFMETINGEN

L2HM 1100E - VOORAANZICHT

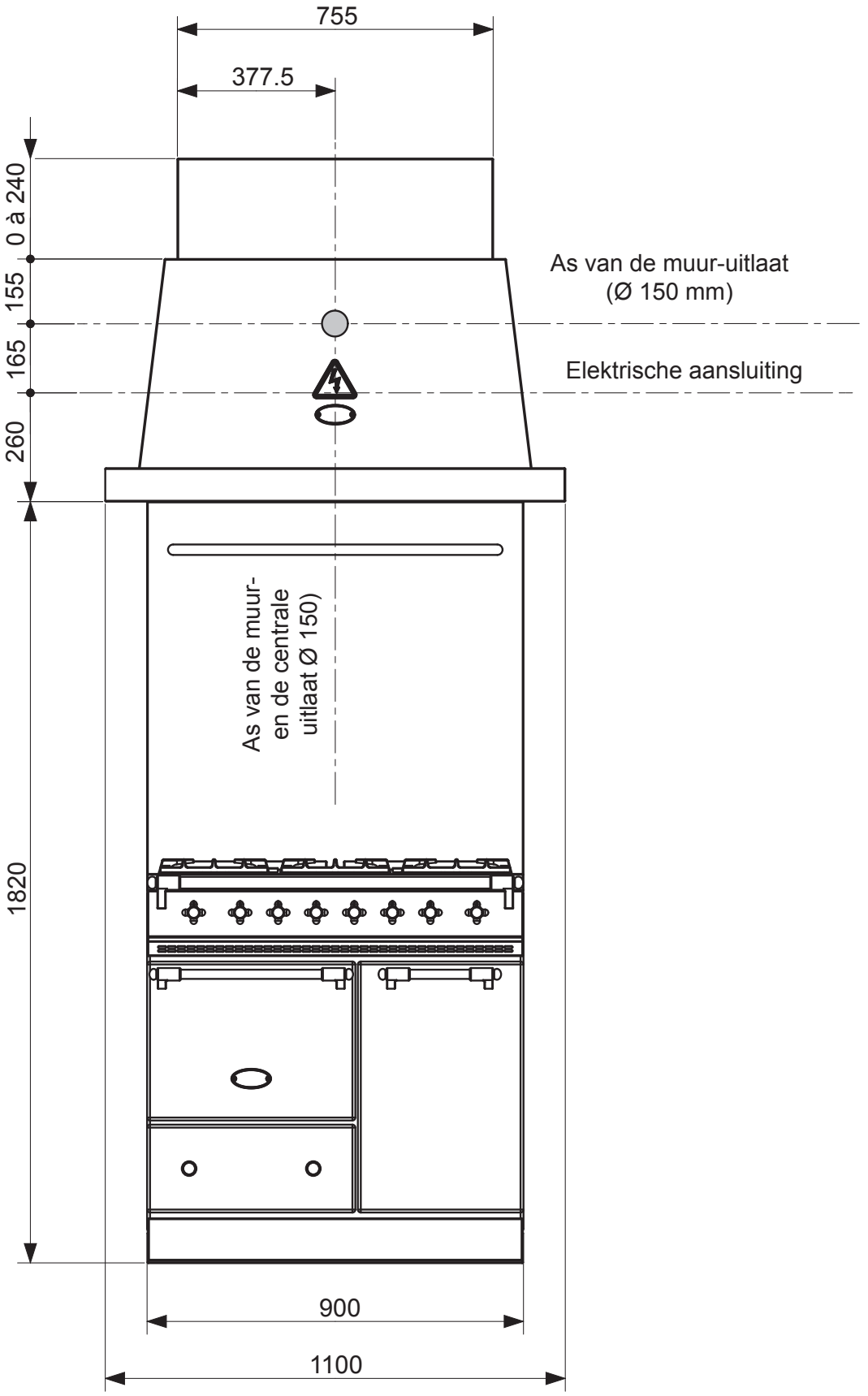

NL 09-2019

TECHNISCHE FICHE, MATEN EN AFMETINGEN

L2HM 1200E - ZIJAANZICHT

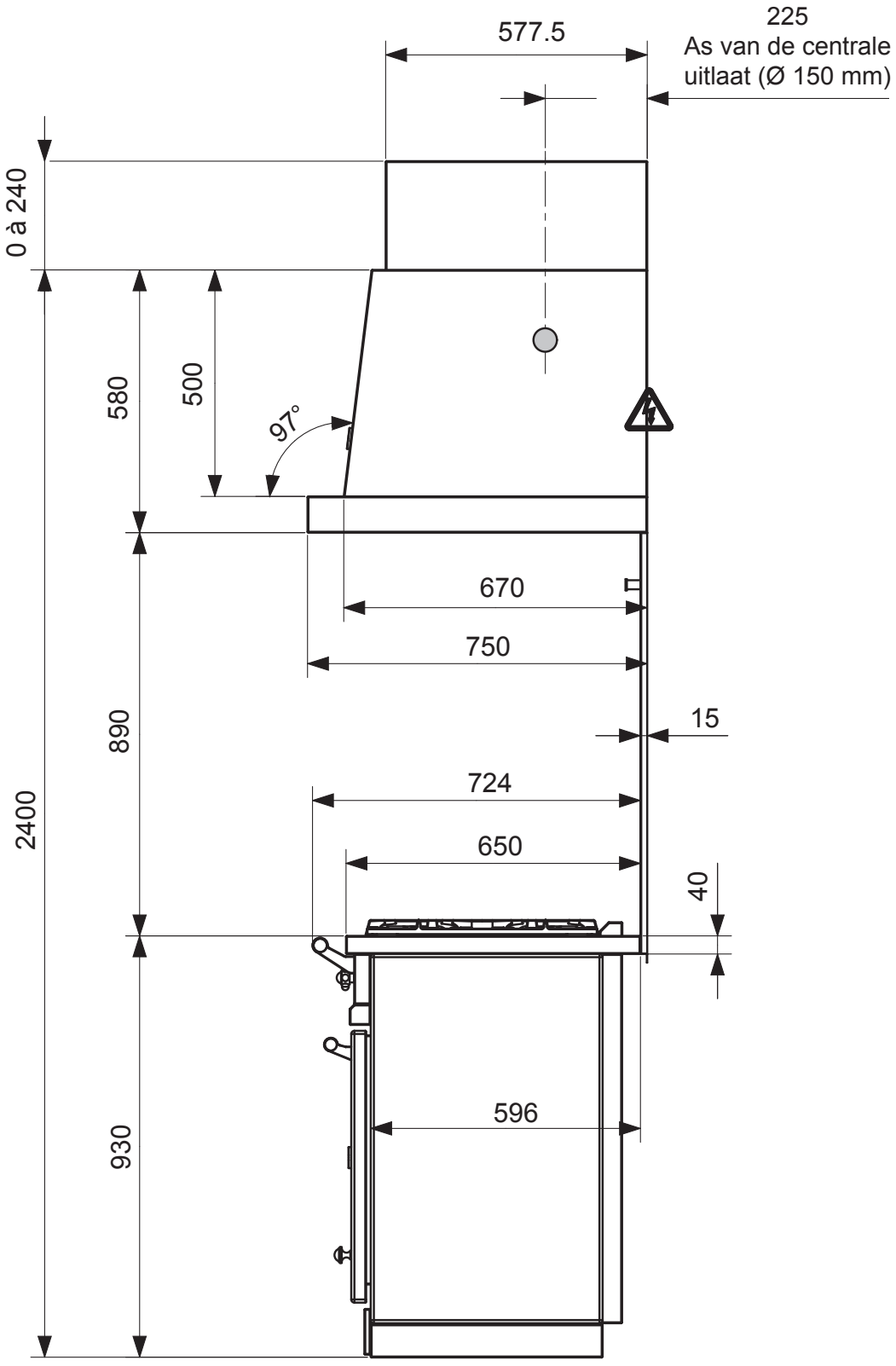

TECHNISCHE FICHE, MATEN EN AFMETINGEN

L2HM 1200E - VOORAANZICHT

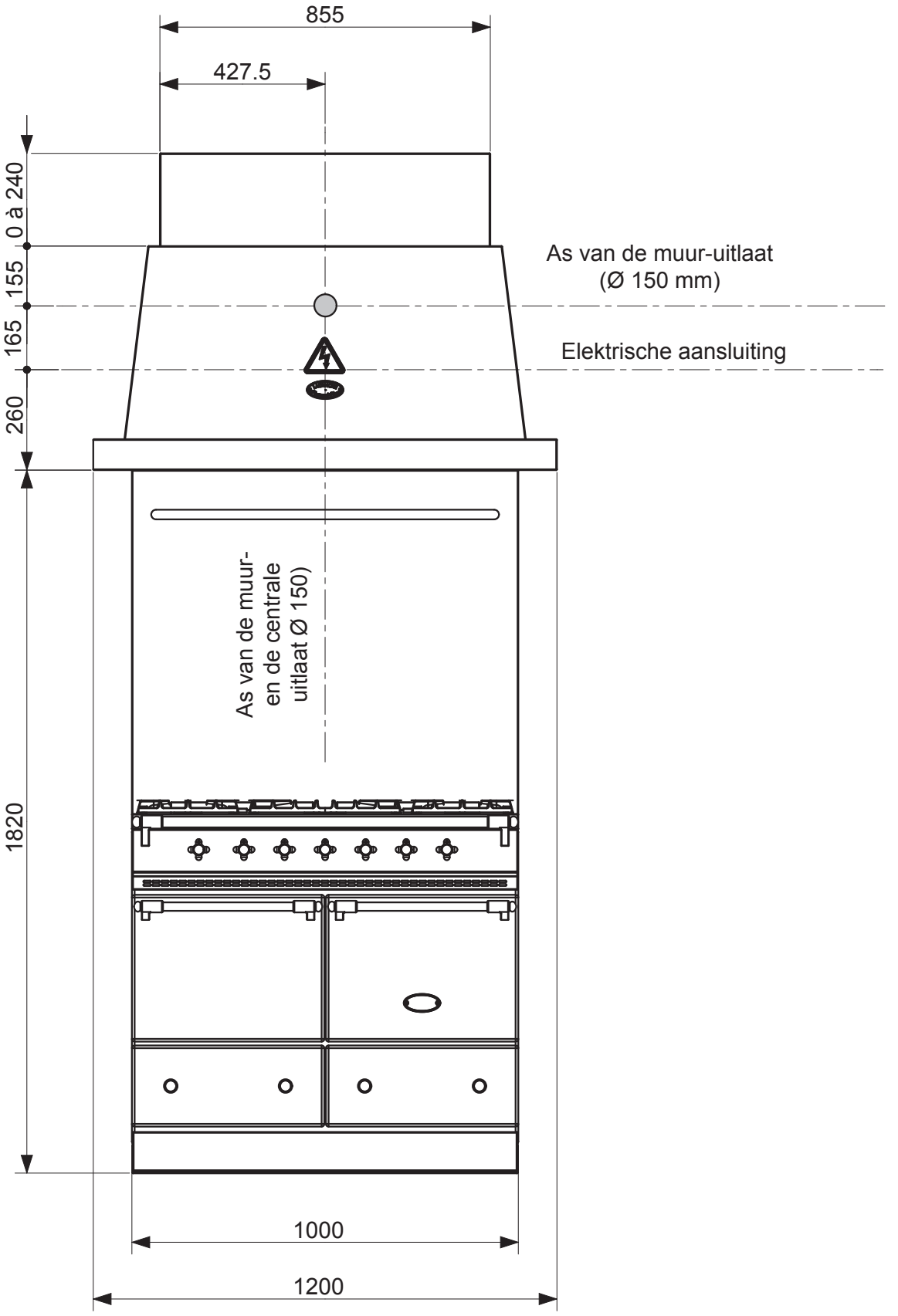

NL 09-2019

TECHNISCHE FICHE, MATEN EN AFMETINGEN

L2HM 1300E - ZIJAANZICHT

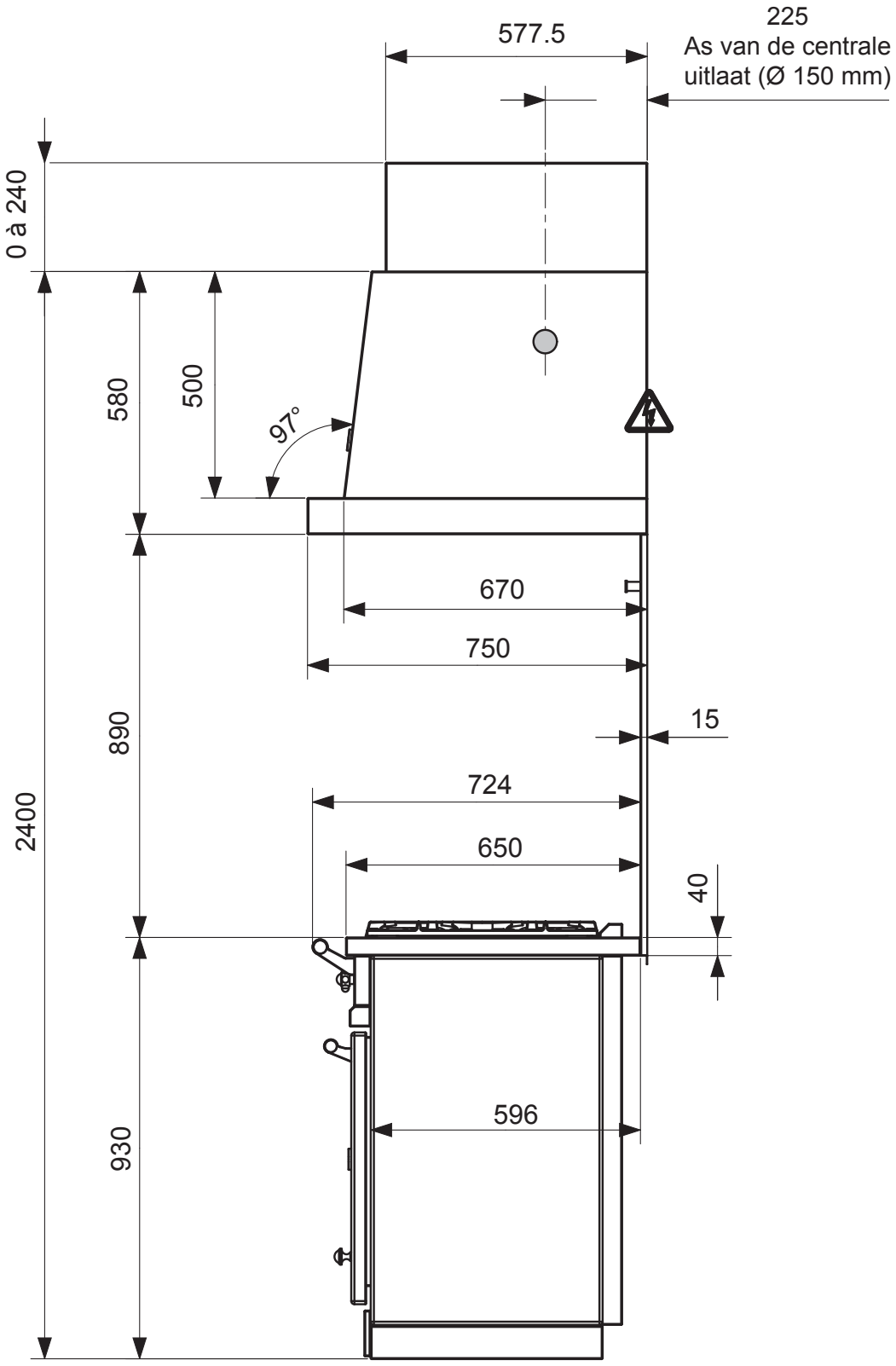

TECHNISCHE FICHE, MATEN EN AFMETINGEN

L2HM 1300E - VOORAANZICHT

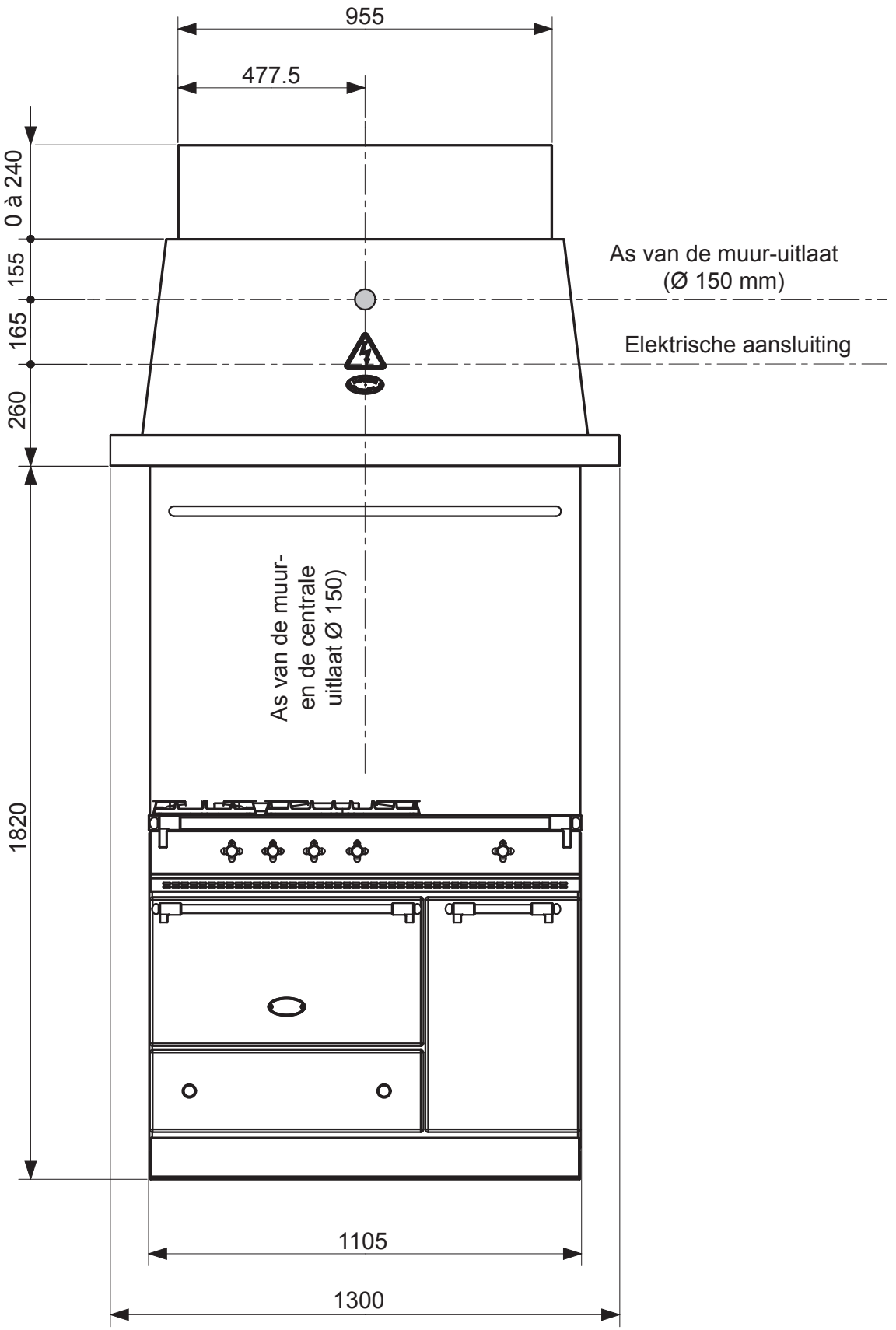

NL 09-2019

TECHNISCHE FICHE, MATEN EN AFMETINGEN

L2HM 1600E - ZIJAANZICHT

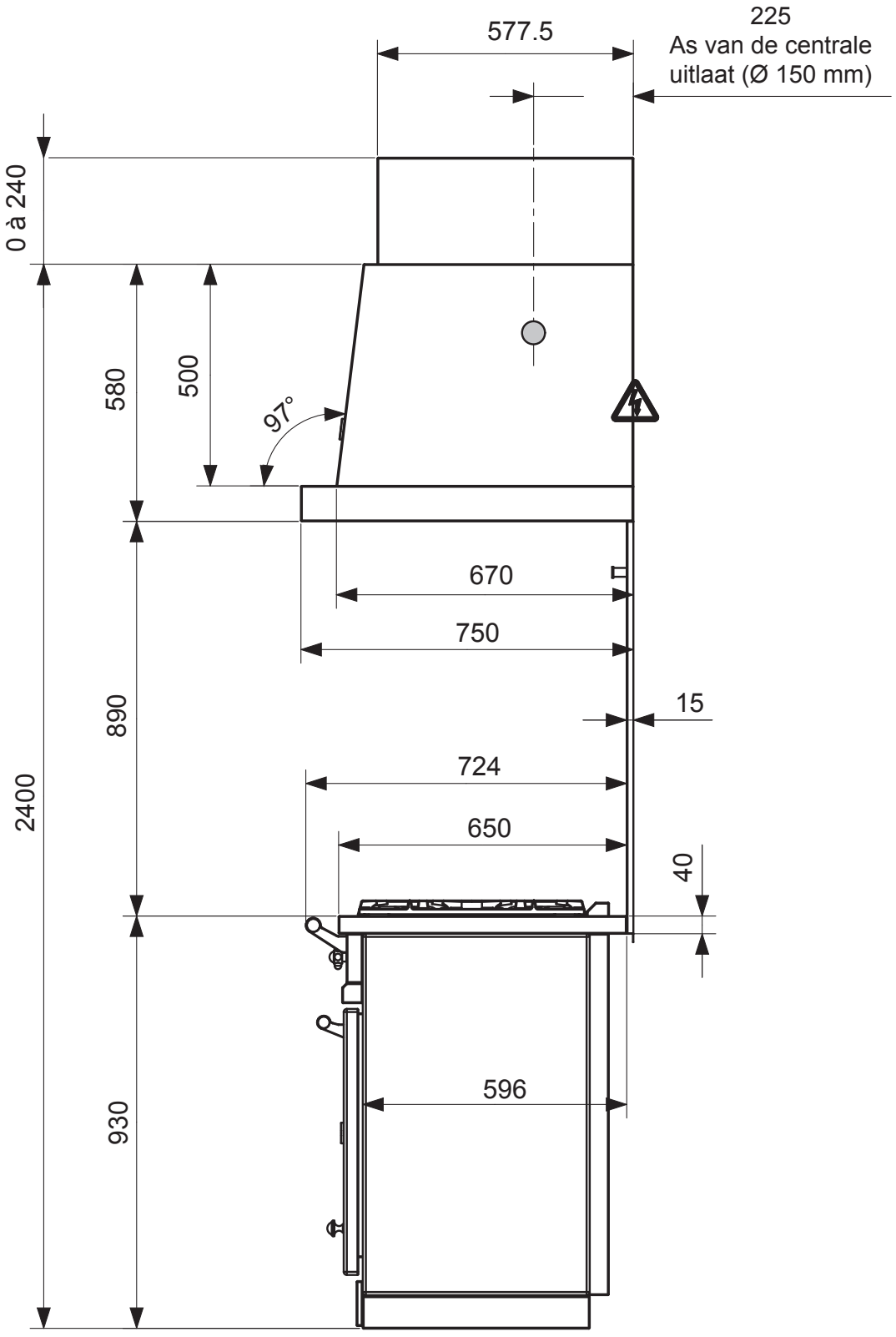

TECHNISCHE FICHE, MATEN EN AFMETINGEN

L2HM 1600E - VOORAANZICHT

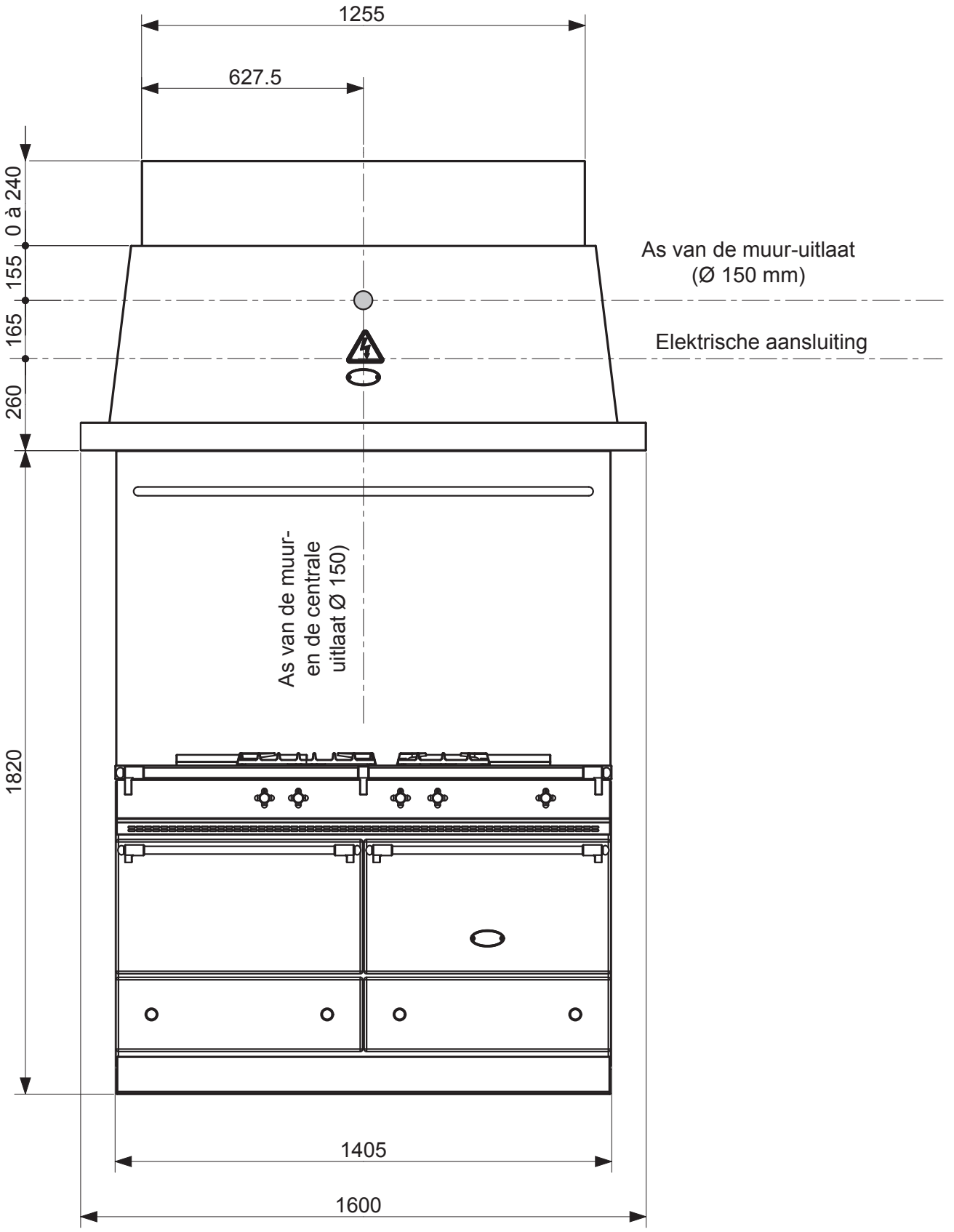

NL 09-2019

TECHNISCHE FICHE, MATEN EN AFMETINGEN

L2HM 1700E - ZIJAANZICHT

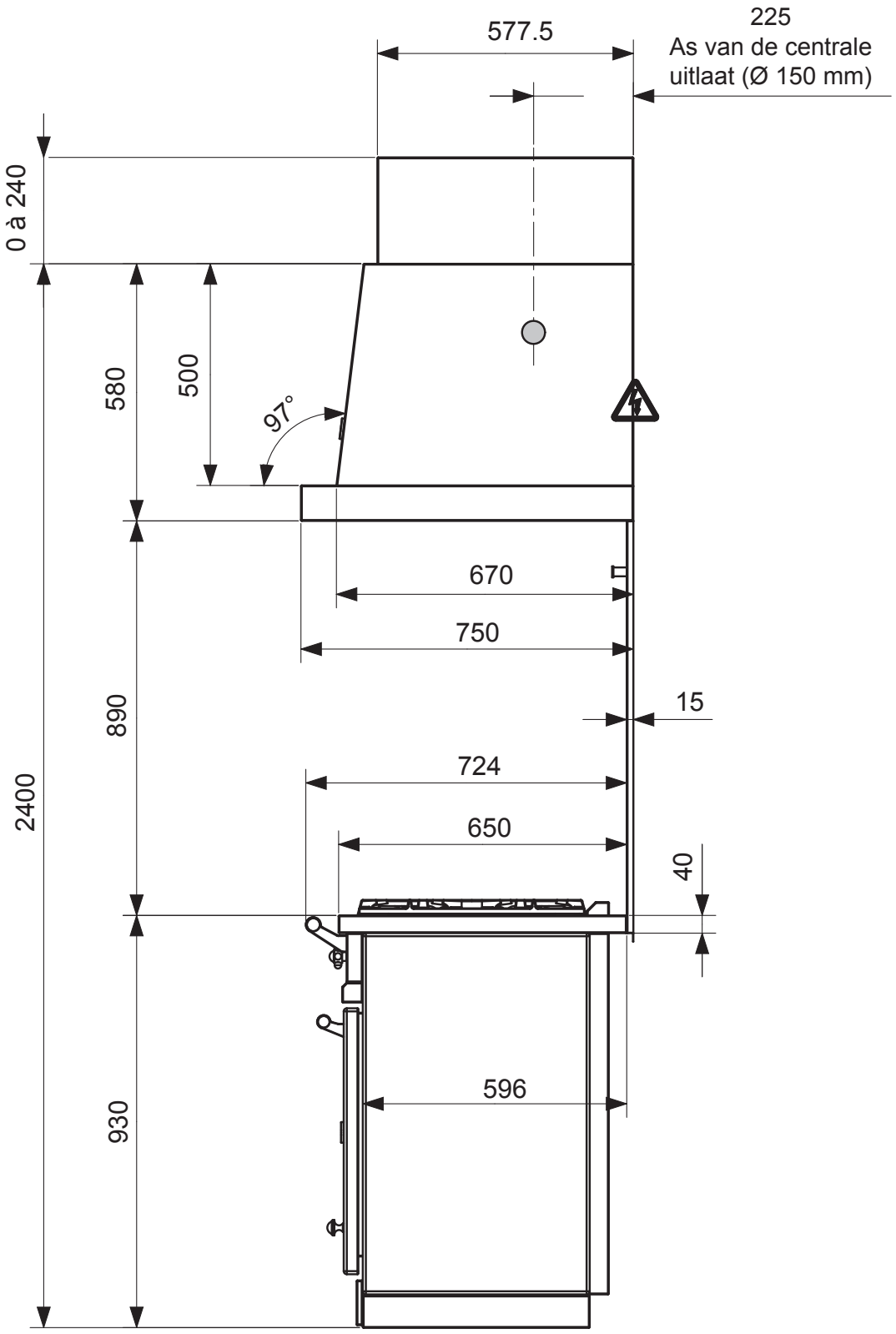

TECHNISCHE FICHE, MATEN EN AFMETINGEN

L2HM 1700E - VOORAANZICHT

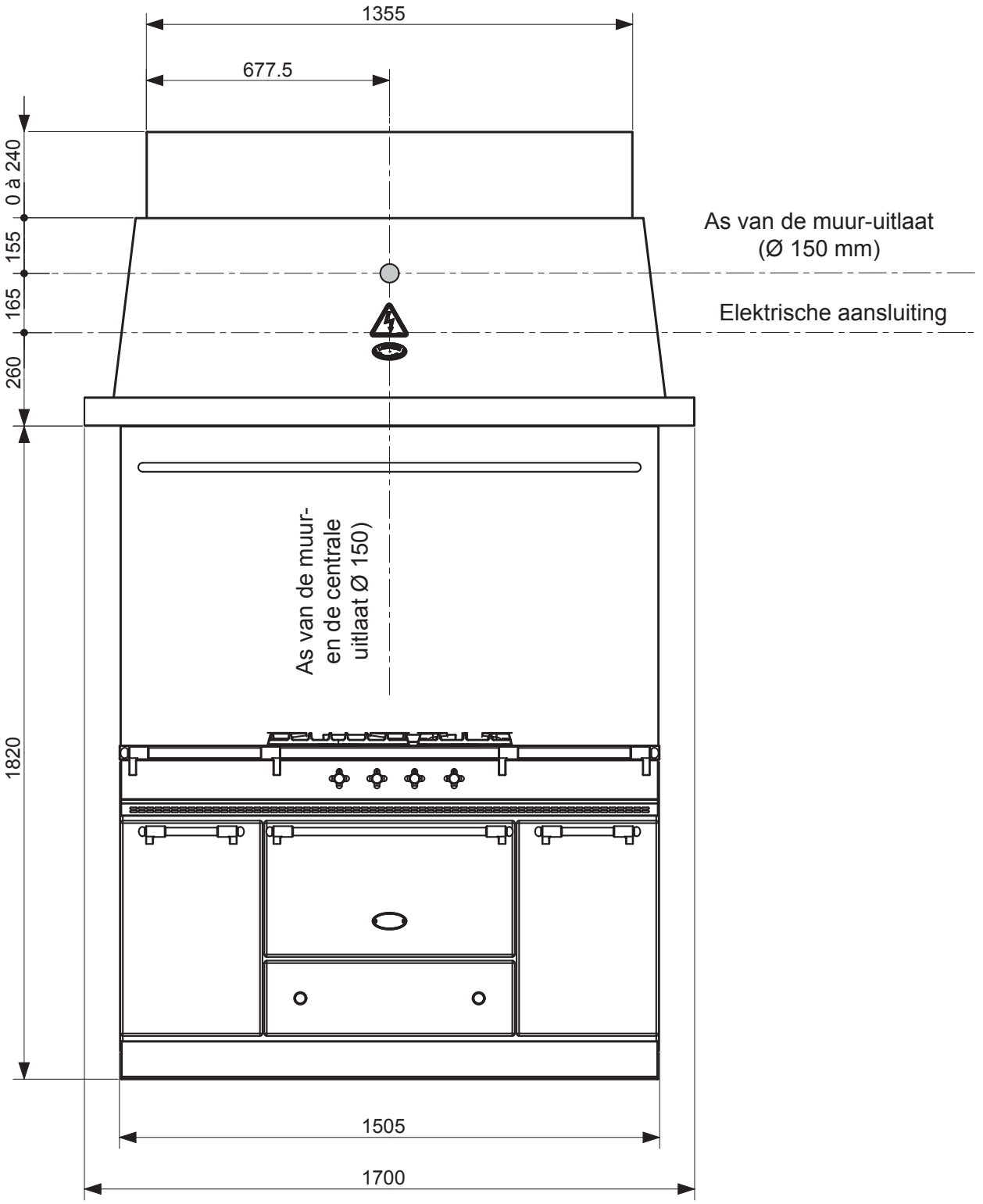

NL 09-2019

TECHNISCHE FICHE, MATEN EN AFMETINGEN

L2HM 2000E - ZIJAANZICHT

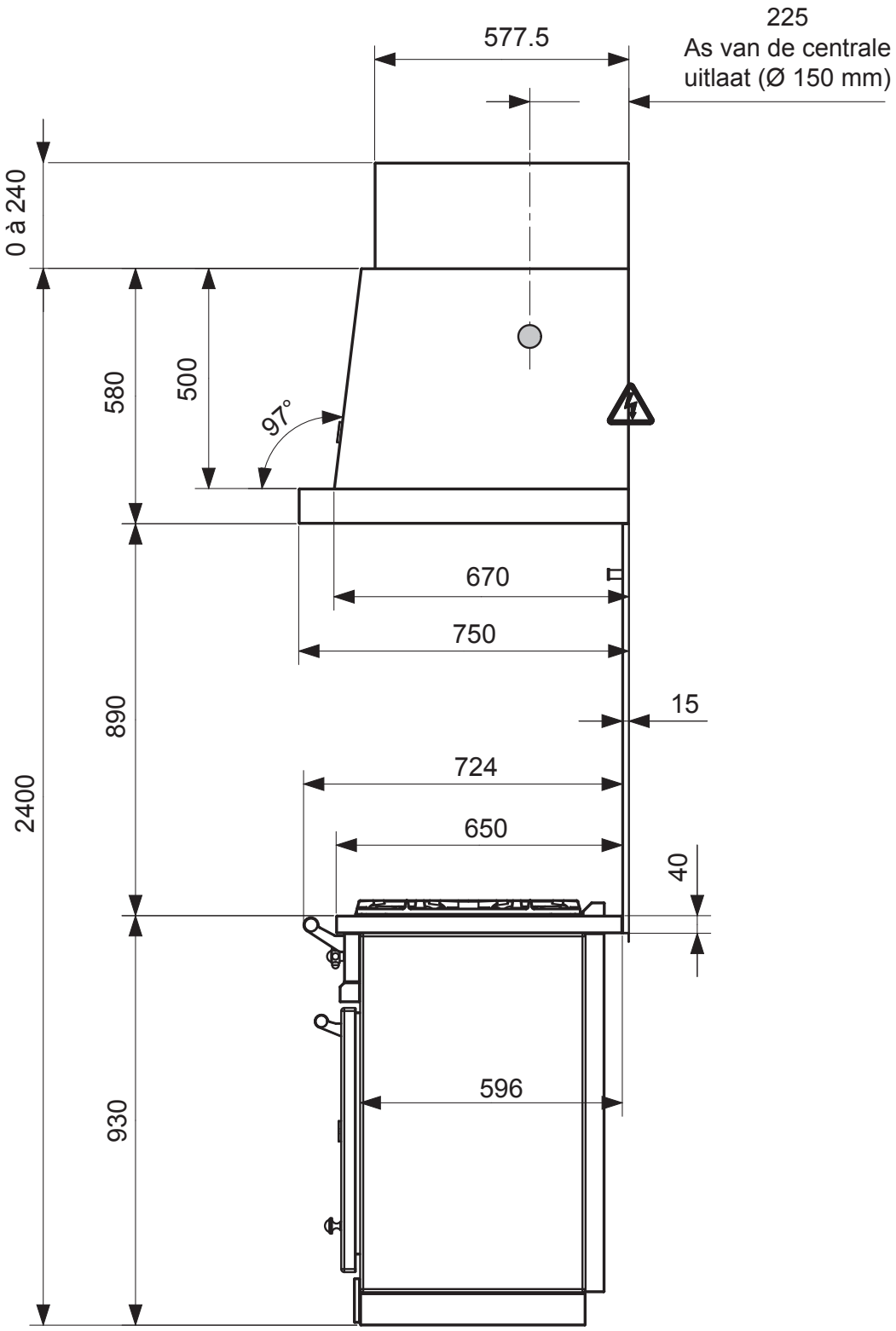

TECHNISCHE FICHE, MATEN EN AFMETINGEN

L2HM 2000E - VOORAANZICHT

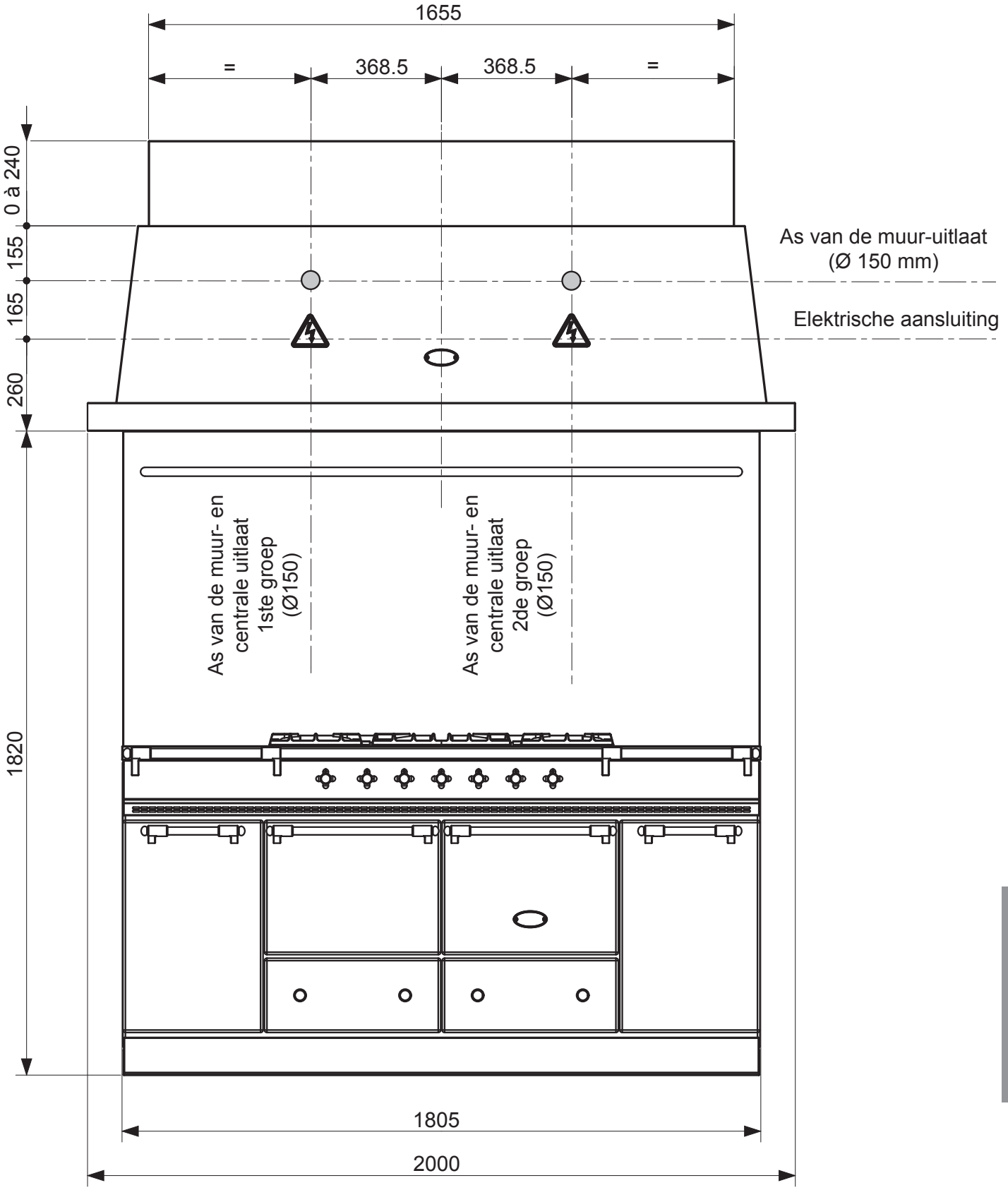

NL 09-2019

TECHNISCHE FICHE, MATEN EN AFMETINGEN

L2HM 2400E - ZIJAANZICHT

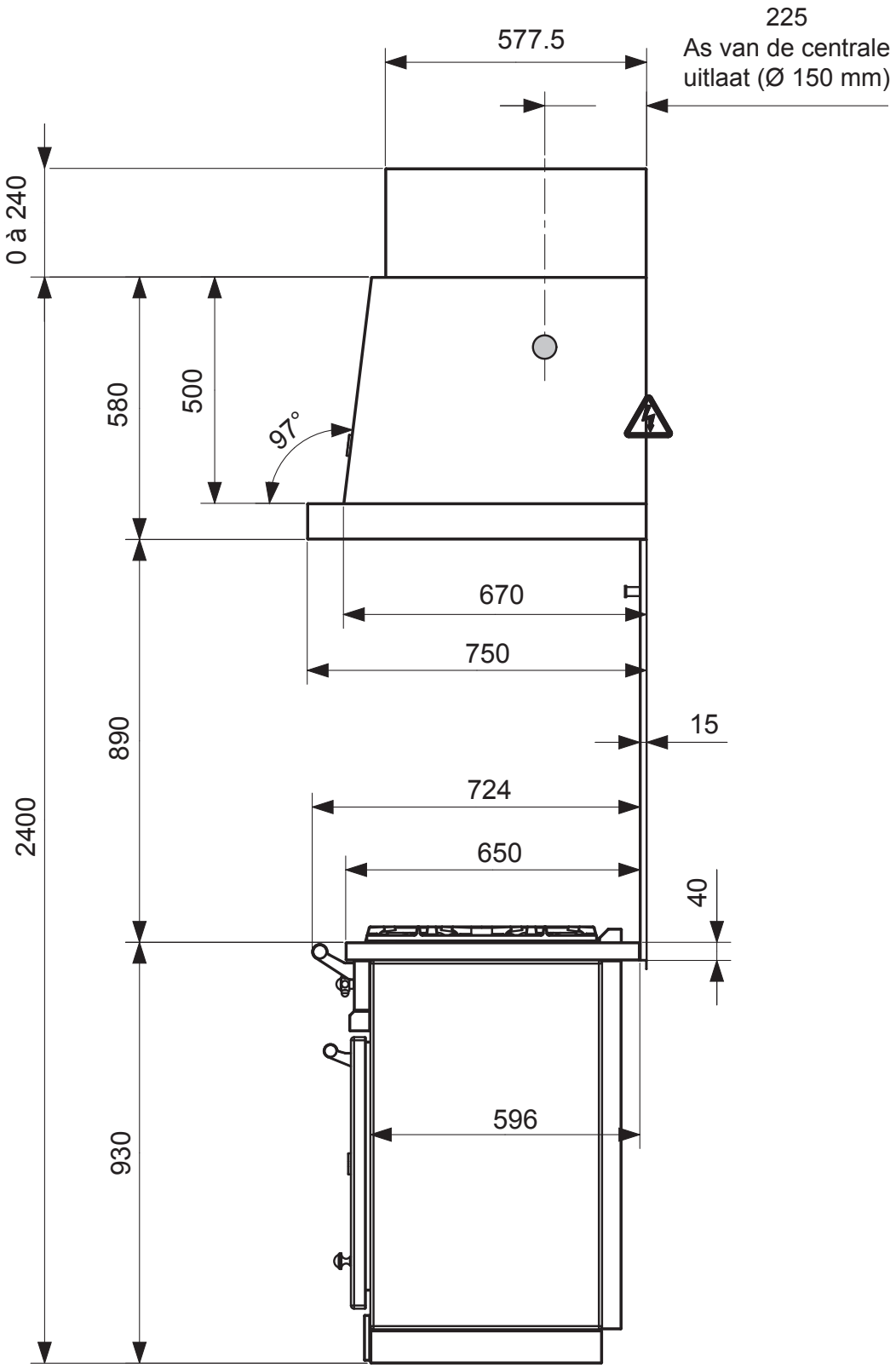

TECHNISCHE FICHE, MATEN EN AFMETINGEN

L2HM 2400E - VOORAANZICHT

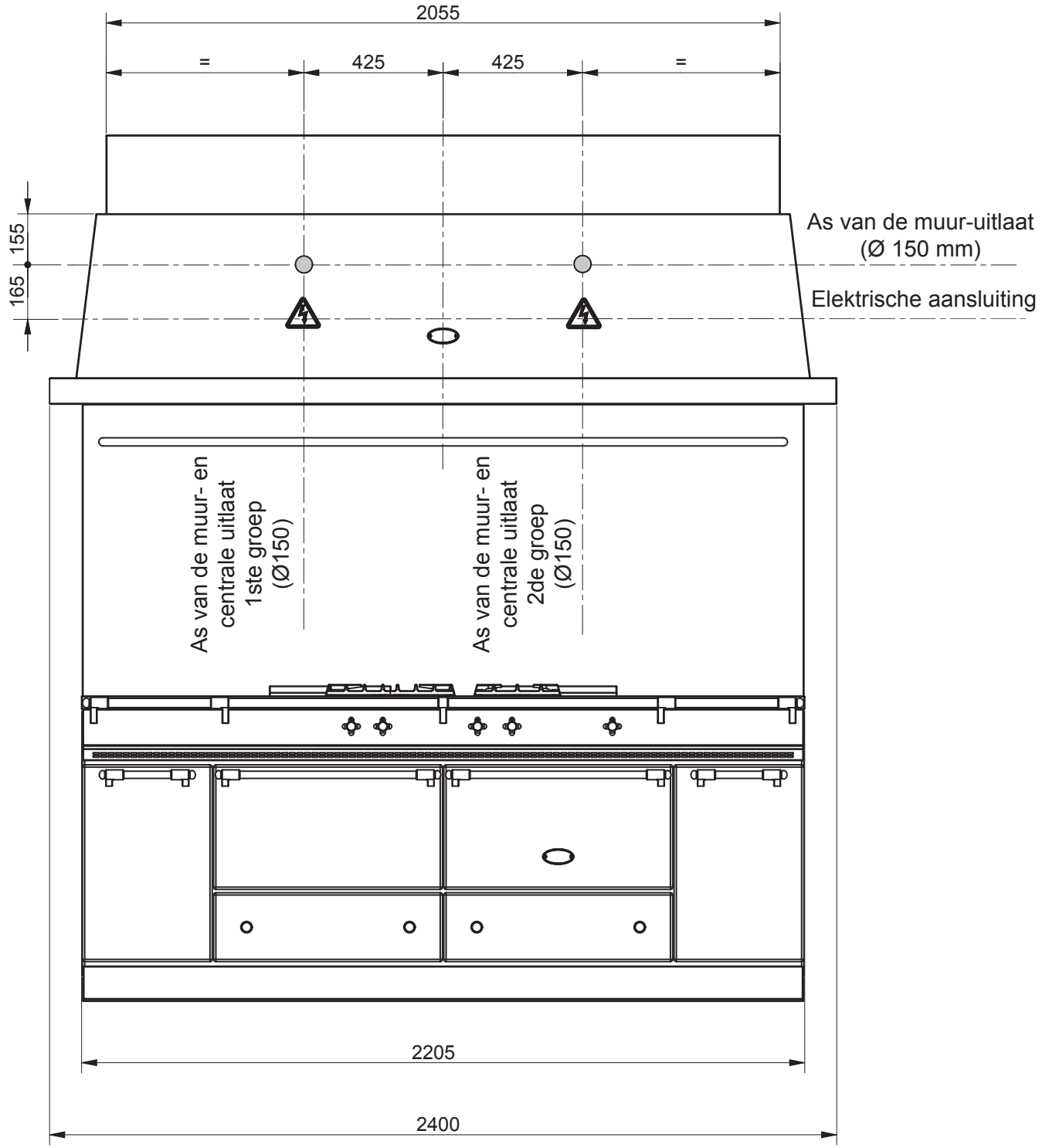

NL 09-2019

Dampkappen

INSTALLATIEHANDLEIDING

De installatie moet in overeenstemming met de instructies in deze handleiding en de geldende voorschriften van het land van installatie gebeuren.

Deze handleiding wordt na de installatie aan de gebruiker overhandigd.

NL 09-2019

PLAATSING

<u>Waarschuwing</u>:

De koper verbindt zich ertoe zijn toestel zoals het hoort, in overeenstemming met de voorschriften en normen die van kracht zijn te installeren.

Elke interventie of herstelling moet uitgevoerd worden door een erkende technieker.

<u>Verpakking-Verzending</u>:

Houten verpakking of kartonnen verpakking op houten palet. Motor in kartonnen verpakking.

Pak het toestel uit en controleer de goede staat ervan.In geval van schade, noteer uw opmerkingen op de leveringsbon. Deze opmerkingen moeten ook binnen de 48 uur na levering per aangetekend schrijven bevestigd worden aan de vervoerder.

<u>Aanbevelingen</u>:

- Controleer de beschikbare plafondhoogte.

- Bij een geïntegreerde unit en een muuruitlaat moet de bocht boven de kap liggen.

- Aansluiting op een V.M.C. of een kanaal in gebruik is niet toegestaan.

- De afvoerbuis moet zo kort en direct mogelijk zijn.

- Door zijn vermogen kan de in gebruik zijnde unit de luchtdruk van de ruimte doen dalen en kan de efficiëntie tot 50% dalen. Het is van essentieel belang dat de lucht vernieuwd wordt.

- Voor een muuruitlaat moet een geschikte gevelklep voorzien worden.

INSTALLATIE

De **LACANCHE** dampkappen moeten horizontaal geïnstalleerd worden, op een minimale afstand van :

- **65 cm** boven een elektrisch kookoppervlak.
- **80 cm** boven een gaskookplaat.

In geen geval mag de kap naar voor hangen. Het is belangrijk dat het apparaat horizontaal hangt.

Gebruik een aluminium afvoerbuis, kies de kortste en meest directe weg: versmallingen, verwringingen, roosters wordt niet aanbevolen.

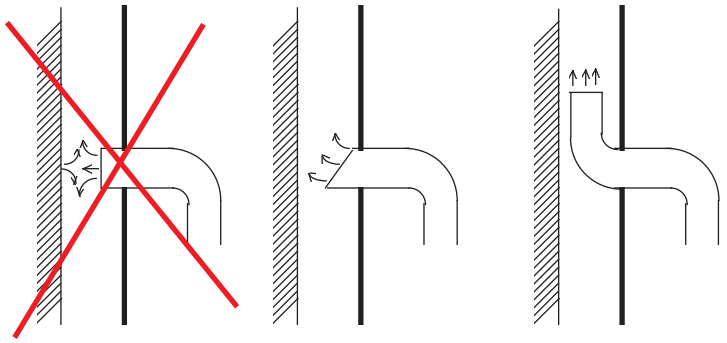

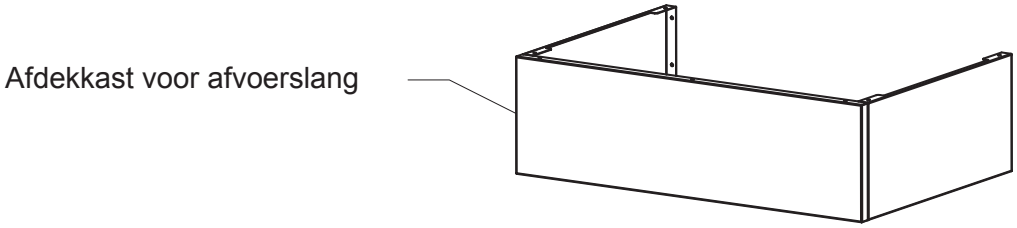

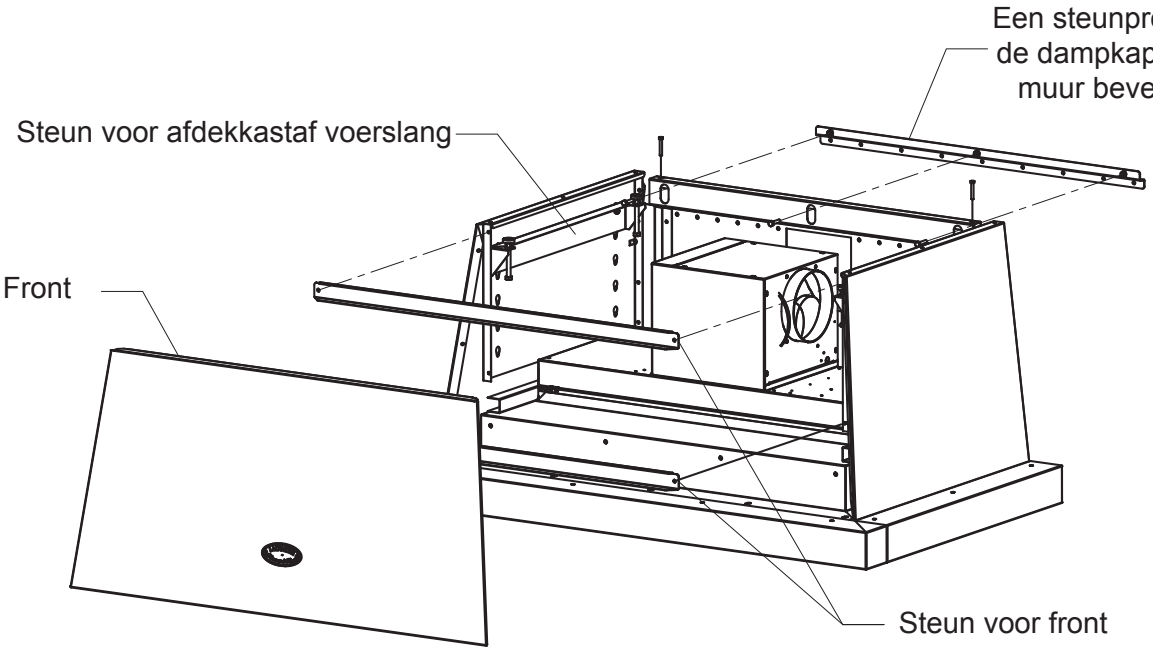

NL 09-2019

INSTALLATIE

Voorbereiding:

1 – Kantel de dampkap/ Afb. (1)

(1)

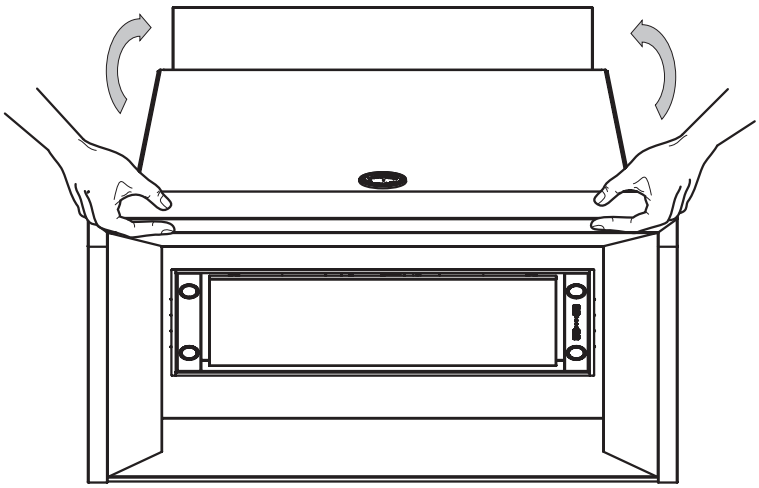

2 – Schroef de vijzen van het front van de dampkap los
(Aanduiding (A)/ Afb. (2))

(2)

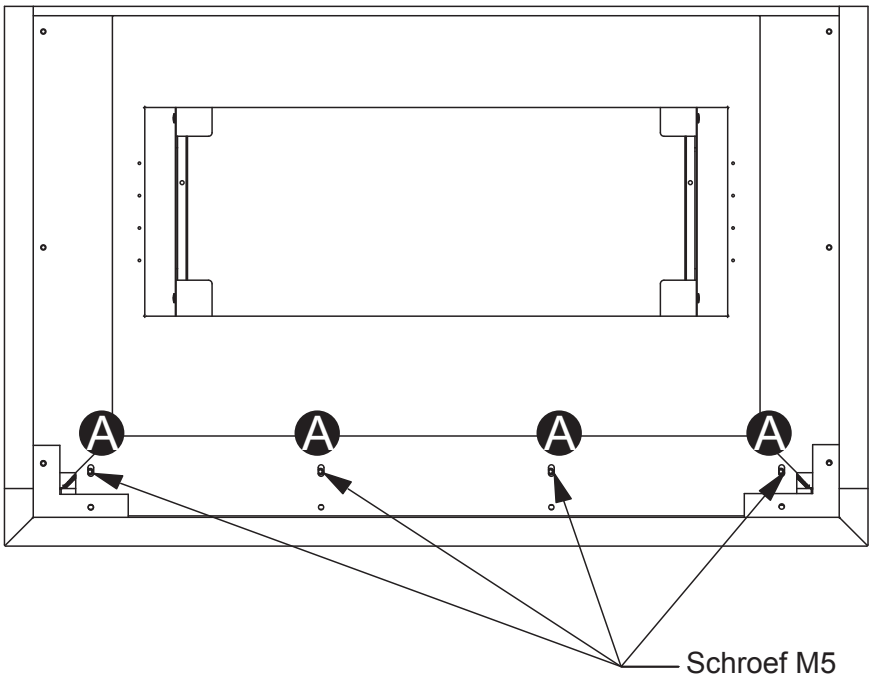

3 – Zet de damkap terug recht.

4 – Verwijder het front door het lichtjes op te tillen en naar u toe te trekken / Afb. (3) .

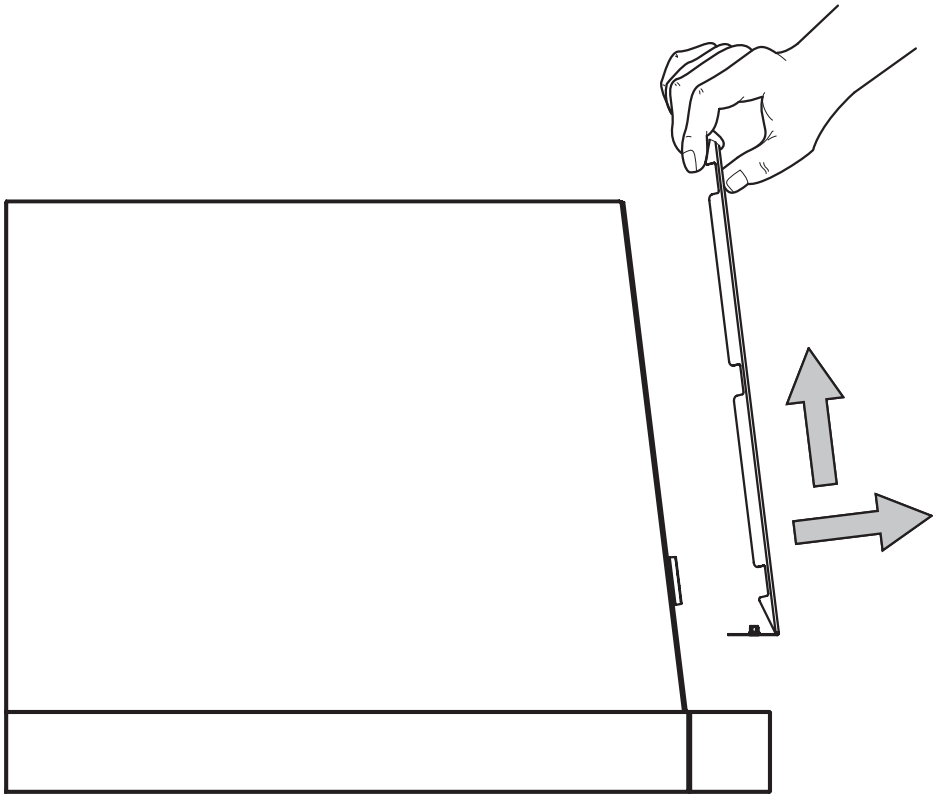

(3)

PLAATSING VAN DE DAMPKAP

<u>Montage van de dampkap</u>:

1 – Teken de punten af en boor de bevestigingsgaten/ afbeelding (4).
2 – Plaats en bevestig de 2 bevestigingsbeugels (schroef type M5).
Indien u een achterwand hebt, monteer deze voordat u de dampkap plaatst.

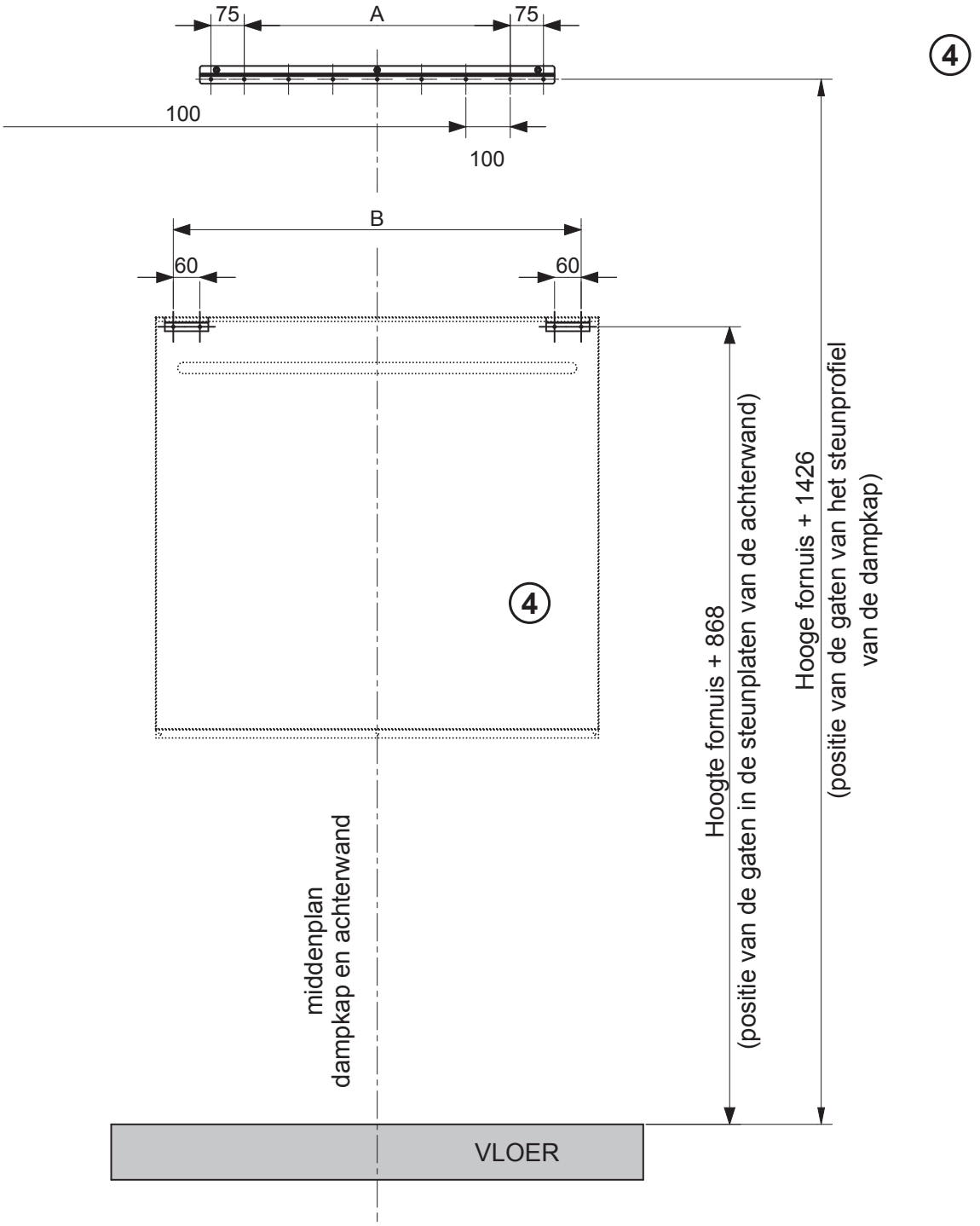

	L1HM-L2HM 900	L1HM-L2HM 1100	L1HM-L2HM 1200	L2HM 1300	L2HM 1600	L2HM 1700	L2HM 2000	L2HM 2400
A	300	500	600	700	1000	1100	1400	1800
B	620	820	920	1020	1320	1420	1720	2120

NL 09-2019

PLAATSING VAN DE DAMPKAP

3 – Hang de dampkap aan het steunprofiel.

4 – Plaats de schroeven M5 x 35 et HM6 x 30: afb. ⑤ en ⑥.

5 – Draai de schroef HM6 x 30 lichtjes aan om de dampkap tegen de muur te plaatsen.

6 – Hang ze waterpas door het aandraaien of losdraaien van de 2 M5 x 35 schroeven.

7 – Werk af door de schroeven HM6 x 30 goed aan te draaien.

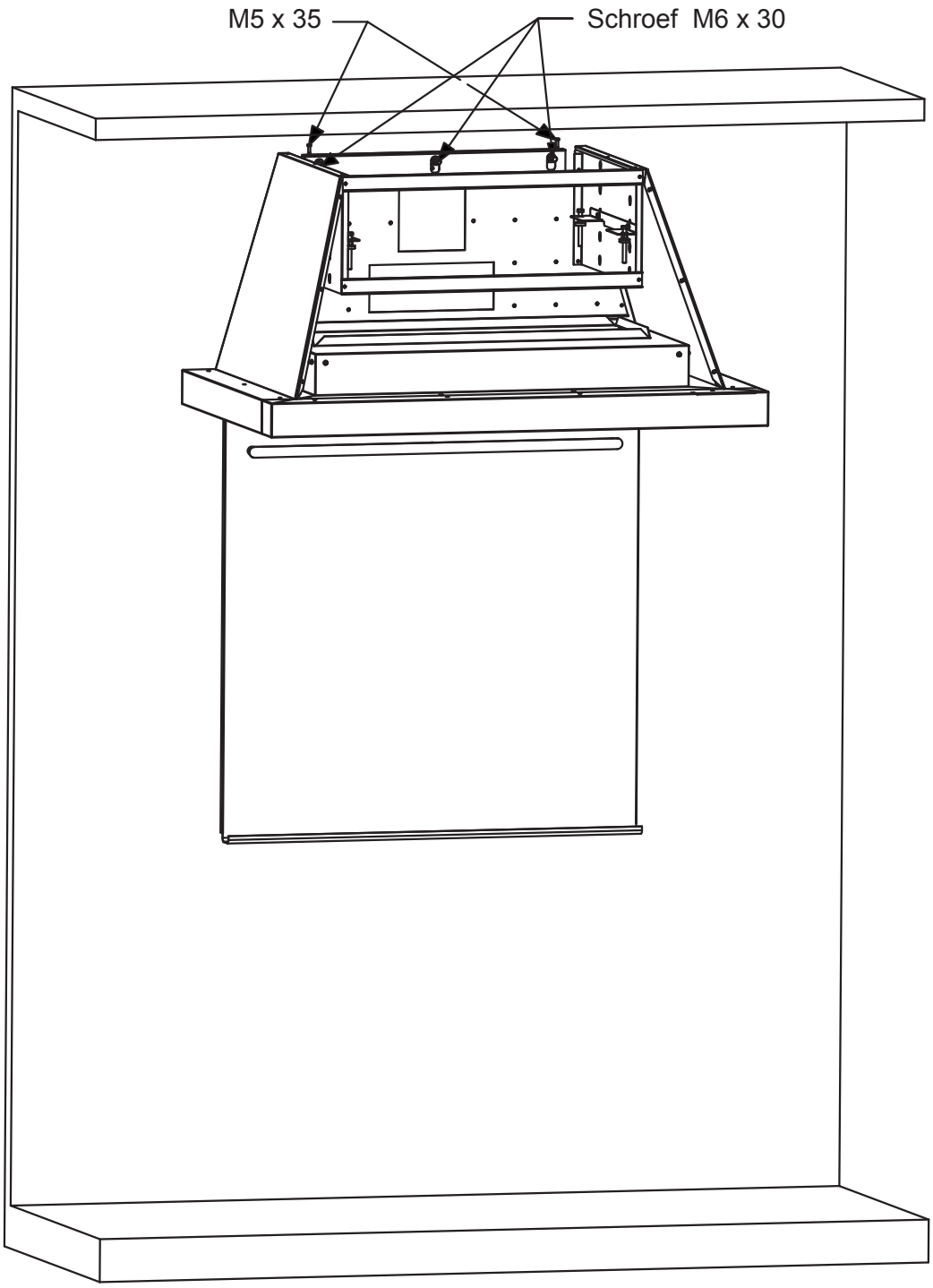

⑤

PLAATSING VAN DE DAMPKAP

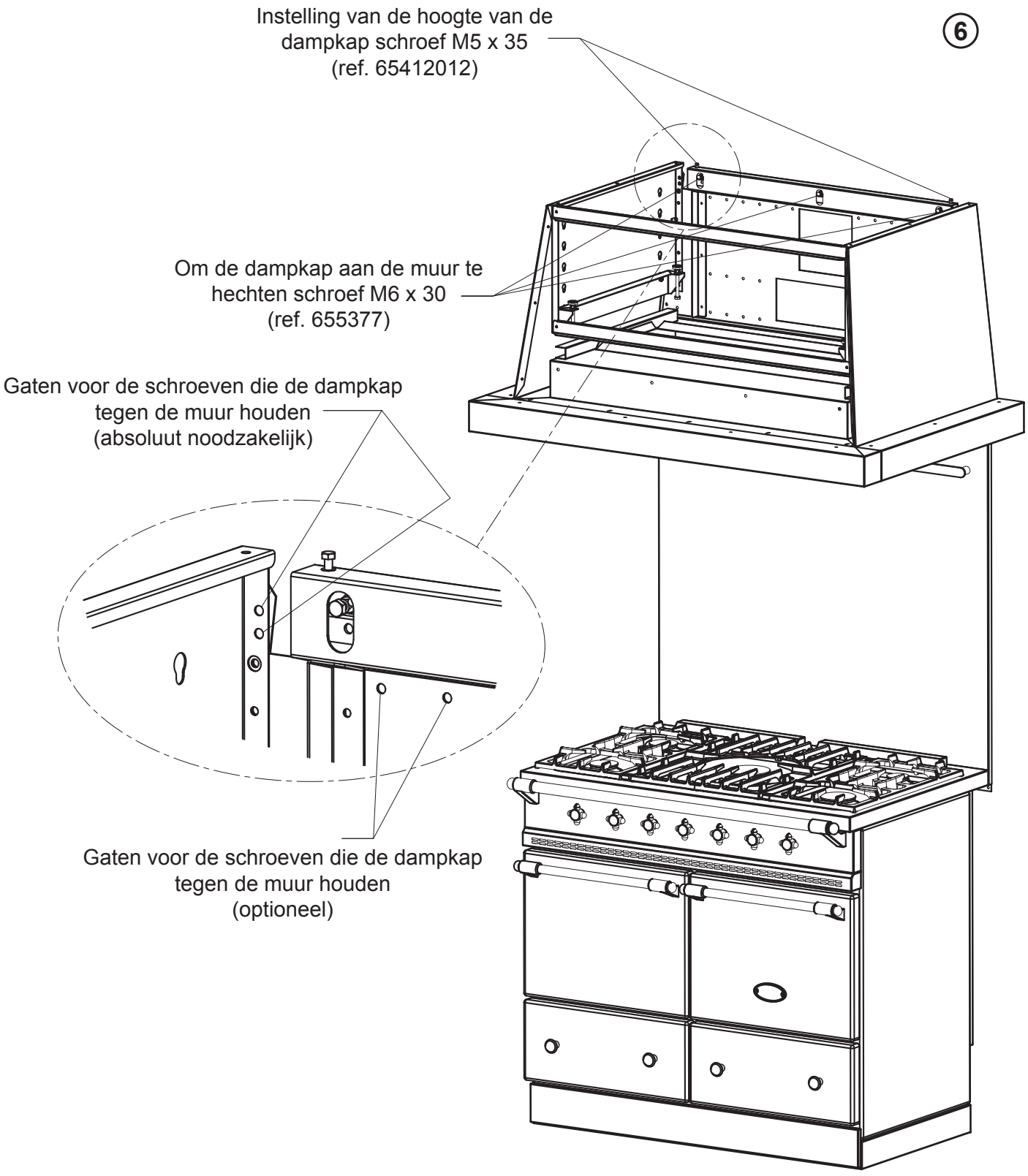

NL 09-2019

PLAATSING VAN DE GROEP(EN)

Plaatsing van de dampkap/ Afb. ⑦

1 – Verwijder de 4 bevestigingsschroeven van frontsteun en leg de frontsteunen neer.

2 – De voorbereiding en installatie van de afzuiggroep moet gebeuren met behulp van de handleiding van deze afzuiggroep.

⑦

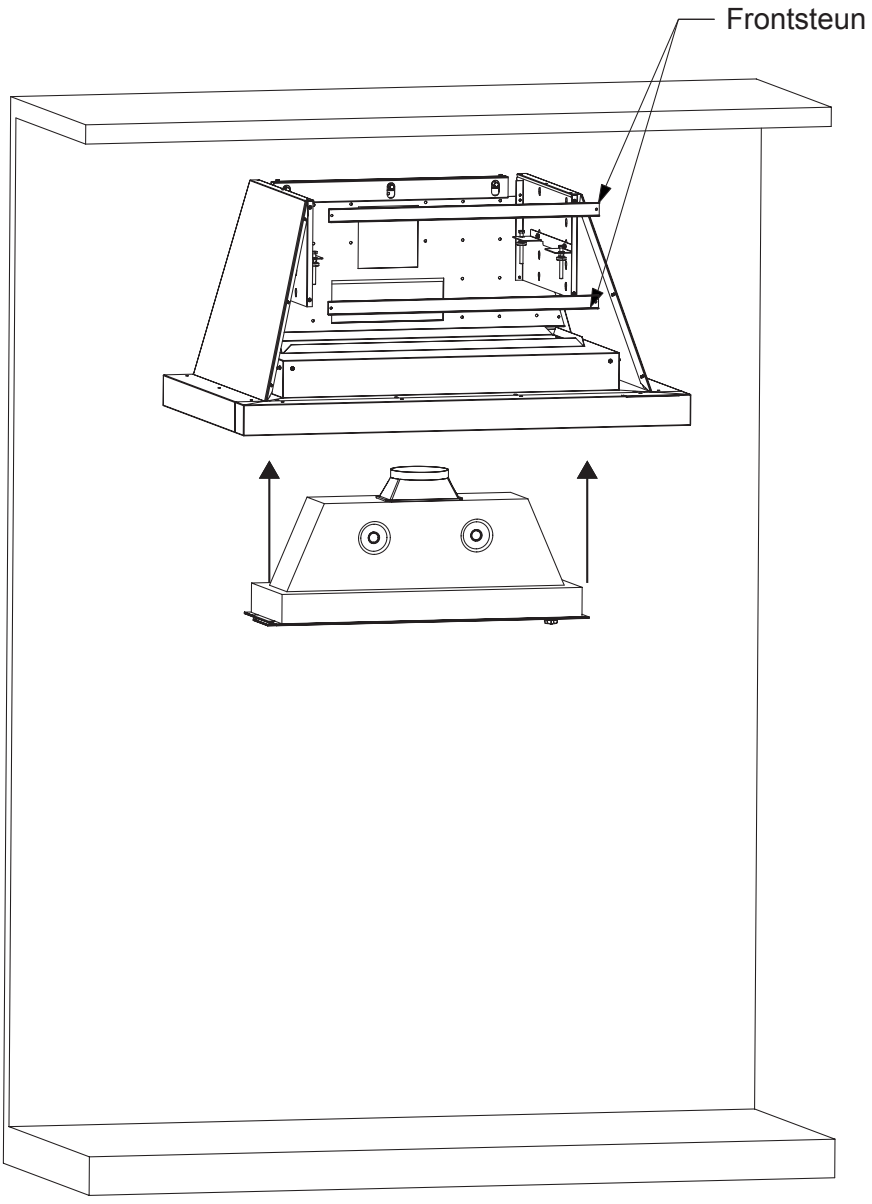

NL 09-2019

PLAATSING VAN HET VERHOOGSTUK VAN DE DAMPKAP

Controleer de hoogte van het plafond en stel de steunen van de afdekkast af in de gaten die hier voor zien zijn. Afb. (8).

(8)

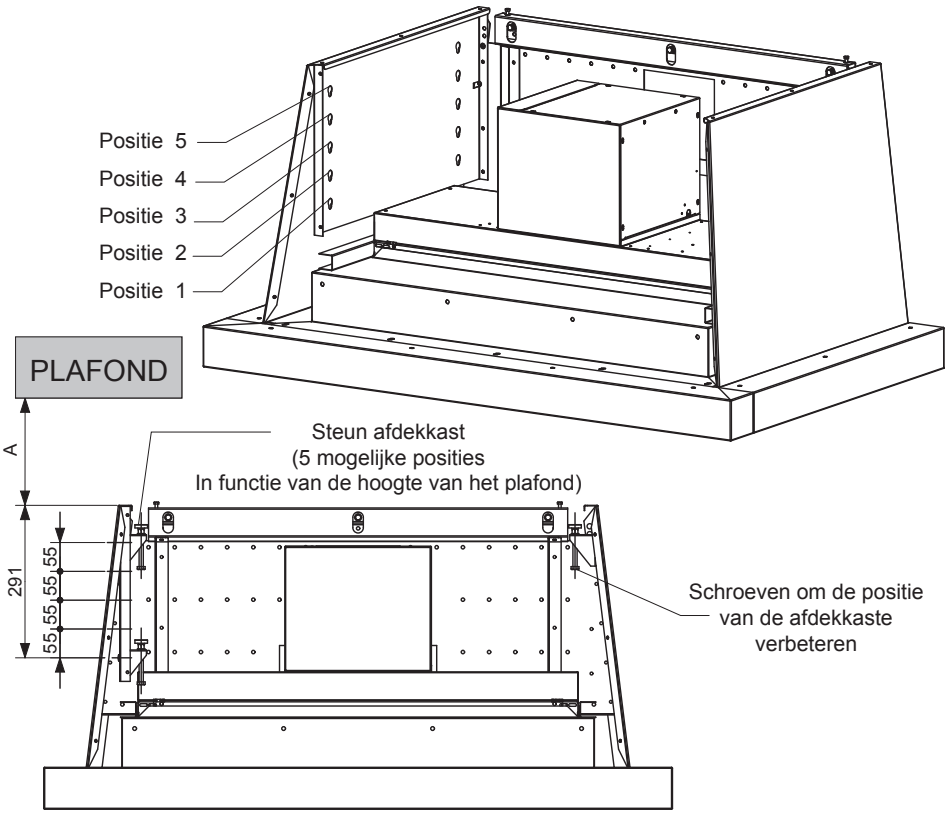

A	0 à 50	50 à 105	105 à 160	160 à 215	215 à 240
N° Positie	1	2	3	4	5

Plaats het verhoogstuk tussen het plafond en steunen van de afdekkast (Afb. (9)).

Stel vervolgens de vijzels zo af dat het verhoogstuk tegen het plafond komt/afb. (10).

Let op: Draai de verstelbare steunen niet te vast aan.

(9)

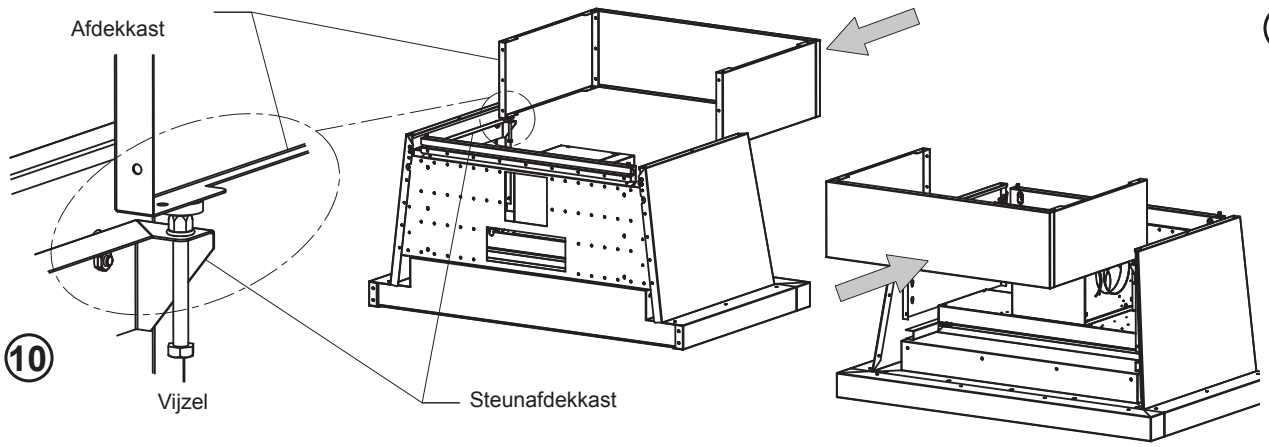

NL 09-2019

PLAATSING VAN HET VERHOOGSTUK VAN DE DAMPKAP

Plaats de frontsteunen terug en schroef ze vast.

Hermonteer het frontpaneel van de dampkap in de omgekeerde volgorde /Afb. (11).

Plaats de sierbalken (zie afb. (12) volgende pagina).

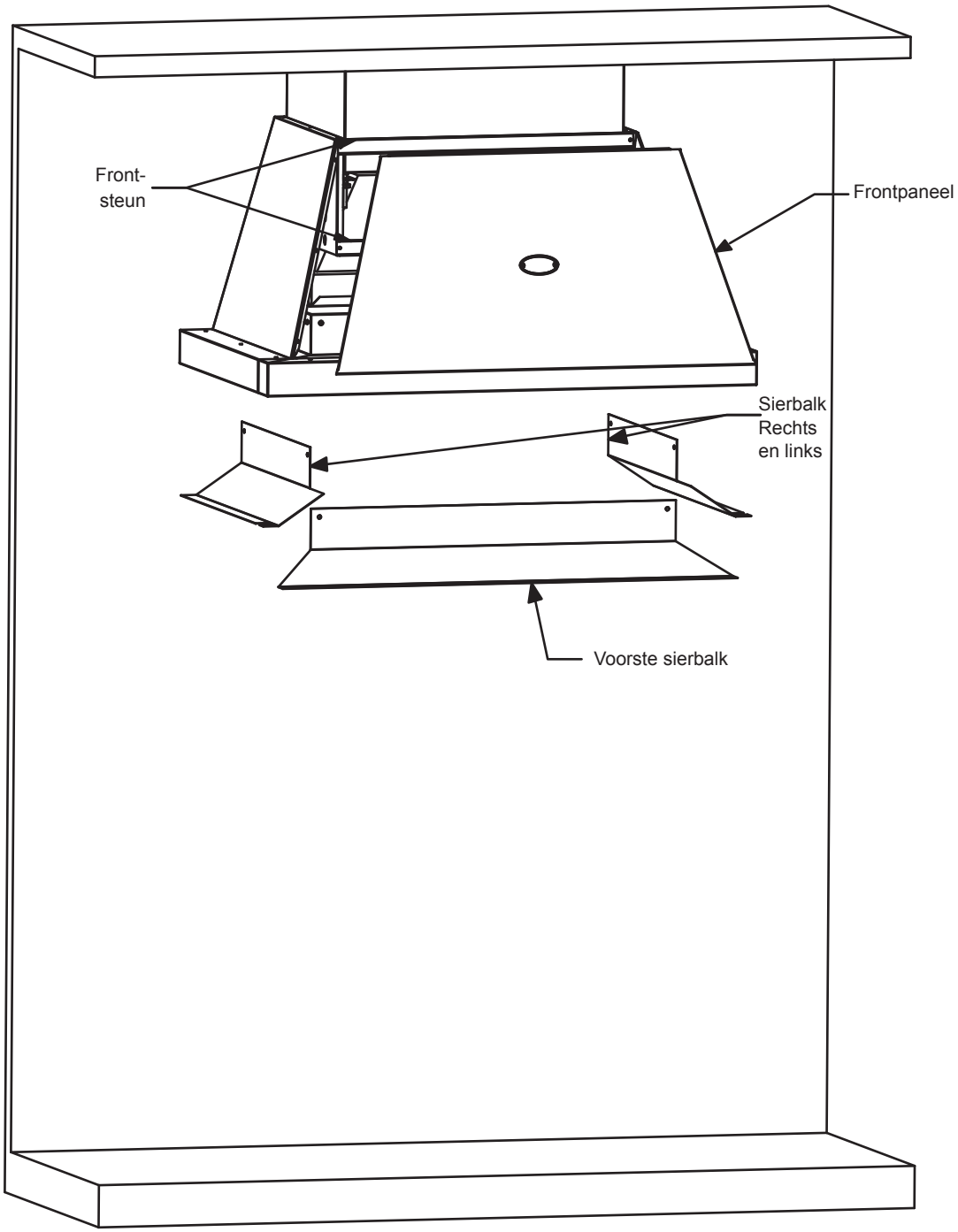

(11)

MONTAGE VAN DE SIERBALKEN

1. Plaats de sierbalk ← bevestig deze aan de achterkant met behulp van de M5 schroef.
2. Plaats de sierbalk ↑, bevestig deze aan de achterkant met behulp van de M5 schroef
3. Plaats de sierbalk → , schroef deze vast aan de groepsteun ↓ met behulp van 2 inox M5 schroeven. Voeg de ontbrekende schroeven toe op de sierbalken ← et ↑.

⑫

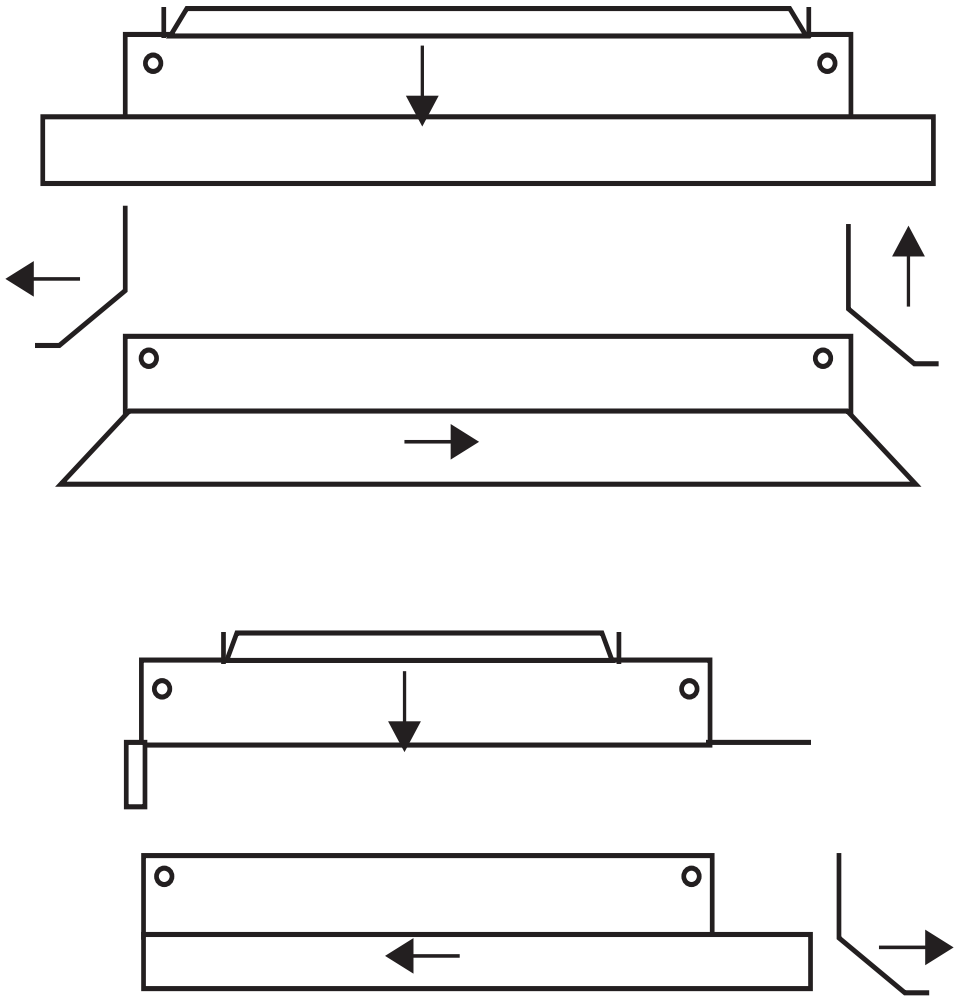

GEBRUIKSHANDLEIDING

De installatie moet in overeenstemming met de instructies in deze handleiding en de geldende voorschriften van het land van installatie gebeuren.

Deze handleiding wordt na de installatie aan de gebruiker overhandigd.

NL 09-2019

GEBRUIK

Werking (met een Novymotor):

De **LACANCHE** dampkappen zijn uitgerust met één of twee motoren van het type 600 m3/udie vochtdampen absorberen door middel van vetfilters.

Voor een normaal gebruik, is het aan te raden om te deze richtlijnen te volgen :

- zorg ervoor dat de handgrepen van je kookpotten niet uitsteken.

- Vermijd tocht (luchtstroom) boven de kookplaat.

- Voorzie een luchtinlaat die gelijk is aan het debiet van uw dampkap. Als niet aan deze voorwaarde voldaan wordt,zal het rendement niet aan uw verwachtingen voldoen.

Het inwerkingstellen:

Het bedieningspaneel van iedere afzuiggroep wordt bepaald door het geïnstalleerde model.

Raadpleeg de gebruikershandleiding van de fabrikant voor de bedieningsfuncties.

OPGEPAST !

HET IS STRIKT VERBODEN OM ONDER DE DAMPKAP TE FLAMBEREN !

Schakel de stroomtoevoer uit alvorens het toestel te reinigen.

OPGEPAST

Het wordt afgeraden om het toestel met chloorhoudende producten te reinigen.

Lees aandachtig de voorzorgsmaatregelen en aanbevelingen voor het gebruik van de productendie u gebruikt om het apparaat te reinigen en te onderhouden. Volg de gebruiksvoorschriften.

Afzuiggroep:

Raadpleeg de handleiding van de fabrikant van de afzuiggroep voor de onderhoudsinstructies.

Het periodiek ontvetten van de filters moet minstens één keer per maand gebeuren, meer bij intensief gebruik.

Gebruik geen stoomgenerator om de afzuiggroep te reinigen!

De geëmailleerde panelen:

Gebruik een spons gedrenkt in zeepwater, of glasreiniger, maar nooit schuurpoeder. U mag ook enkelmethylalcohol gebruiken als het apparaat koud is.

De roestvrijstalen panelen:

De roestvrijstalen afwerking wordt gereinigd met spuitbussen die in de supermarkt verkocht worden. Kies echter een product met een laag siliconengehalte om witte strepen na het opdrogen van het product te vermijden.

Het messing logo:

Reinigen met een zachte doek en een speciaal product voor messing of koper (bijv. Bar Keeper'sfriend®). Wees voorzichtig als het product op het email lekt, niet wrijven (deze producten bevatten schuurmiddelen) maar spoelen met schoon water zonder te wrijven.

Informatie over de verwijdering van elektrisch en elektronisch afval

Decreet nr. 2005-829 van 20 juli 2005 betreffende de samenstelling van elektrische en elektronische apparatuur en de verwijdering van afval van dergelijke apparatuur tot omzetting van de Europese richtlijnen 2002/95/CE et 2002/96/CE.

- Elektrische en elektronische apparatuur (EEA) en afgedankte elektrische en elektronische apparatuur (AEEA) worden op Europees niveau gereguleerd door twee richtlijnen die tot doel hebben het gebruik van gevaarlijke stoffen in EEA te beperken en het hergebruik, het recycleren en andere vormen van nuttige toepassing van AEEA te bevorderen om de hoeveelheid te verwijderen afval te verminderen.

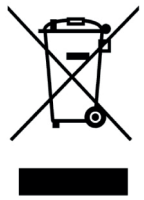

Dezemarkeringmoet op alleelektrischeenelektronischeapparatuur die na 13 augustus 2005 op de marktwerdgebracht, aangebrachtworden.

Het pictogram betekentdat de apparatuurnietsamen met anderafvalkanwordenverwijderd, dat de apparatuurafzonderlijkwordtingezameldvoornuttigetoepassing, hergebruik of recycling.

- Gebruikers van elektrische en elektronische apparatuur zijn verplicht om AEEA niet met ongesorteerd huishoudelijk afval af te voeren..

- Er worden passende inzamelacties ter beschikking van de gebruikers gesteld.

- Om aan de wetgeveing te voldoen is de « Société Industrielle de Lacanche » als producent van elektrische apparatuur lid van de eco-organisatie ECO-SYSTEME - FRANKRIJK.

Het is door het naleven van deze decreten dat gebruikers van elektrische en elektronische apparatuur potentieel schadelijke gevolgen voor het milieu en de menselijke gezondheid vermijden. Zij dragen ook bij tot het behoud van de natuurlijke hulpbronnen.

NO 09-2019

Kjøkkenhetter

Modeller:

L1HM 900 - L1HM 1100 - L1HM 1200

L2HM 900E - L2HM 1100E - L2HM 1200E - L2HM 1300E - L2HM 1600E
L2HM 1700E - L2HM 2000E - L2HM 2400E

SOCIÉTÉ INDUSTRIELLE DE LACANCHE - 6 RUE HUBERT COSTE - 21230 LACANCHE

GENERELT	304
TEKNISKE DATABLADER, MÅL OG DIMENSJONER	306
INSTALLASJONSHÅNDBOK	**329**
PLASSERING	331
MONTERING	333
MONTERING AV KJØKKENHETTE	337
MONTERING I GRUPPER	341
MONTERING AV FORLENGELSE TIL AVTREKKSHETTE	343
MONTERING AV KANALDEKSEL	345
BRUKSANVISNING	**347**
BRUK	348
RENGJØRING OG VEDLIKEHOLD	349
Informasjon om kassering av elektrisk avfall og elektronisk utstyr	350

Oversikt:

Lacanches kjøkkenhetter har et design som harmoniser med det estetiske uttrykket til komfyrene «Classic» og «Modern», kombinert med førsteklasses ytelse.

Lacanches kjøkkenhetter er konstruert slik at lukt og matos føres ut gjennom en avtrekkskanal.

Som tilleggsfunksjon kan kjøkkenhettene konfigureres for bruk i resirkuleringsmodus.

Kjøkkenhettene har metallramme. De utvendige panelene er i stålblikk og malt med svart pulvermaling. De kan også fås i forskjellige farger eller i rustfritt stål.

Kanter, front og sider er i rustfritt stål.

Deksel til kanalsystemet er også i rustfritt stål, og kan justeres i høyden (fra 0 til 240 mm), og går fint i ett med taket etter montering.

Alternativt kan dette også spesialbestilles for å få en hette / takforbindelse med større høyde enn 240 mm. Spesifiseres ut fra fire tilgjengelige størrelser (i mm: 250 / 500,500 / 750,750 / 1000).

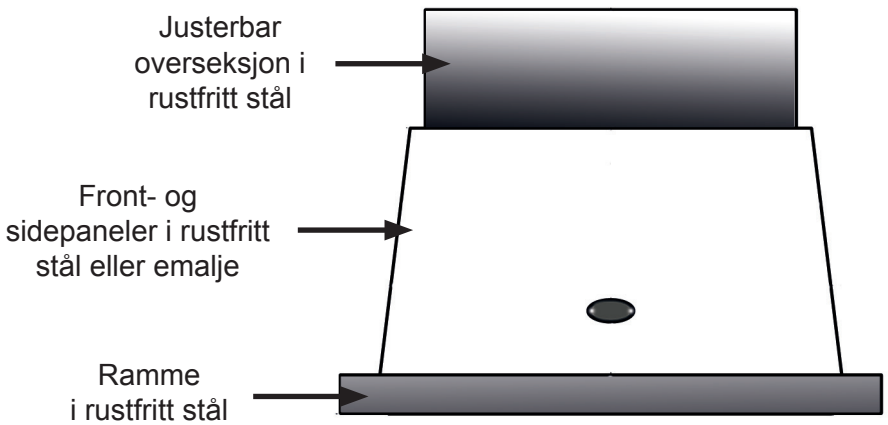

<u>Viftemotorer</u> (kun NOVY):

Lacanches kjøkkenhetter er utstyrt med viftemotorer med høy luftstrømningshastighet / trykkrate. De har innebygd støydemper og er derfor svært stillegående.

Kjøkkenhetten kan leveres med én eller to alternativer for motorisering, avhengig av modellen:

<u>L1HM: Kjøkkenhette med direkte avtrekk - Integrert viftemotor</u>

Tilgjengelig for modeller med en kappebrede på mellom 900 og 1200 mm, egnet for ovner fra 700 til 1100 mm.

Kjøkkenhette utstyrt med inoxfilter, sensor i rustfritt stål, integrert motor, elektrisk styring, halogenlys. Metningsindikator for fettfilter og aktivisert karbonkassett.

<u>L2HM-E: Kjøkkenhette med radialt avtrekk - Integrert eller adskilt motor</u>

Tilgjengelig for modeller med en kappebrede på mellom 900 og 2400 mm, egnet for komfyrer fra 700 til 2200 mm.

Hette, utstyrt med filter i rustfritt stål, sensor i rustfritt stål, justerbart LED-lys, integrert adskillbar motor, tre hastigheter og «Power»-funksjon, fjernkontroll.

I adskilt konfigurasjon kan motoren enkelt fjernmonteres inne i huset (loft, bod, garasje ...) ved hjelp av et tilkoplingssett (Ref.: LKRH) og fleksible kanaler til motoren.

<u>Strømforsyning</u>:

230 V.

<u>Montering</u>:

God tilgang til de tekniske delene gjør det enkelt å montere Lacanches kjøkkenhetter.

Påse at veggen kjøkkenhetten skal monteres på er sterk nok før du starter monteringen.

Det er enkelt å bore i hule vegger (gipsvegger, mur, plater), men å feste kjøkkenhetten er litt vanskeligere. For riktig montering bør en velge et opphengssystem for hule vegger og montere kjøkkenhetten i henhold til instruksene.

TEKNISKE DATABLADER, MÅL OG DIMENSJONER

L1HM 900 - SETT FRA SIDEN

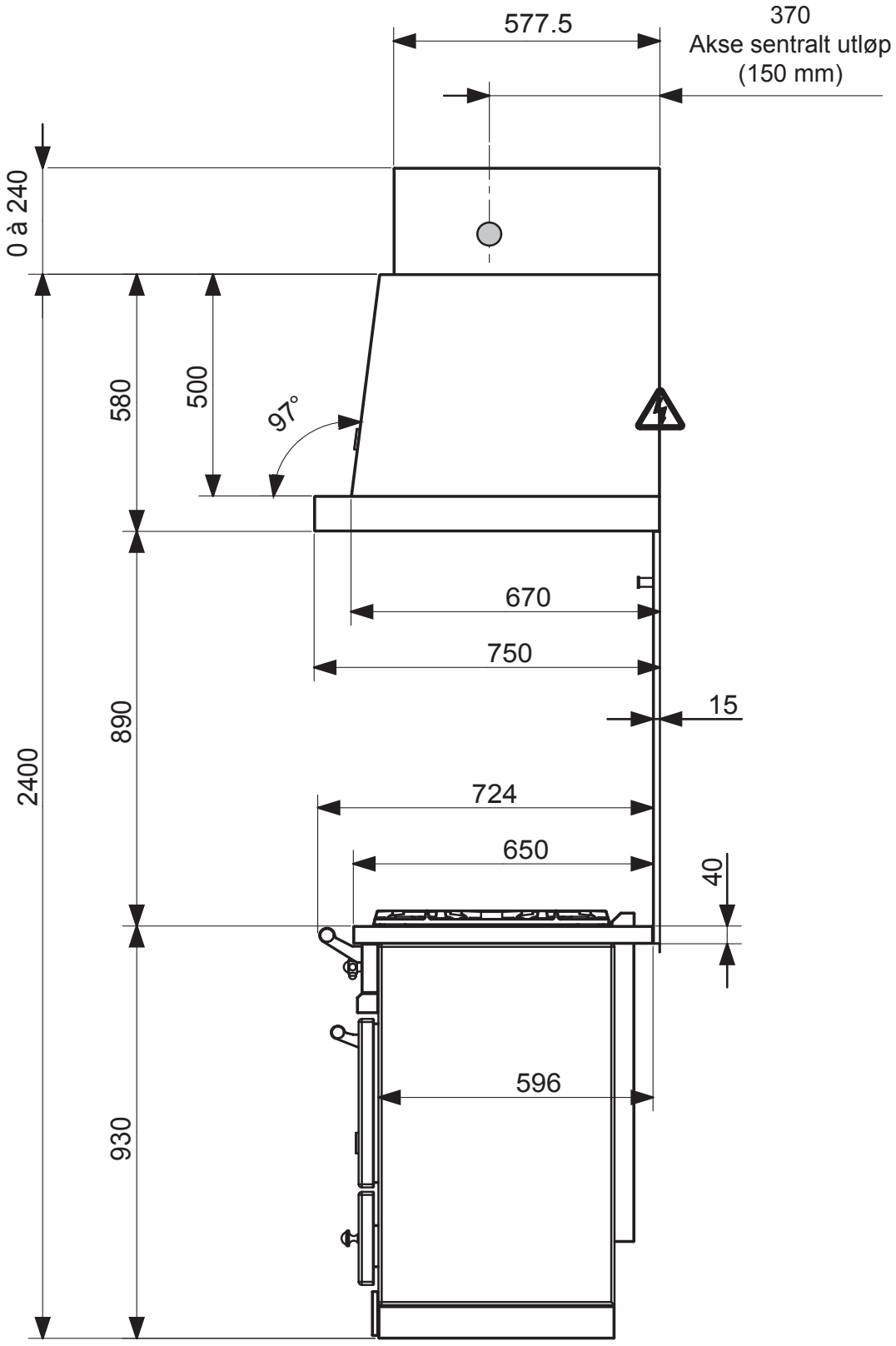

TEKNISKE DATABLADER, MÅL OG DIMENSJONER

L1HM 900 - SETT FORFRA

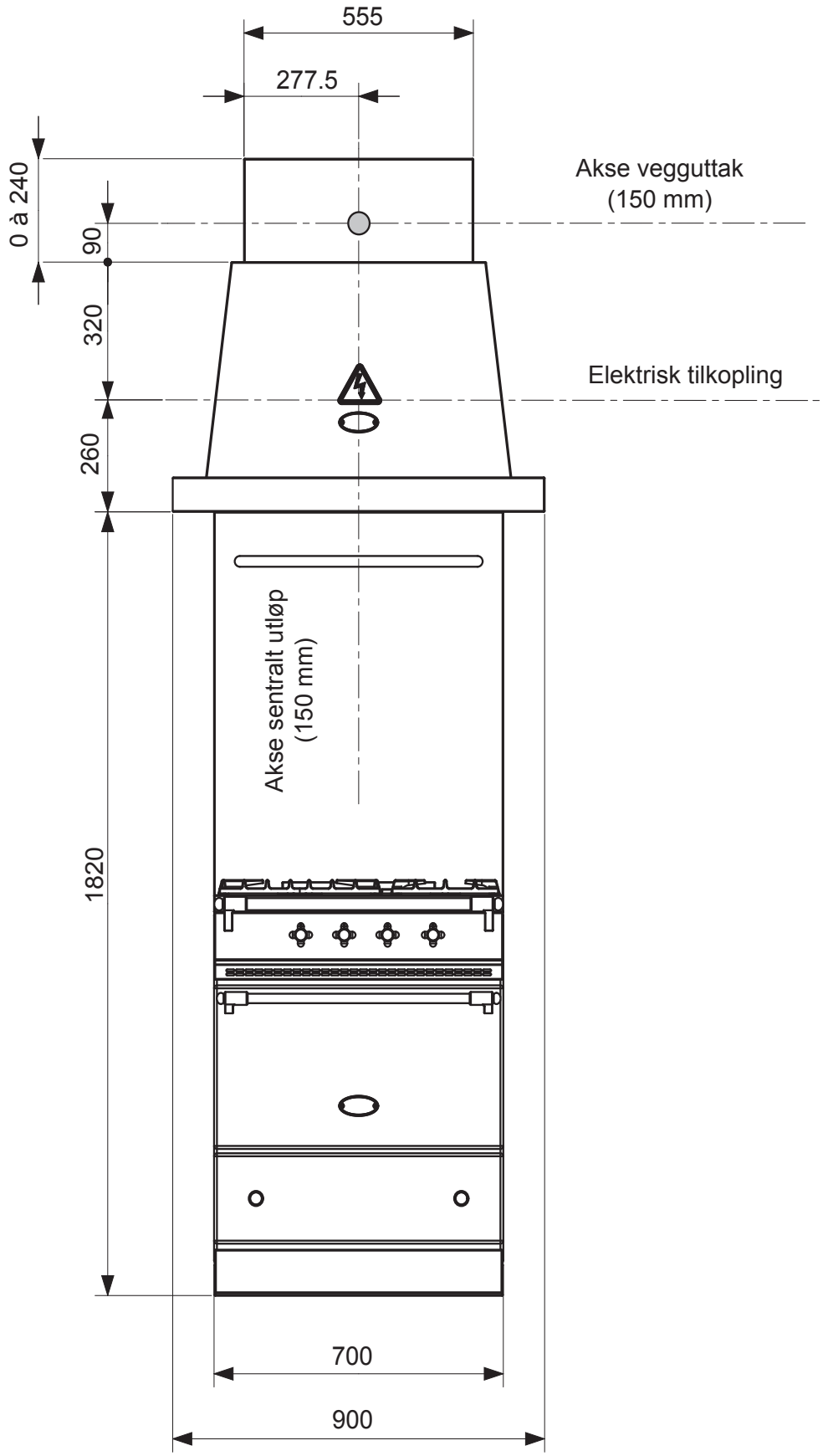

TEKNISKE DATABLADER, MÅL OG DIMENSJONER

L1HM 1100 - SETT FRA SIDEN

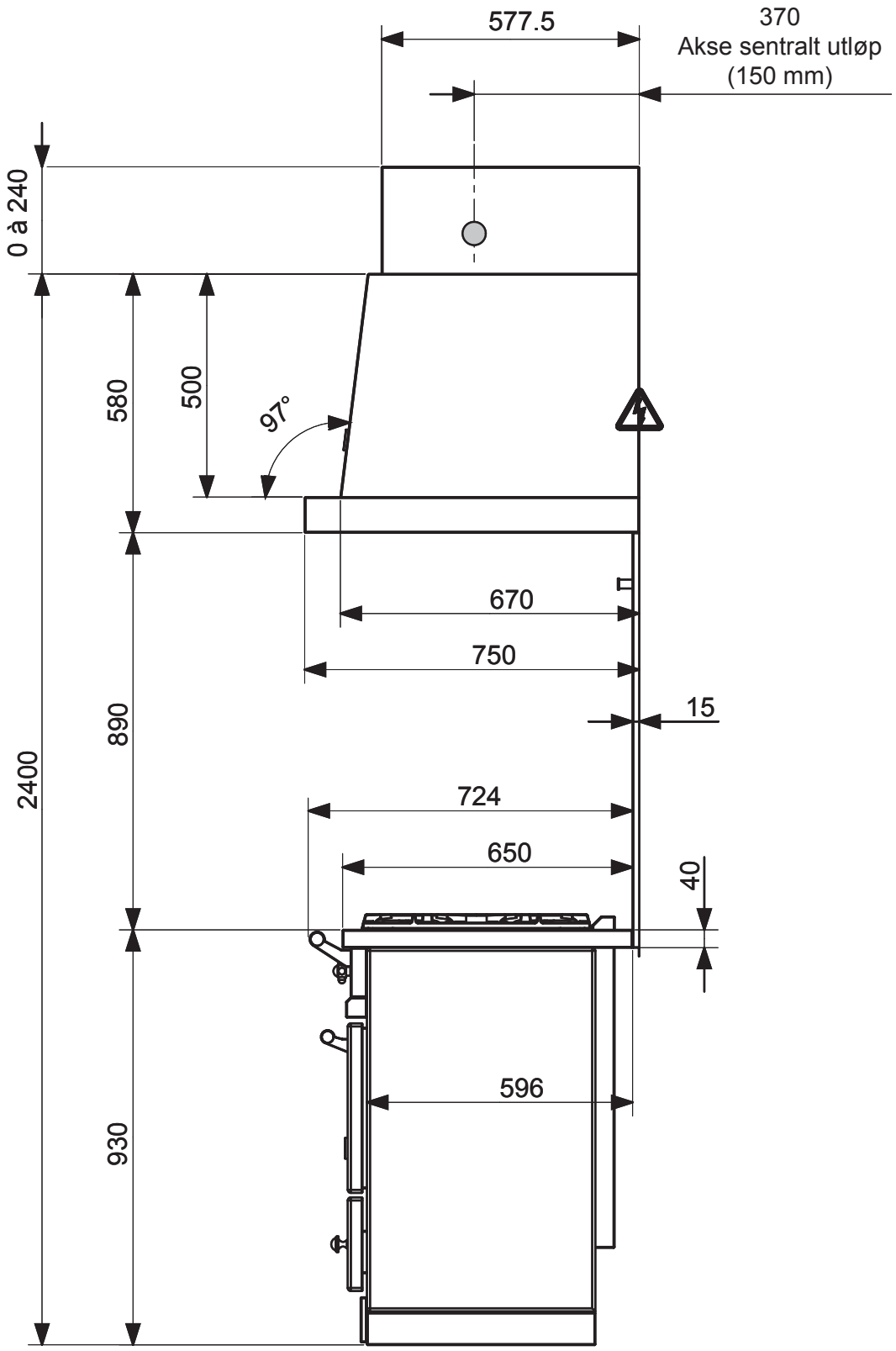

TEKNISKE DATABLADER, MÅL OG DIMENSJONER

L1HM 1100 - SETT FORFRA

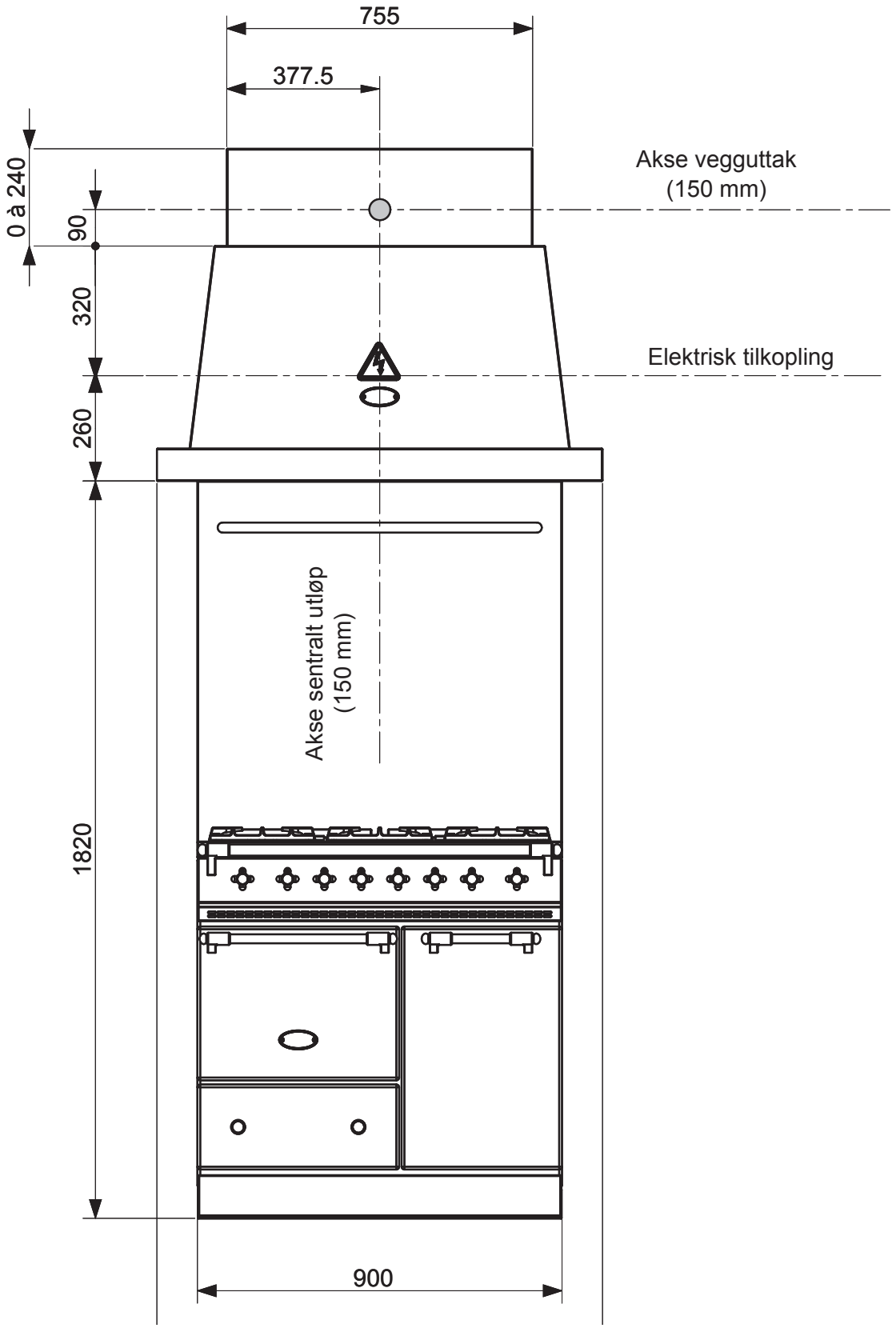

TEKNISKE DATABLADER, MÅL OG DIMENSJONER

L1HM 1200 - SETT FRA SIDEN

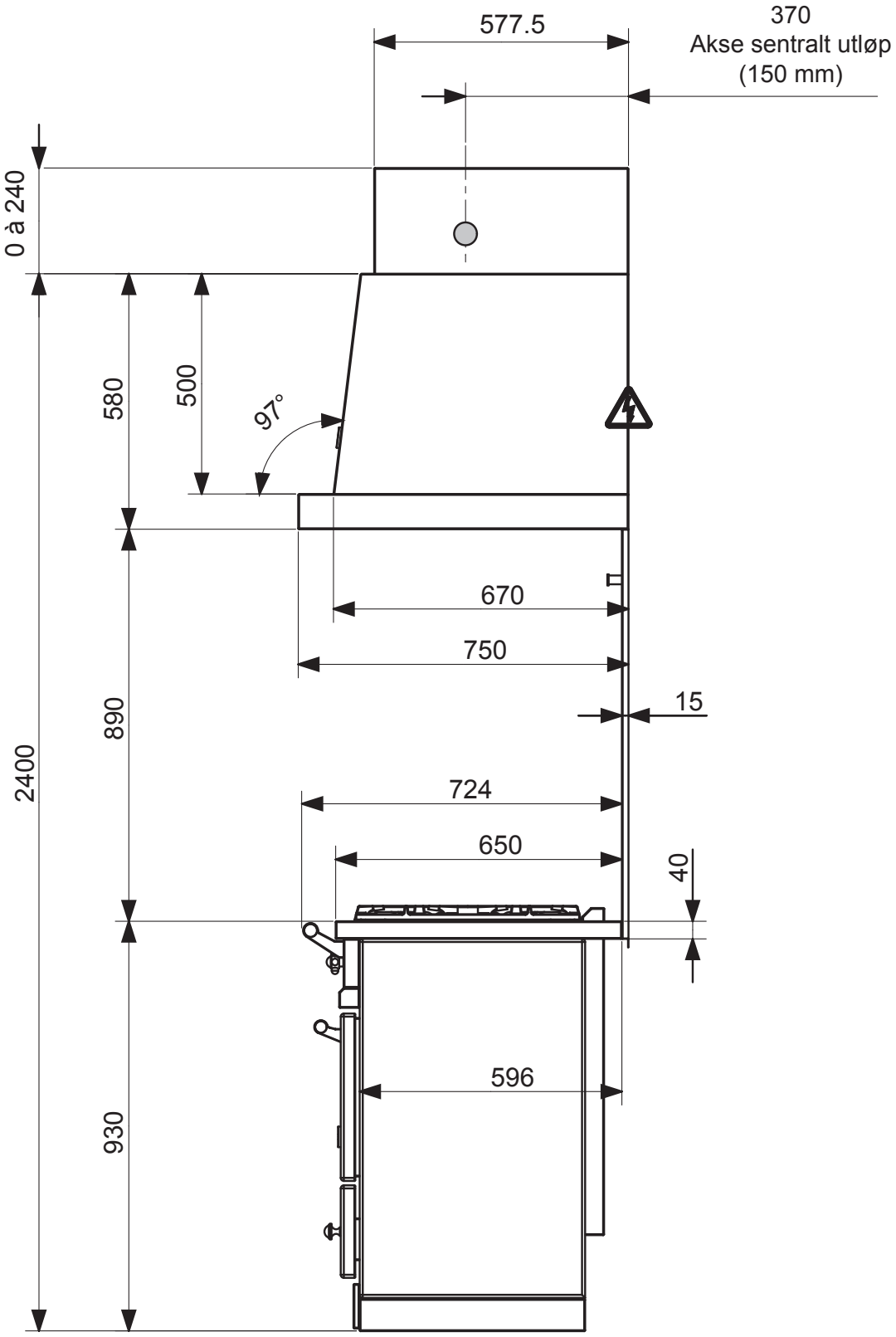

TEKNISKE DATABLADER, MÅL OG DIMENSJONER

L1HM 1200 - SETT FORFRA

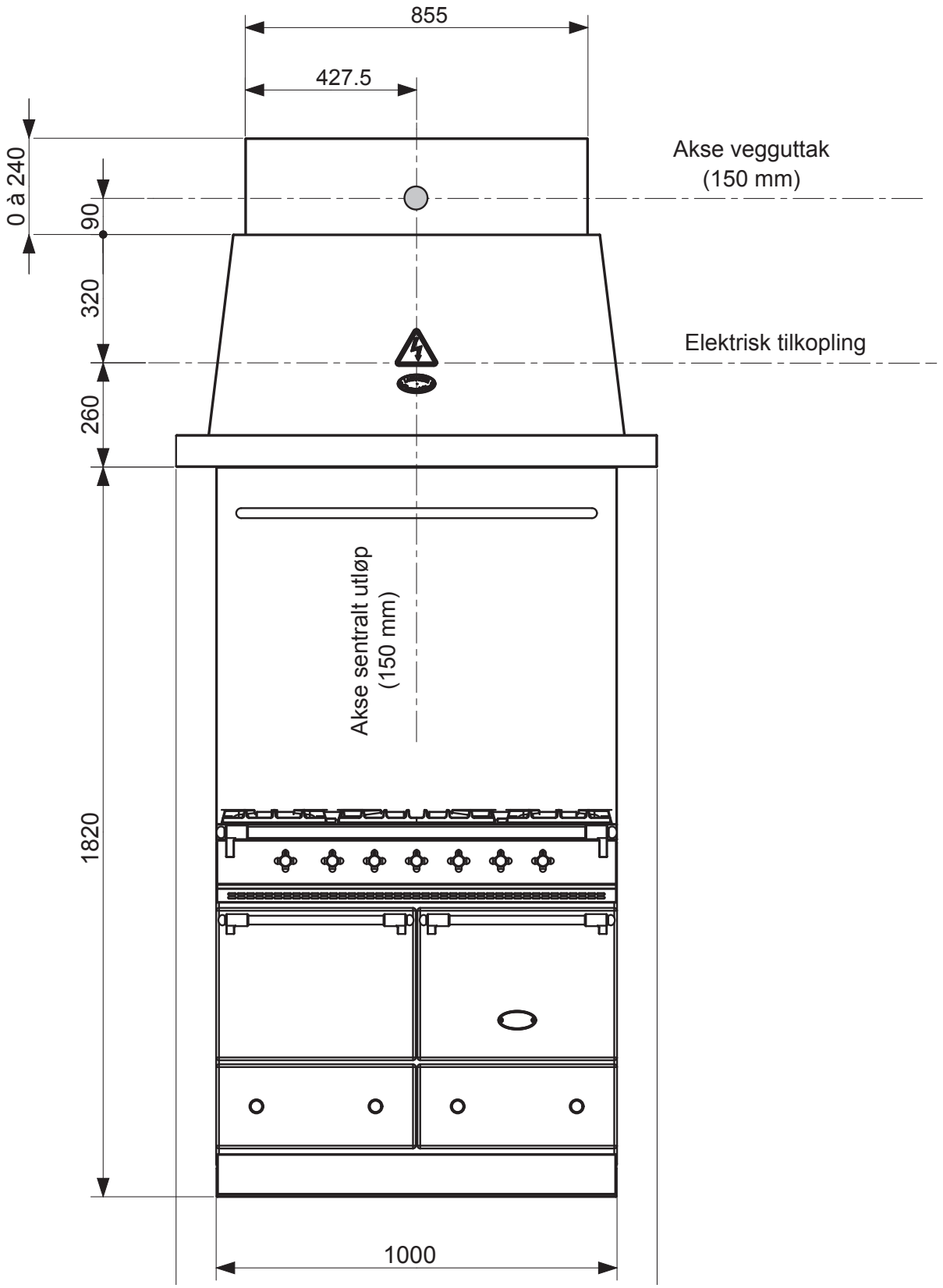

TEKNISKE DATABLADER, MÅL OG DIMENSJONER

L2HM 900E - SETT FRA SIDEN

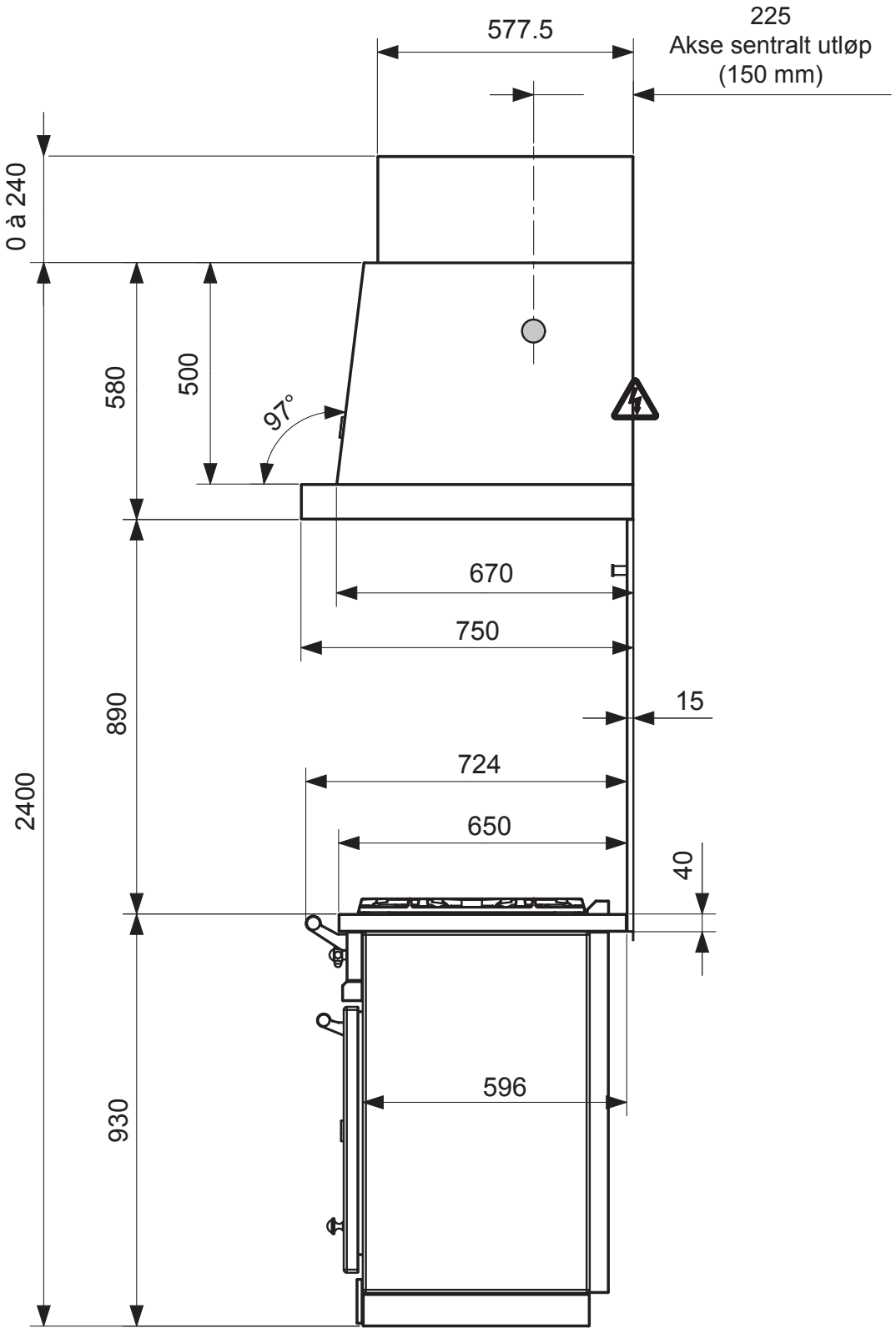

TEKNISKE DATABLADER, MÅL OG DIMENSJONER

L2HM 900E - SETT FORFRA

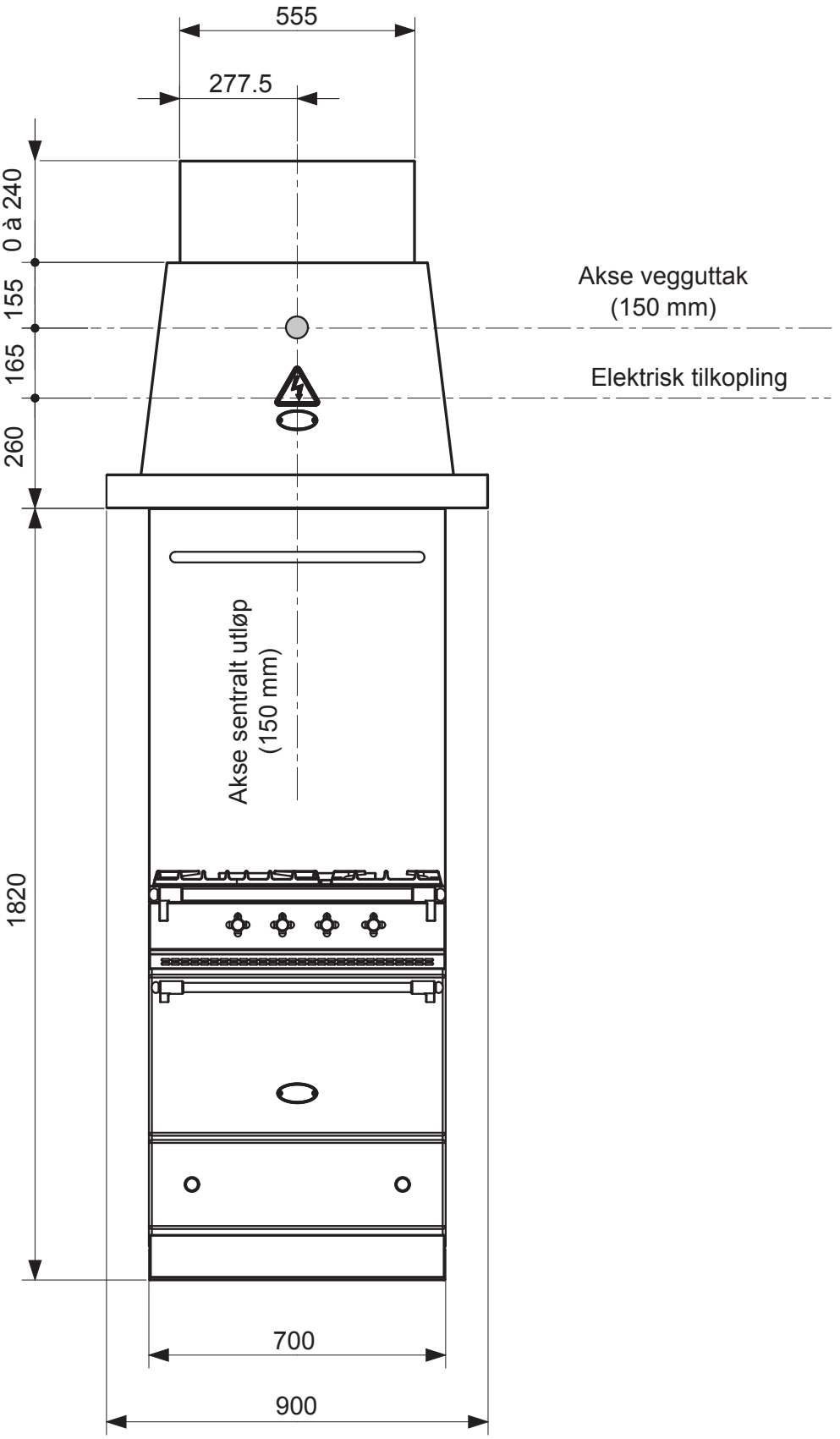

TEKNISKE DATABLADER, MÅL OG DIMENSJONER

L2HM 1100E - SETT FRA SIDEN

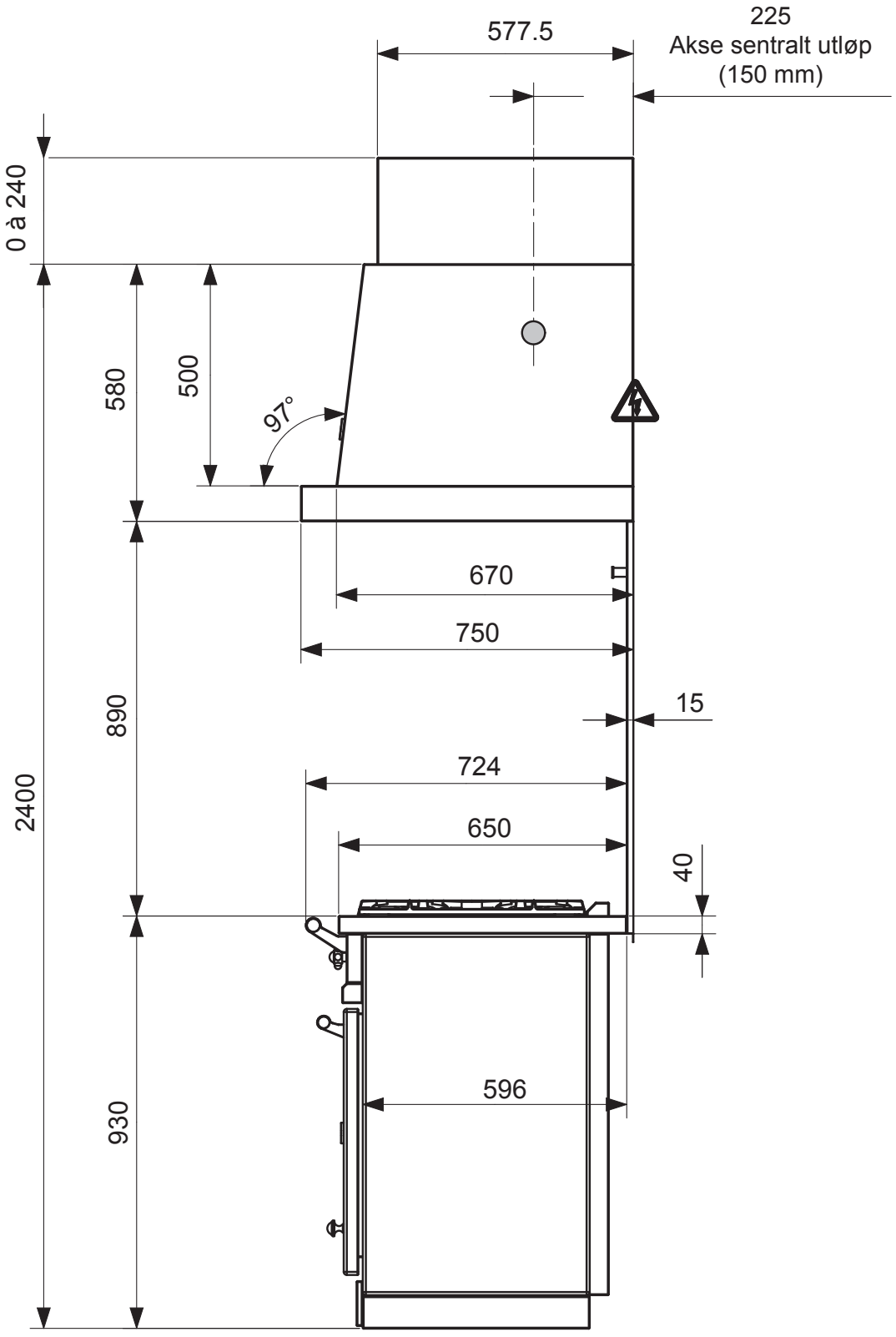

TEKNISKE DATABLADER, MÅL OG DIMENSJONER

L2HM 1100E - SETT FORFRA

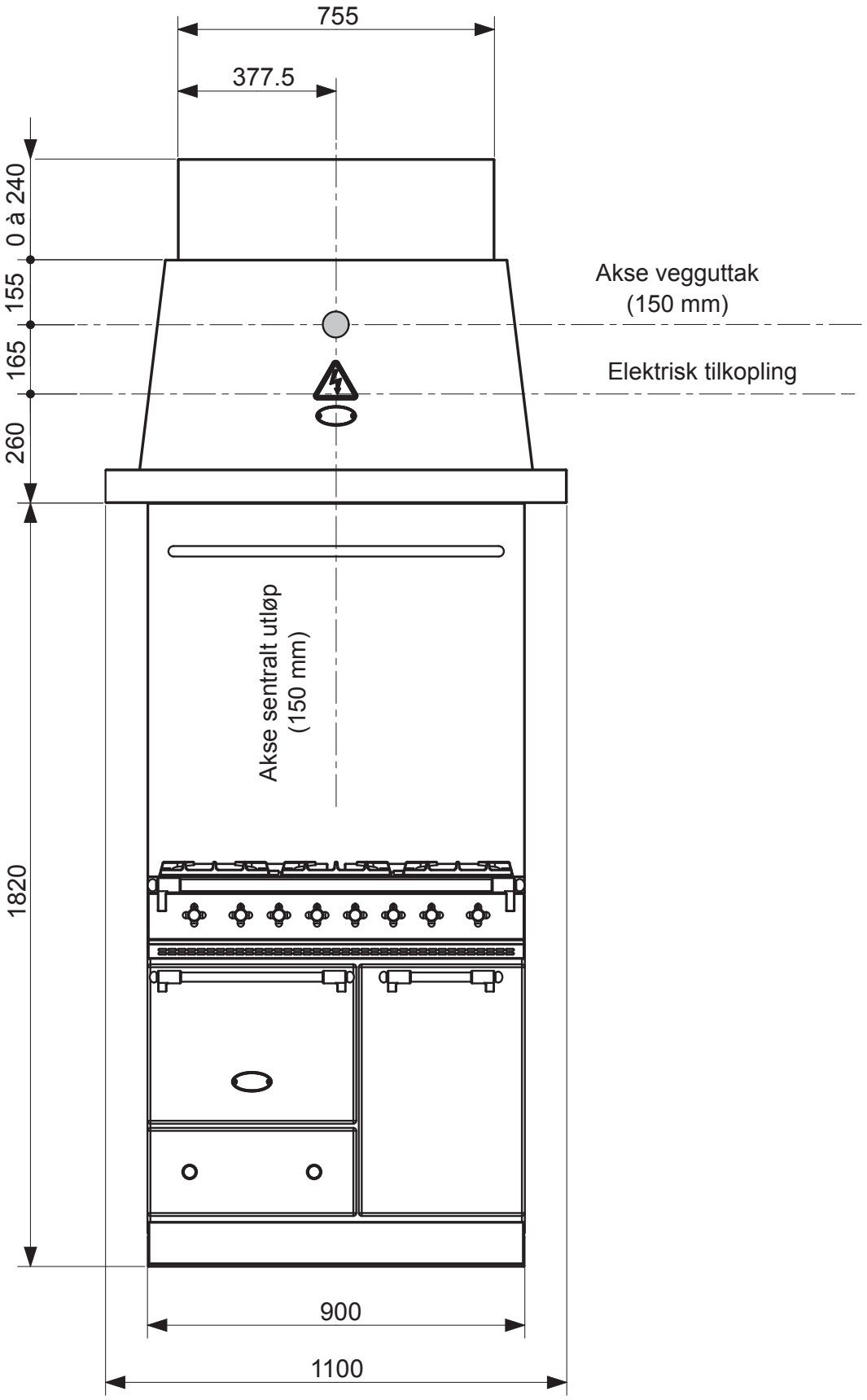

TEKNISKE DATABLADER, MÅL OG DIMENSJONER

L2HM 1200E - SETT FRA SIDEN

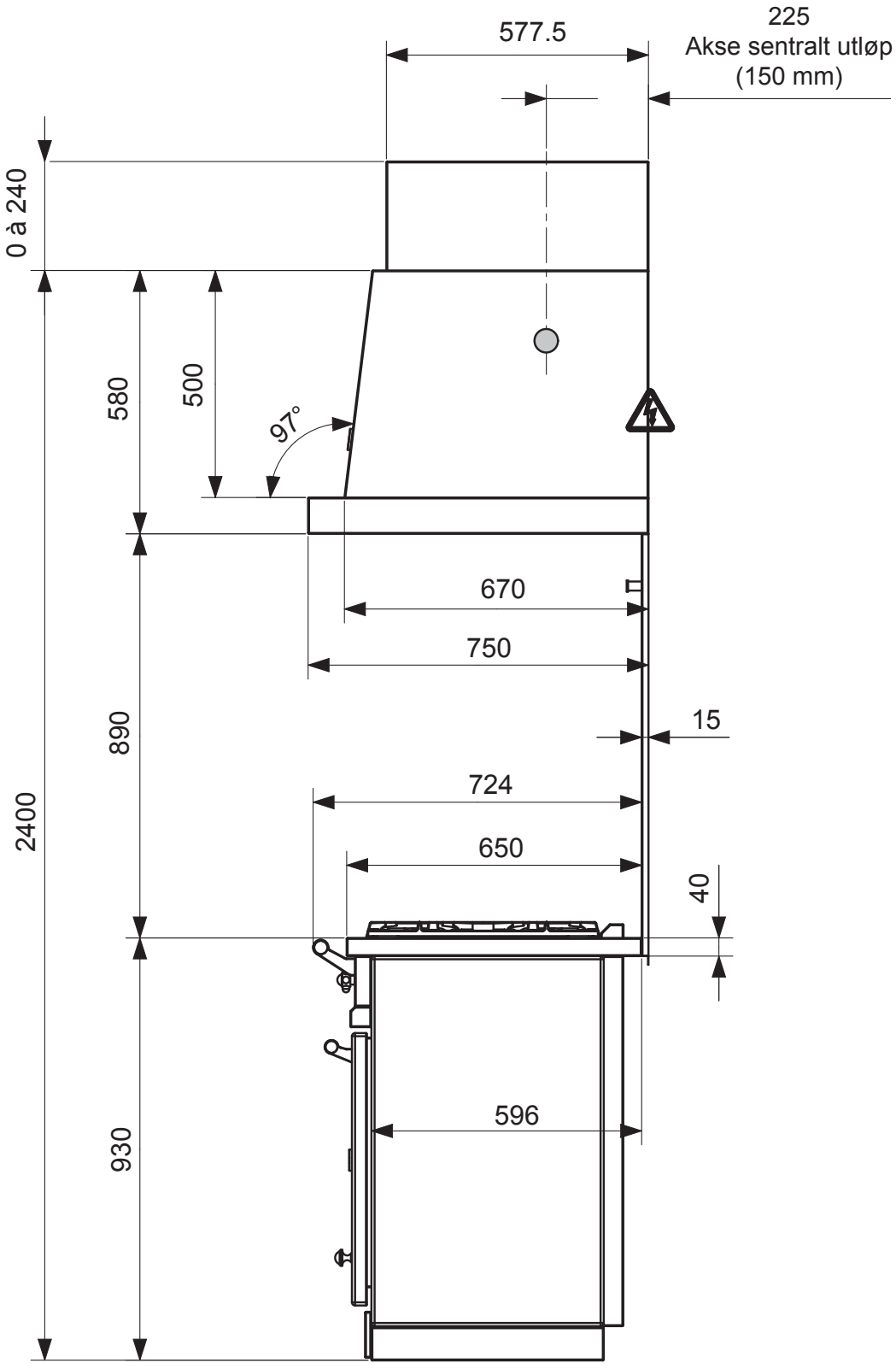

TEKNISKE DATABLADER, MÅL OG DIMENSJONER

L2HM 1200E - SETT FORFRA

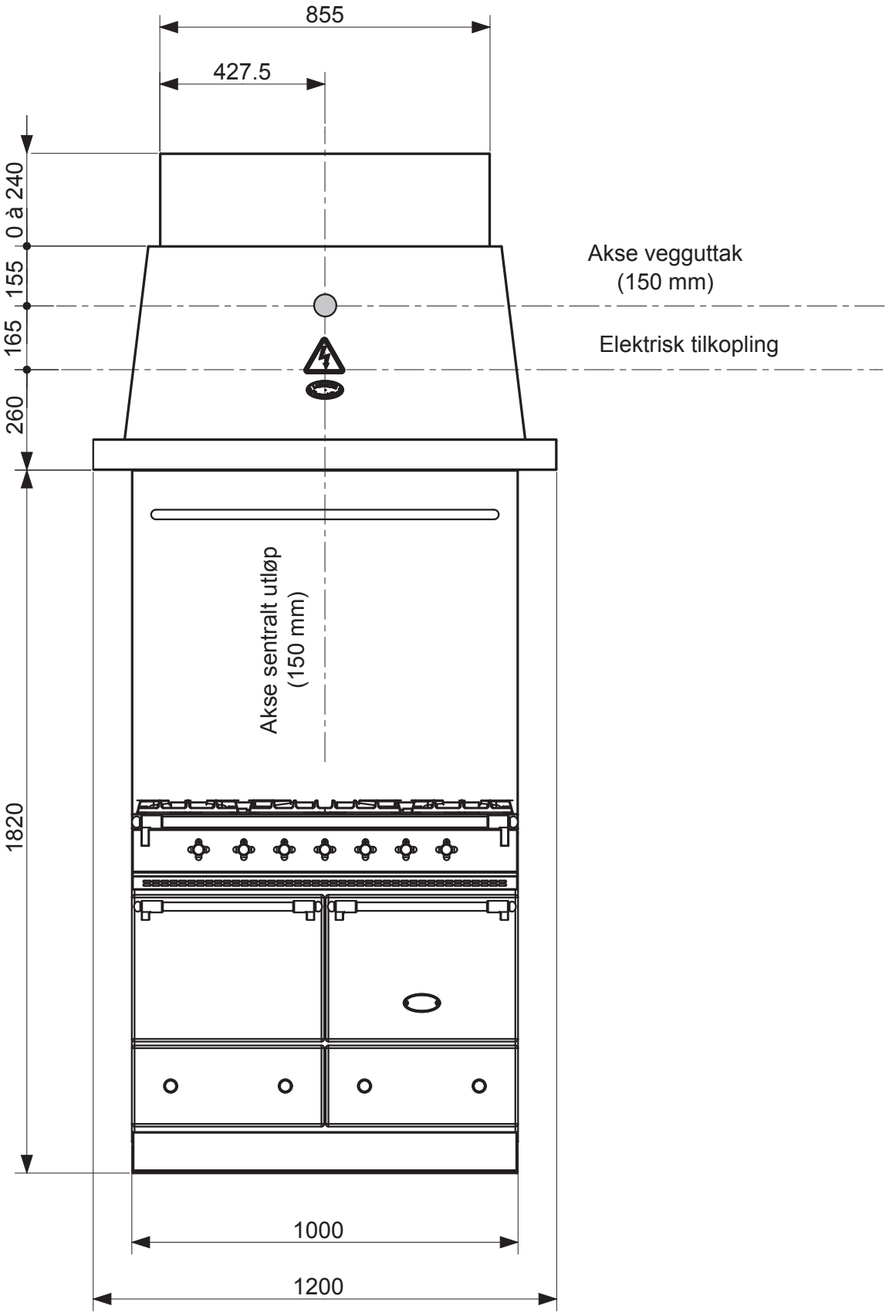

TEKNISKE DATABLADER, MÅL OG DIMENSJONER

L2HM 1300E - SETT FRA SIDEN

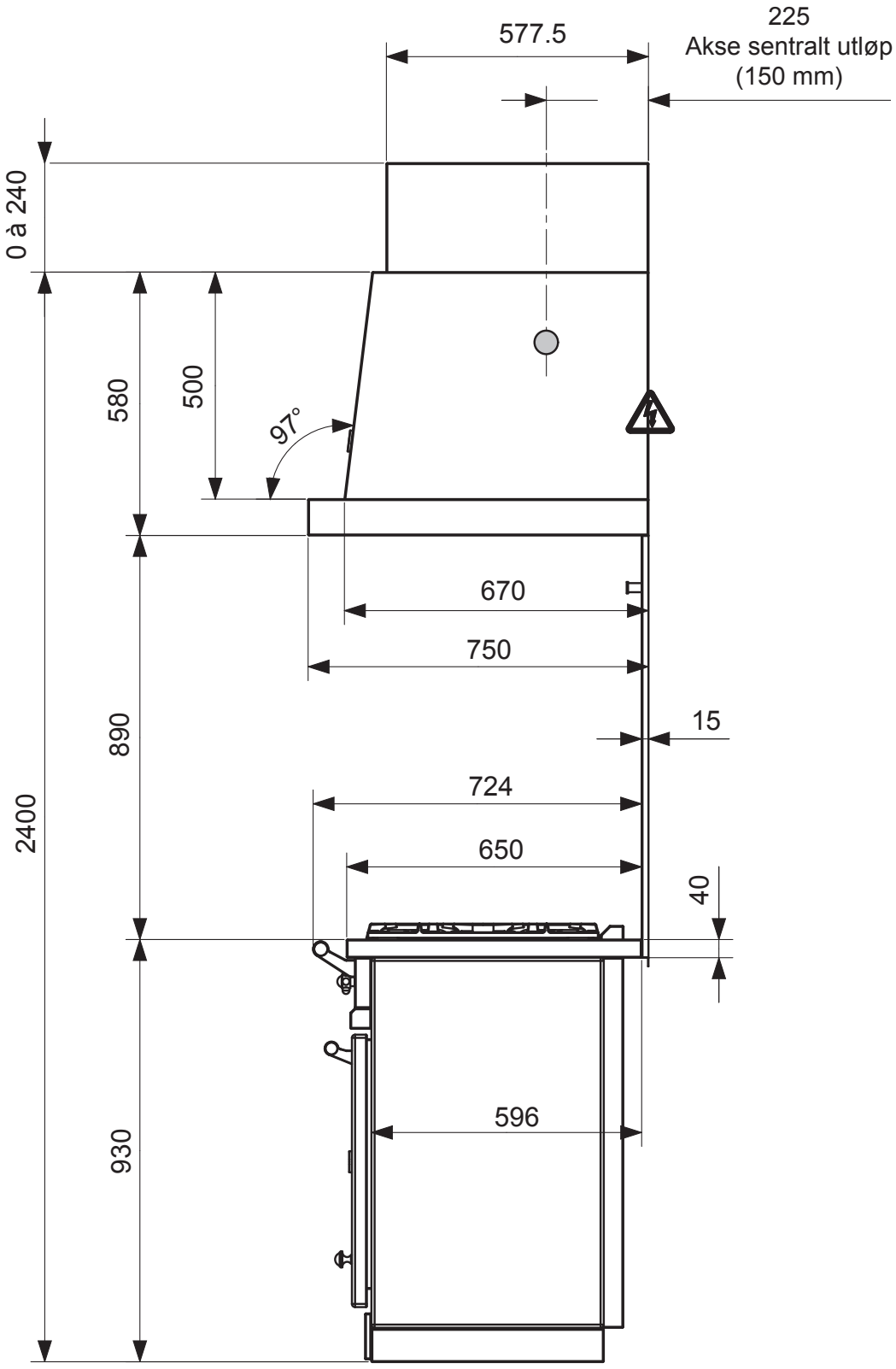

TEKNISKE DATABLADER, MÅL OG DIMENSJONER

L2HM 1300E - SETT FORFRA

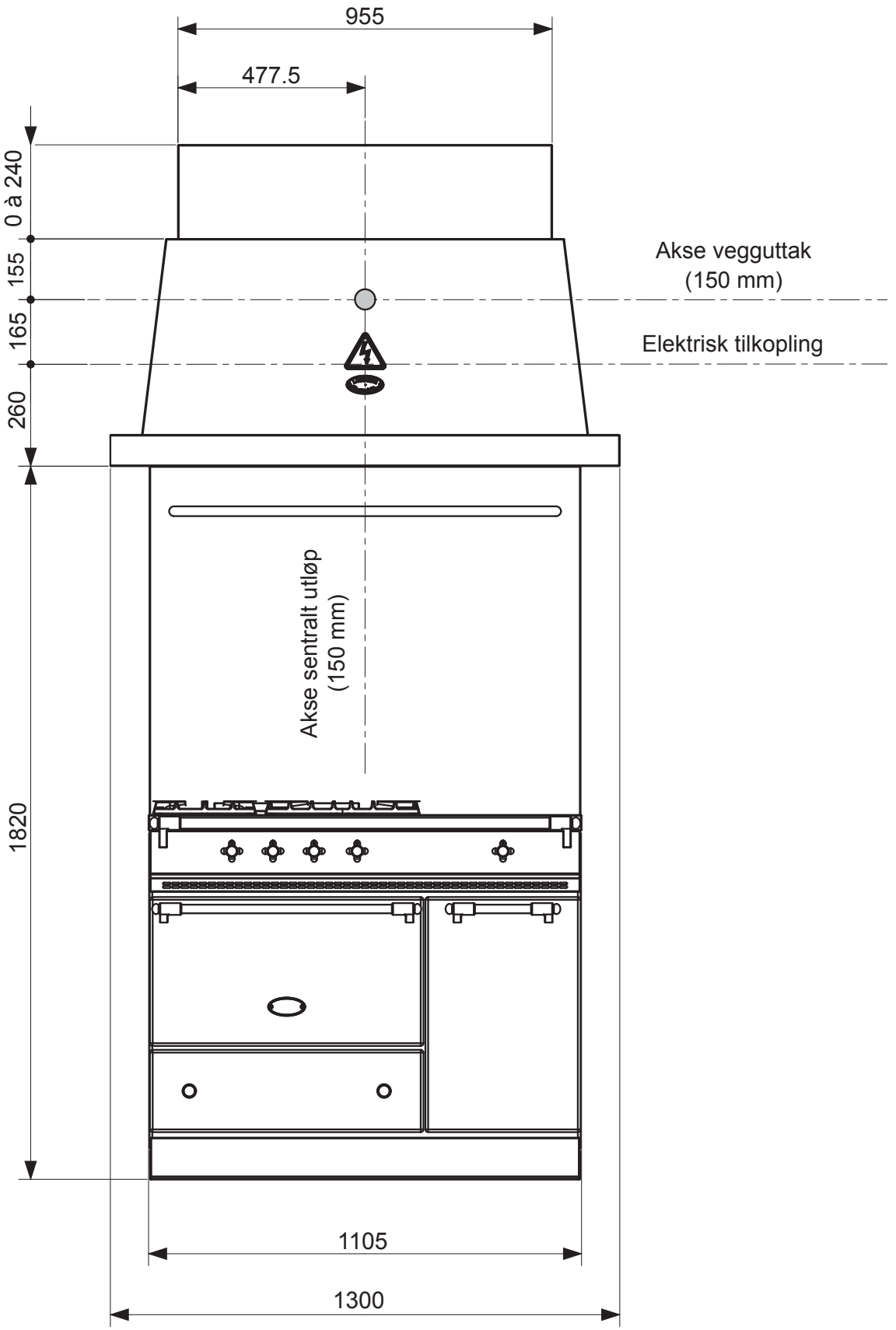

TEKNISKE DATABLADER, MÅL OG DIMENSJONER

L2HM 1600E - SETT FRA SIDEN

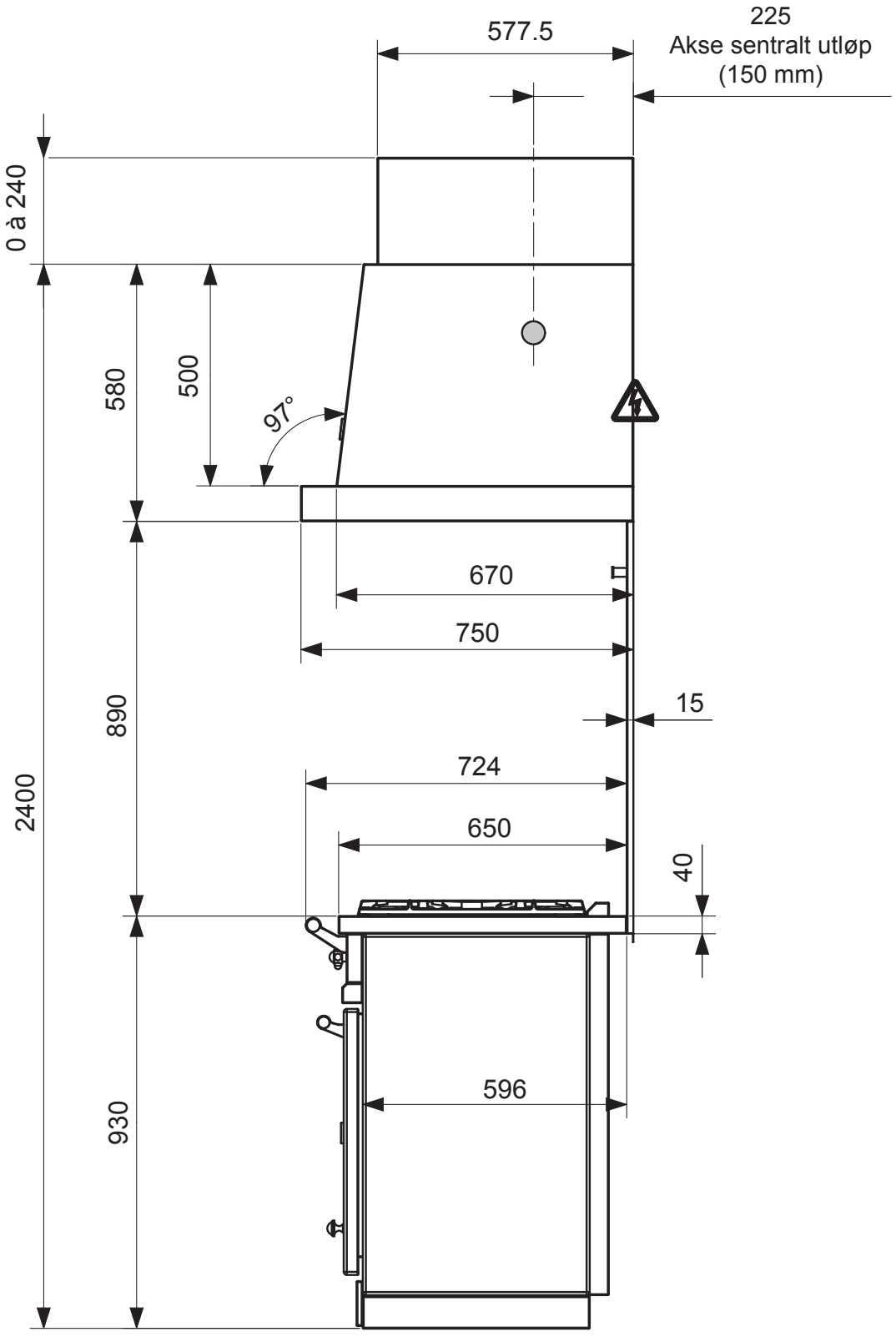

TEKNISKE DATABLADER, MÅL OG DIMENSJONER

L2HM 1600E - SETT FORFRA

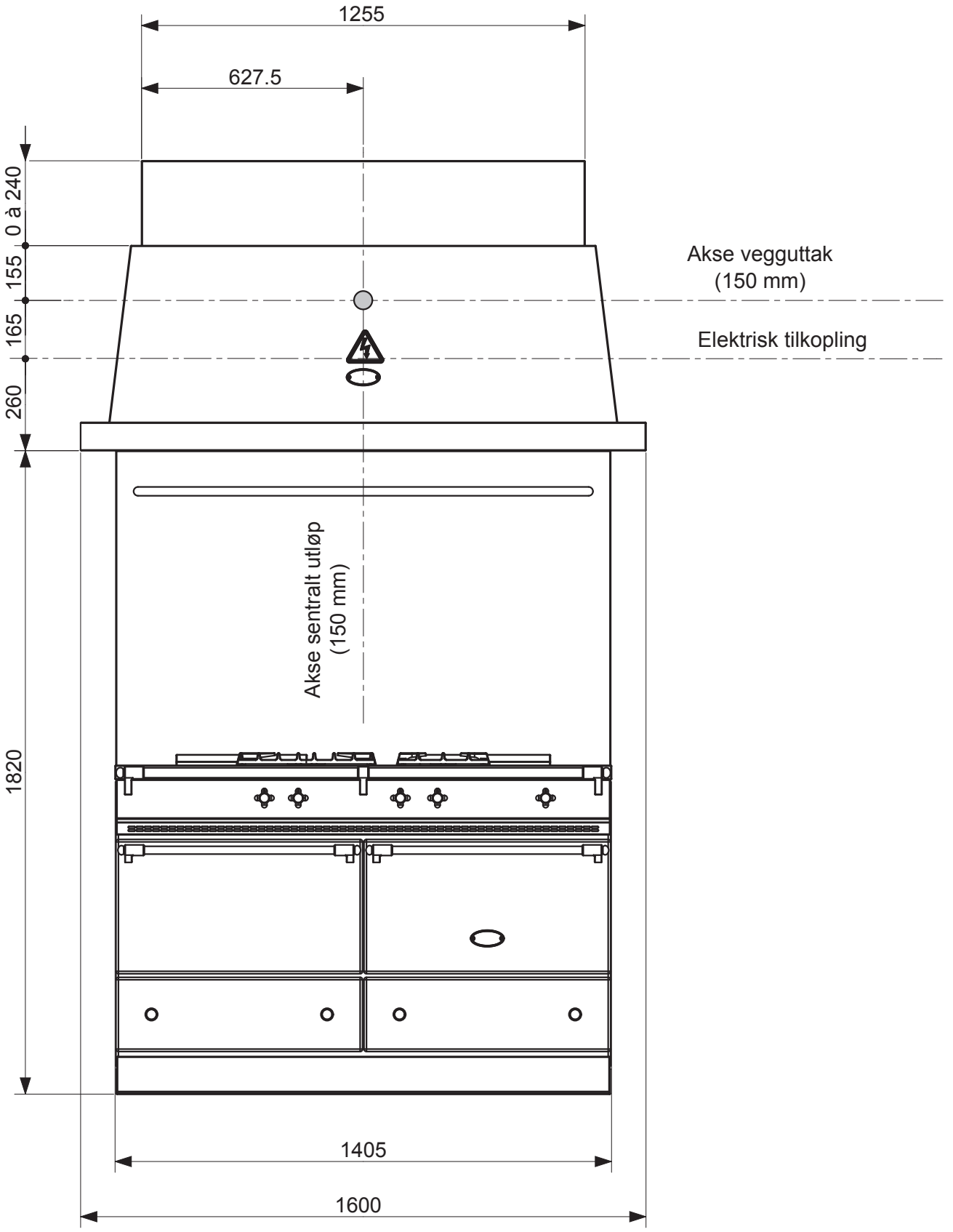

TEKNISKE DATABLADER, MÅL OG DIMENSJONER

L2HM 1700E - SETT FRA SIDEN

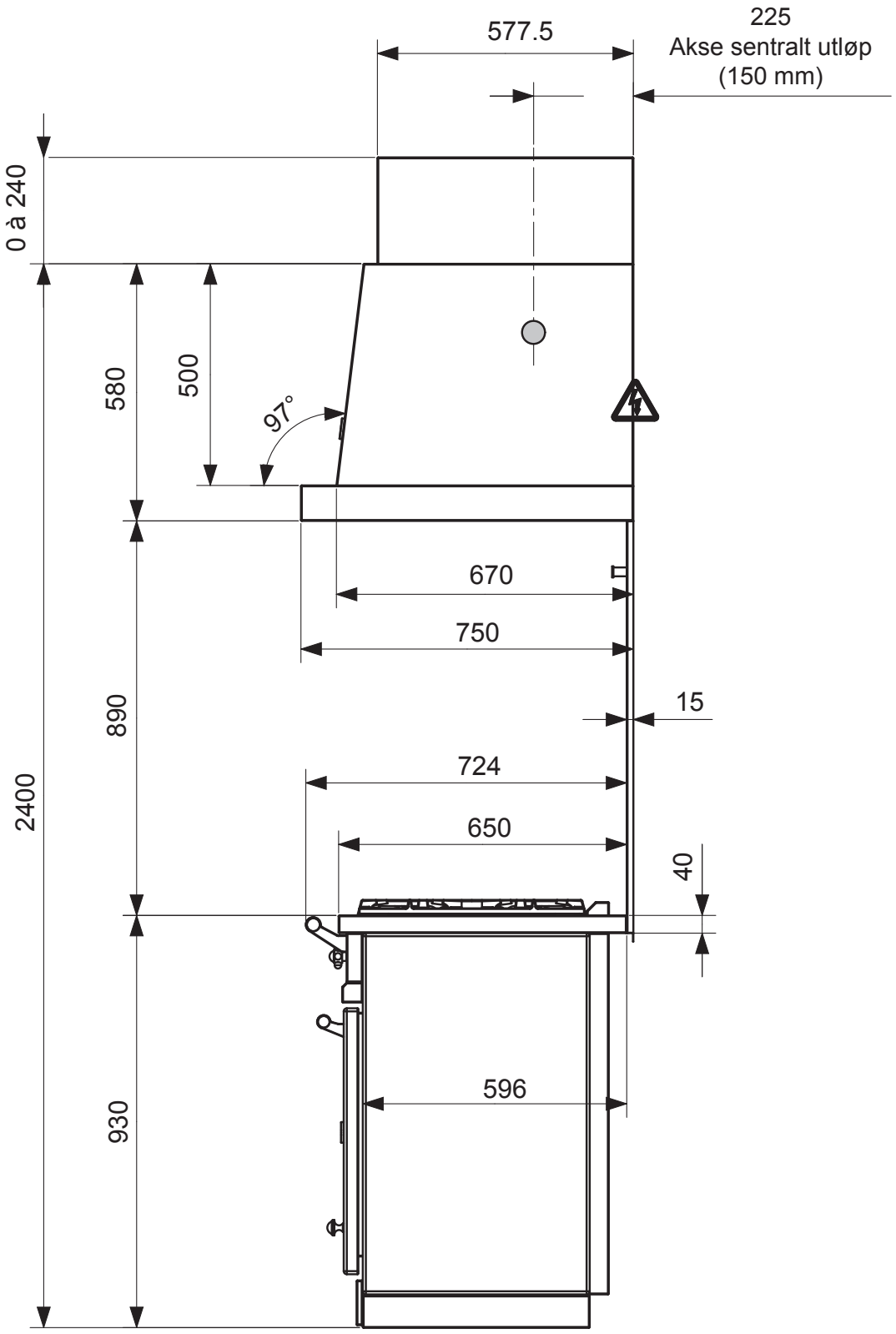

TEKNISKE DATABLADER, MÅL OG DIMENSJONER

L2HM 1700E - SETT FORFRA

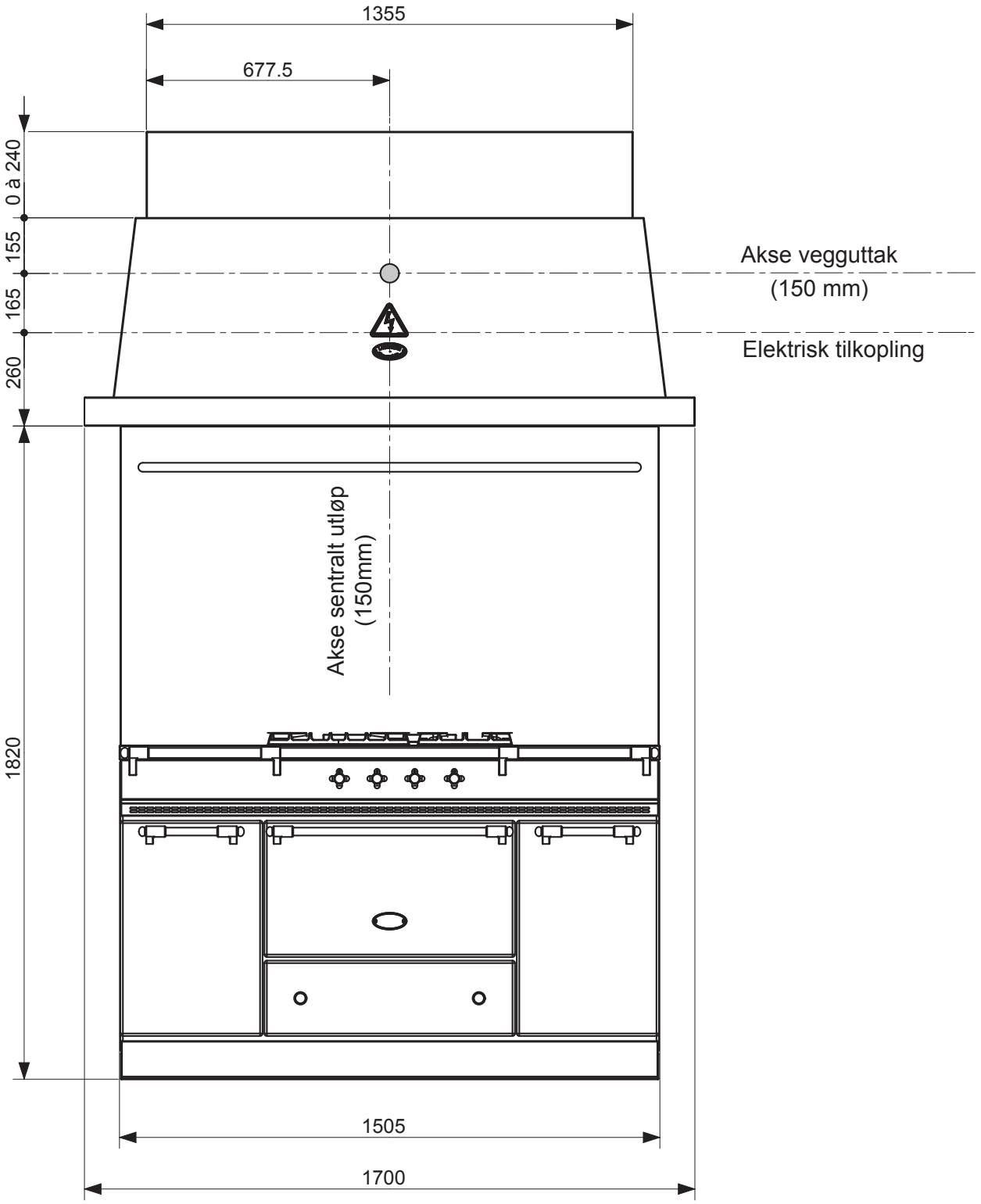

TEKNISKE DATABLADER, MÅL OG DIMENSJONER

L2HM 2000E - SETT FRA SIDEN

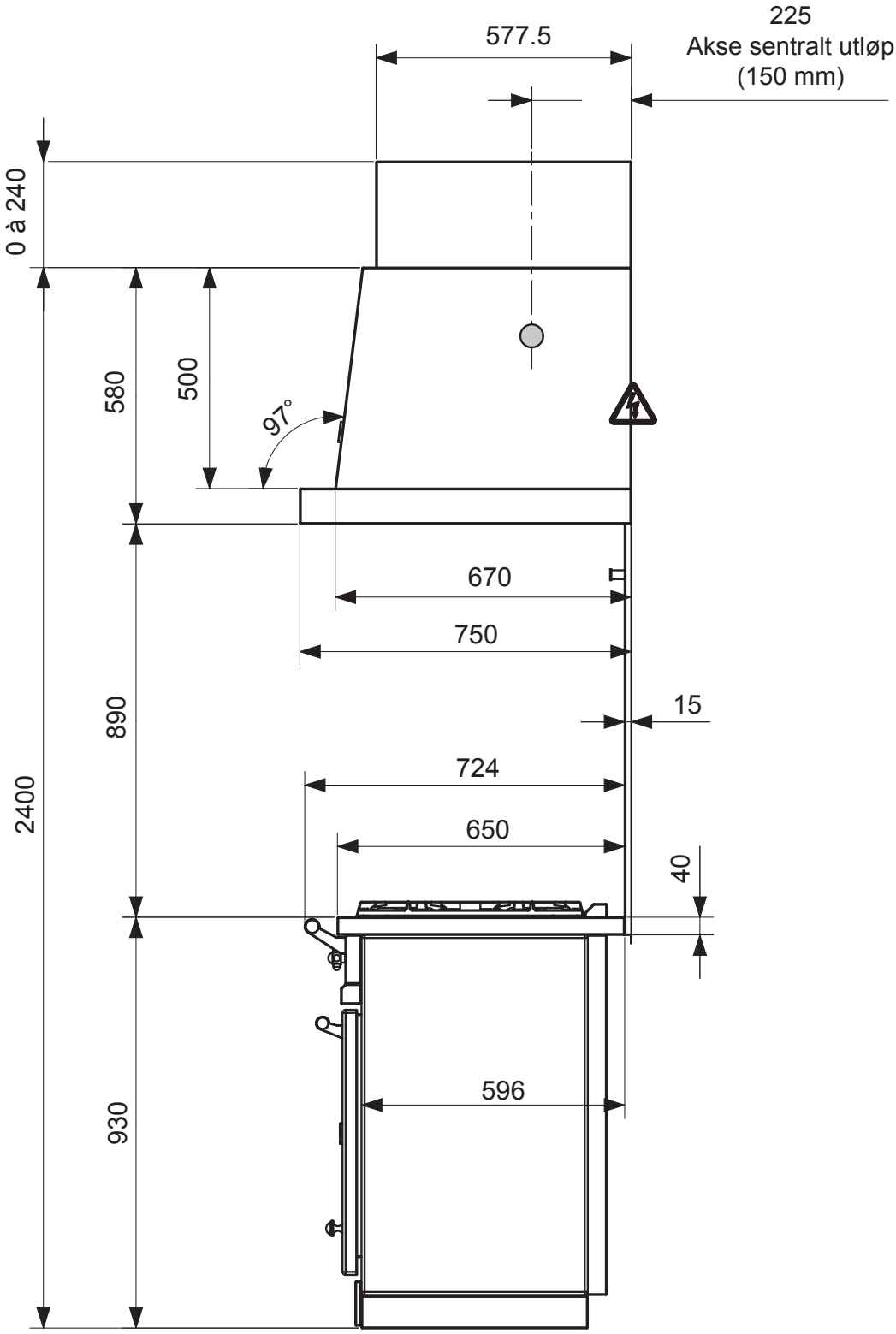

TEKNISKE DATABLADER, MÅL OG DIMENSJONER

L2HM 2000E - SETT FORFRA

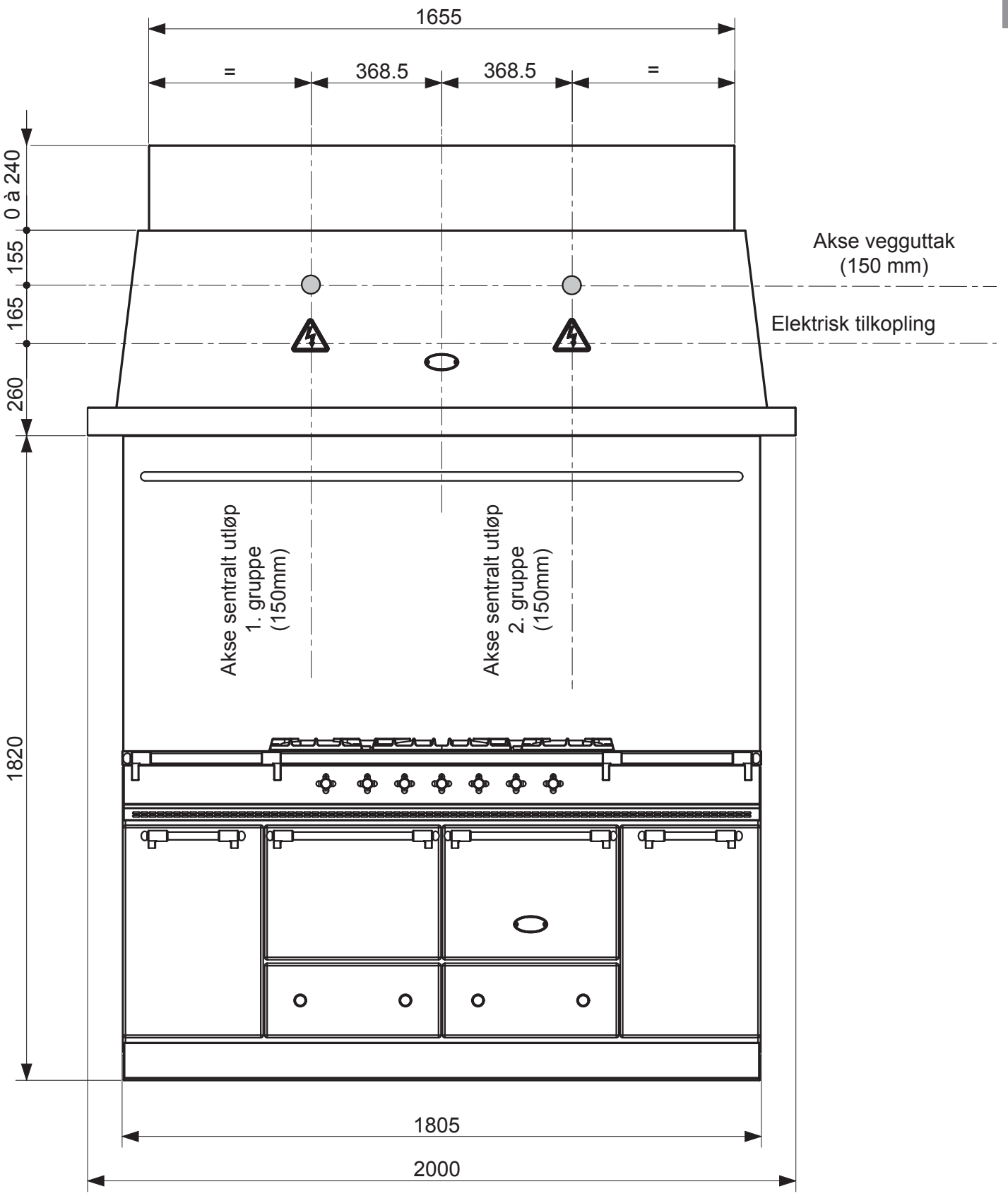

TEKNISKE DATABLADER, MÅL OG DIMENSJONER

L2HM 2400E - SETT FRA SIDEN

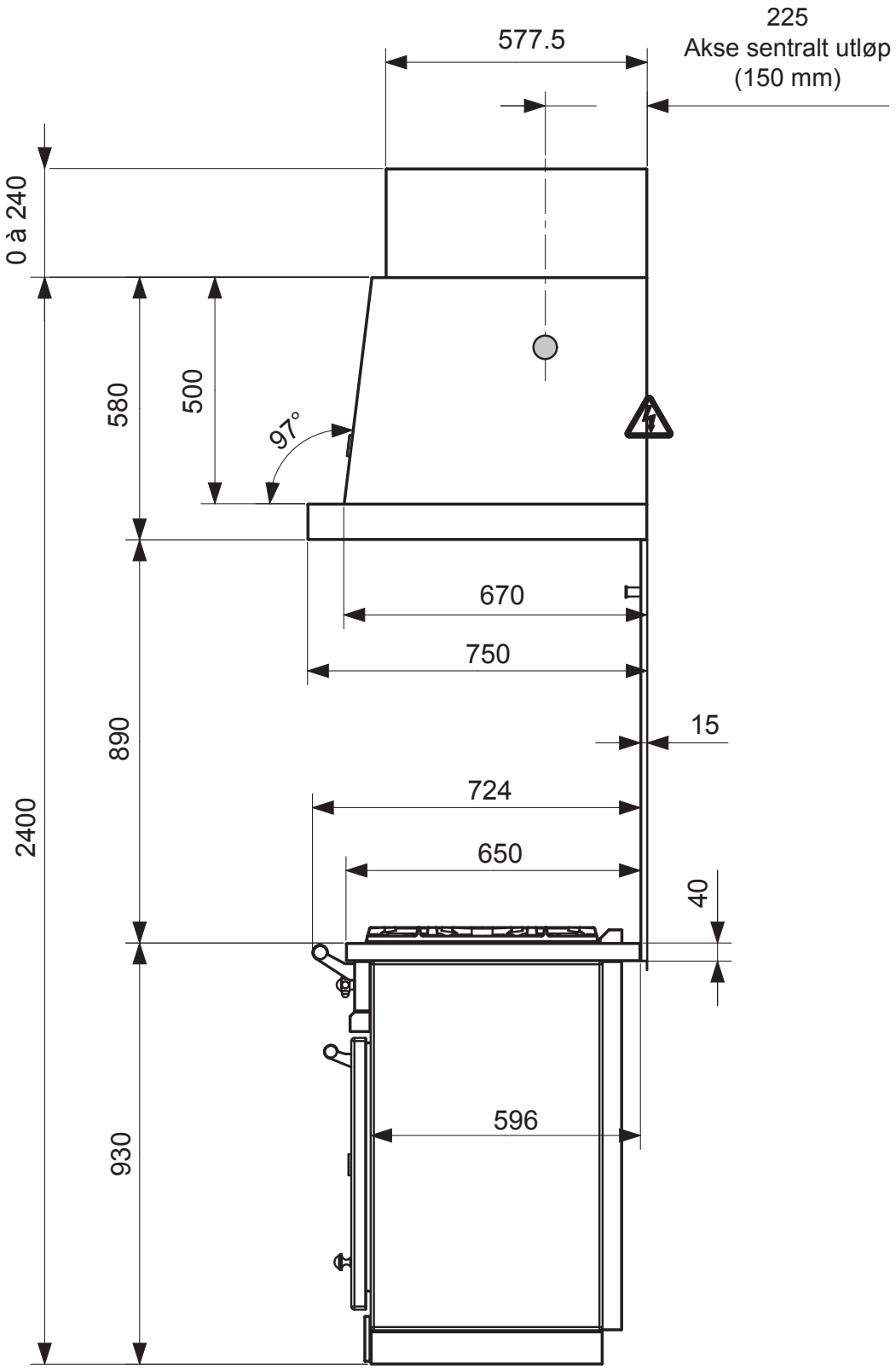

TEKNISKE DATABLADER, MÅL OG DIMENSJONER

L2HM 2400E - SETT FORFRA

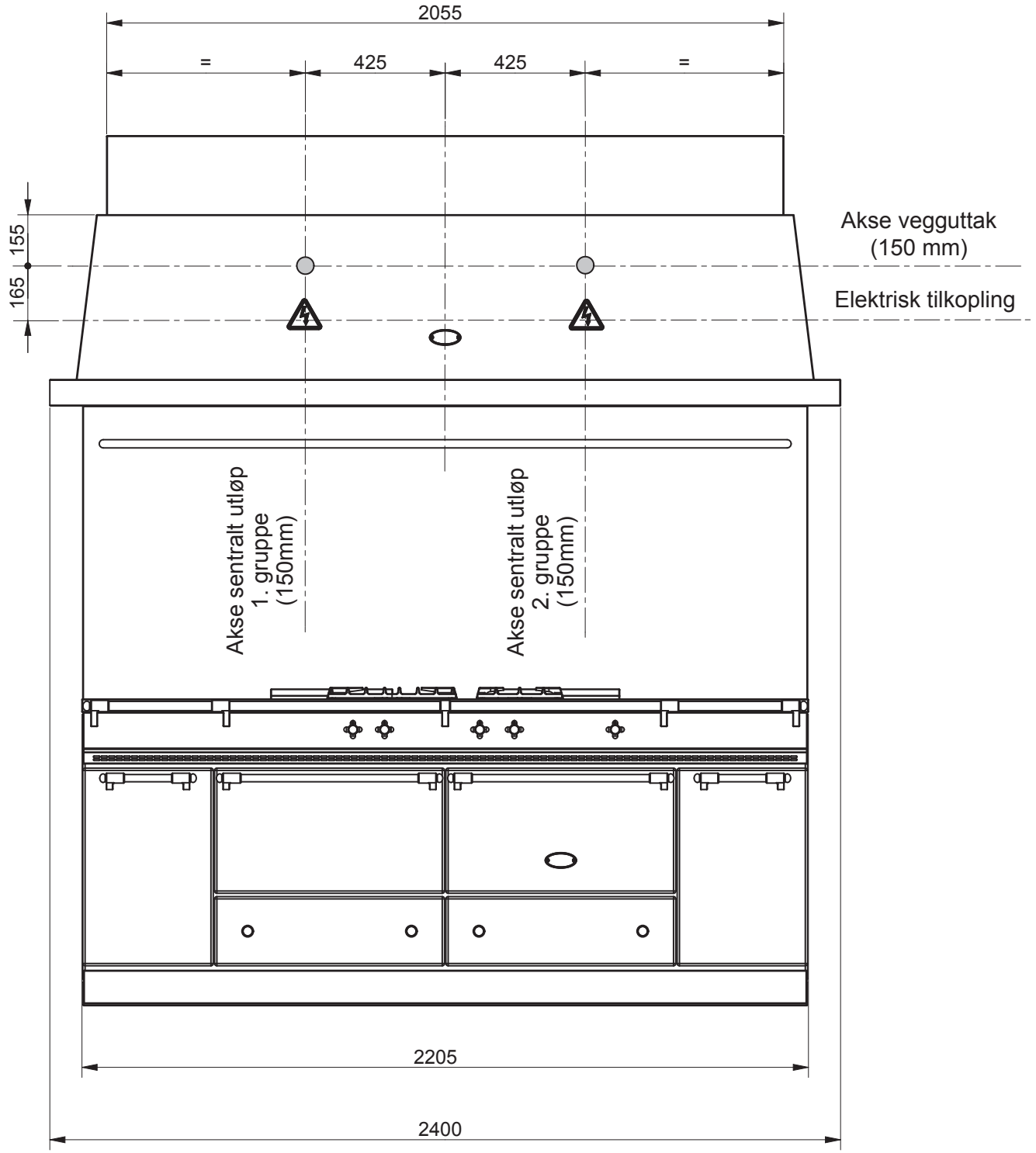

Kjøkkenhetter

INSTALLASJONSHÅNDBOK

Kjøkkenhetten skal installeres håndverksmessig og i samsvar med innholdet i denne håndboken, samt de til enhver tid gjeldende lokale lover og forskriftern.

Håndboken skal overleveres brukeren når installasjonen er utført.

INNSETTING

Forsiktig:

Kjøper forplikter seg til å installere eller få installert kjøkkenhetten håndverksmessig og i samsvar med de til enhver tid gjeldende lokale lover og standarder.

Service- og reparasjonsarbeid på kjøkkenhetten skal kun utføres av kvalifisert personell.

Forsendelse – Emballering:

Pappeske på trepall

Åpne esken og kontroller at utstyret er i god stand. Dersom det er skade på utstyret, sørg for å notere dette på følgeseddelen, og informer transportselskapet skriftlig innen 48 timer per rekommandert brev.

Anbefalinger:

- Kontroller klaringen i topp.

- Monter vinkelrøret over hetten når du monterer en komplett hette til uttaket i veggen.

- Ikke koble avtrekkskanalen til det sentrale ventilasjonsanlegget eller servicekanaler.

- Velg korteste og retteste vei for avtrekkskanalen.

- Ved utilstrekkelig luftutskifting, kan viften senke trykket i rommet, noe som gir opptil 50% lavere virkningsgrad.

- Lever og monter egnet spjeld når du kobler avtrekksviften til veggutløpet.

MONTERING

LACANCHE kjøkkenhetter monteres horisontalt med følgende minsteavstander:

- **65** cm over elektriske komfyrer.
- **80** cm over gasskomfyrer.

Kontroller at hetten er montert helt horisontalt og at den ikke vipper forover.

Bruk kanaler i aluminium og velg korteste og retteste kanalføring. Ikke koble til mindre kanaler, ikke bruk takhetter eller avtrekksrister.

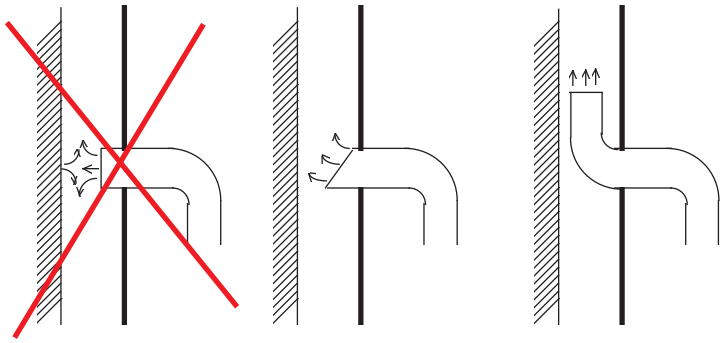

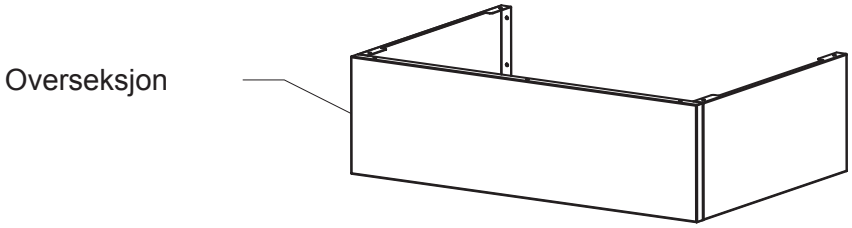

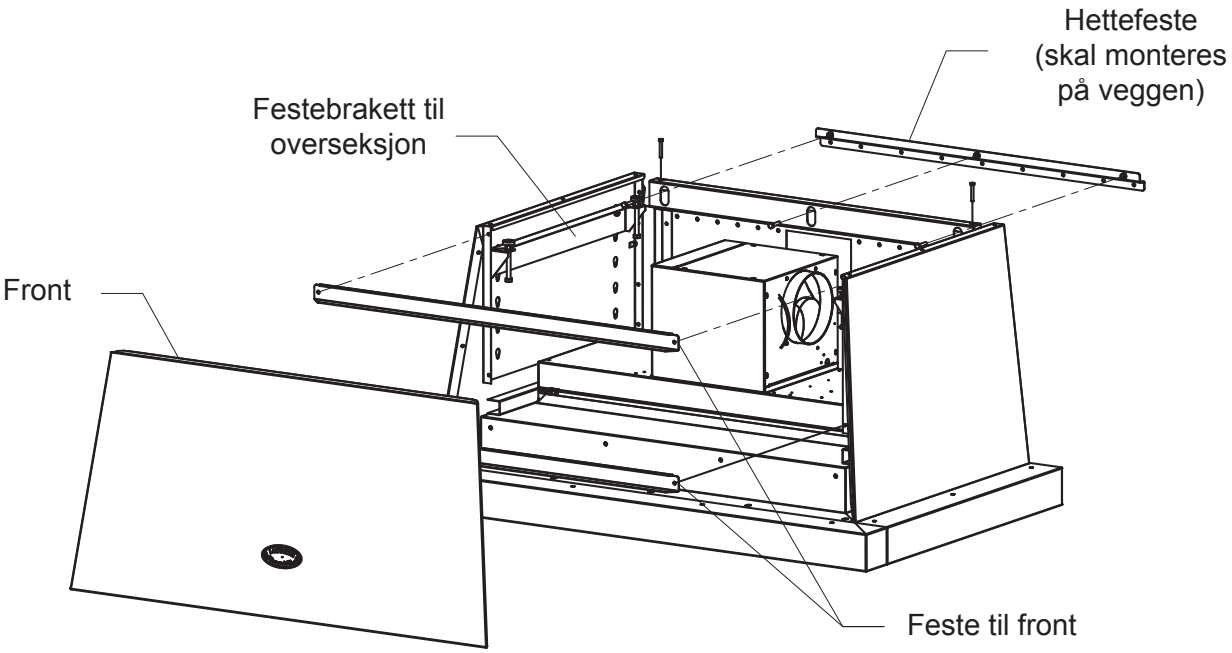

Gjøre klar avtrekkshetten:

1 - Legg avtrekkshetten med baksiden ned / figur (1)

(1)

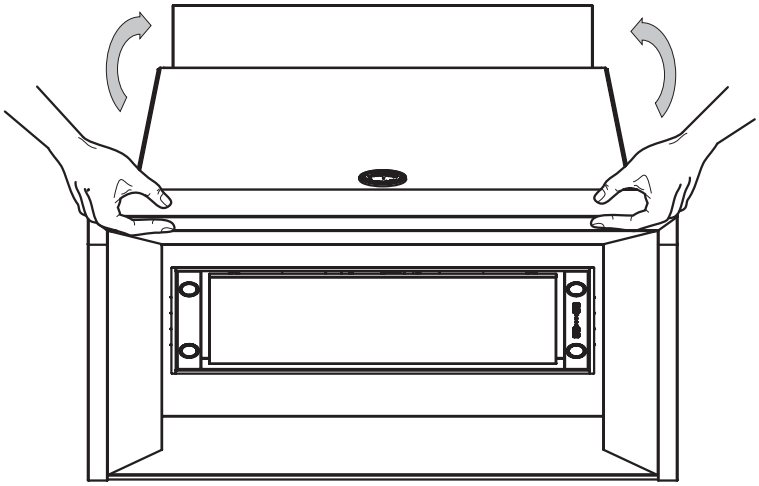

2 - Hold fremsiden av hetten og løsne skruene (Del (A) / figur (2))

(2)

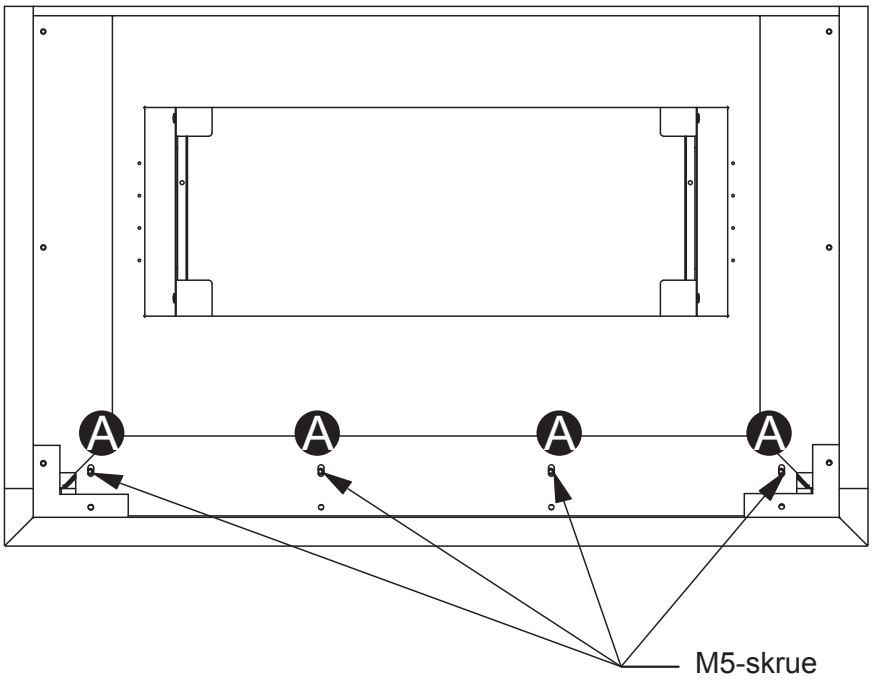

MONTERING

3 - Sett avtrekkshetten opp i stående stilling.

4 - Fjern frontdekselet ved å løfte det litt opp og dra det mot deg / figur (3) .

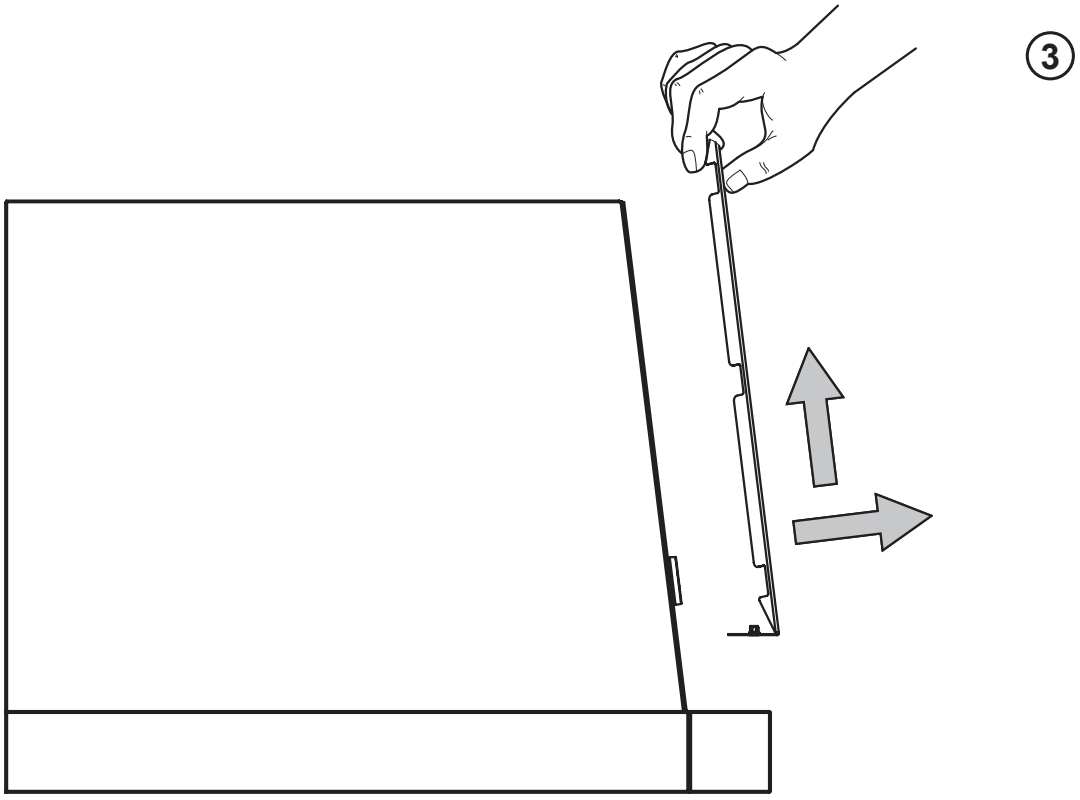

MONTERING AV KJØKKENHETTE

Montere kjøkkenhetten:

1 - Merk og drill hull / figur (4).

2 - Plasser og fest de to festebrakettene til kjøkkenhetten (skruetype **M5**).

MERK: Hvis kjøkkenhetten har bakpanel, skal dette settes på før du monterer hetten.

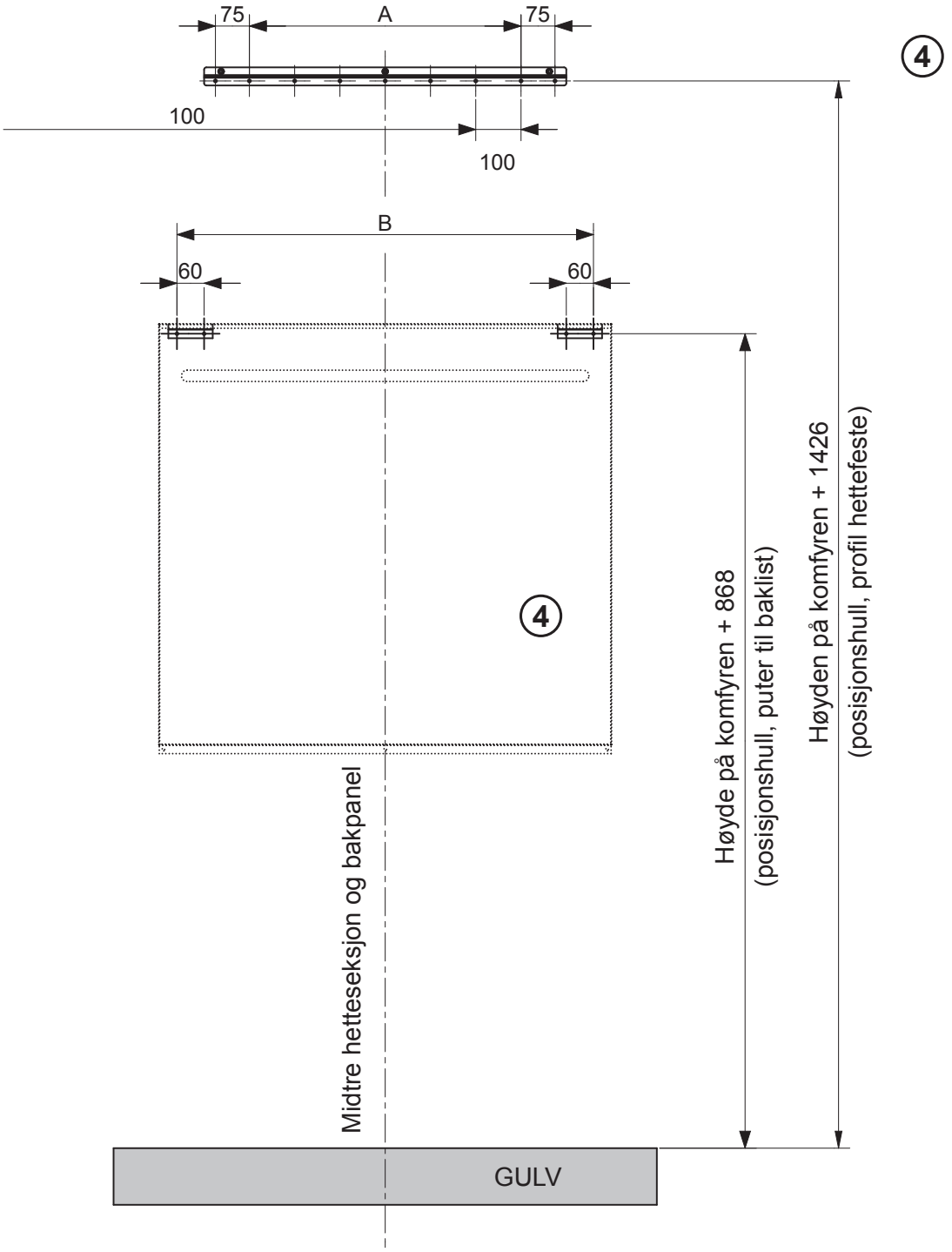

	L1HM-L2HM 900	L1HM-L2HM 1100	L1HM-L2HM 1200	L2HM 1300	L2HM 1600	L2HM 1700	L2HM 2000	L2HM 2400
A	300	500	600	700	1000	1100	1400	1800
B	620	820	920	1020	1320	1420	1720	2120

MONTERING AV KJØKKENHETTE

3 - Fest hetten til profil-hettefestet.

4 - Sett inn skruene M5 x 35 og HM6 x 30/ figur ⑤ og ⑥.

5 - Trekk skruene løst til slik at 6553377-hetten henger flatt mot veggen.

6 - Rett opp ved å skru til eller løsne de to skruene M5 x 35 og HM6 x 30.

7 - Fest hettens endestykke til veggplaten ved å skru fast skruene HM6 x 30.

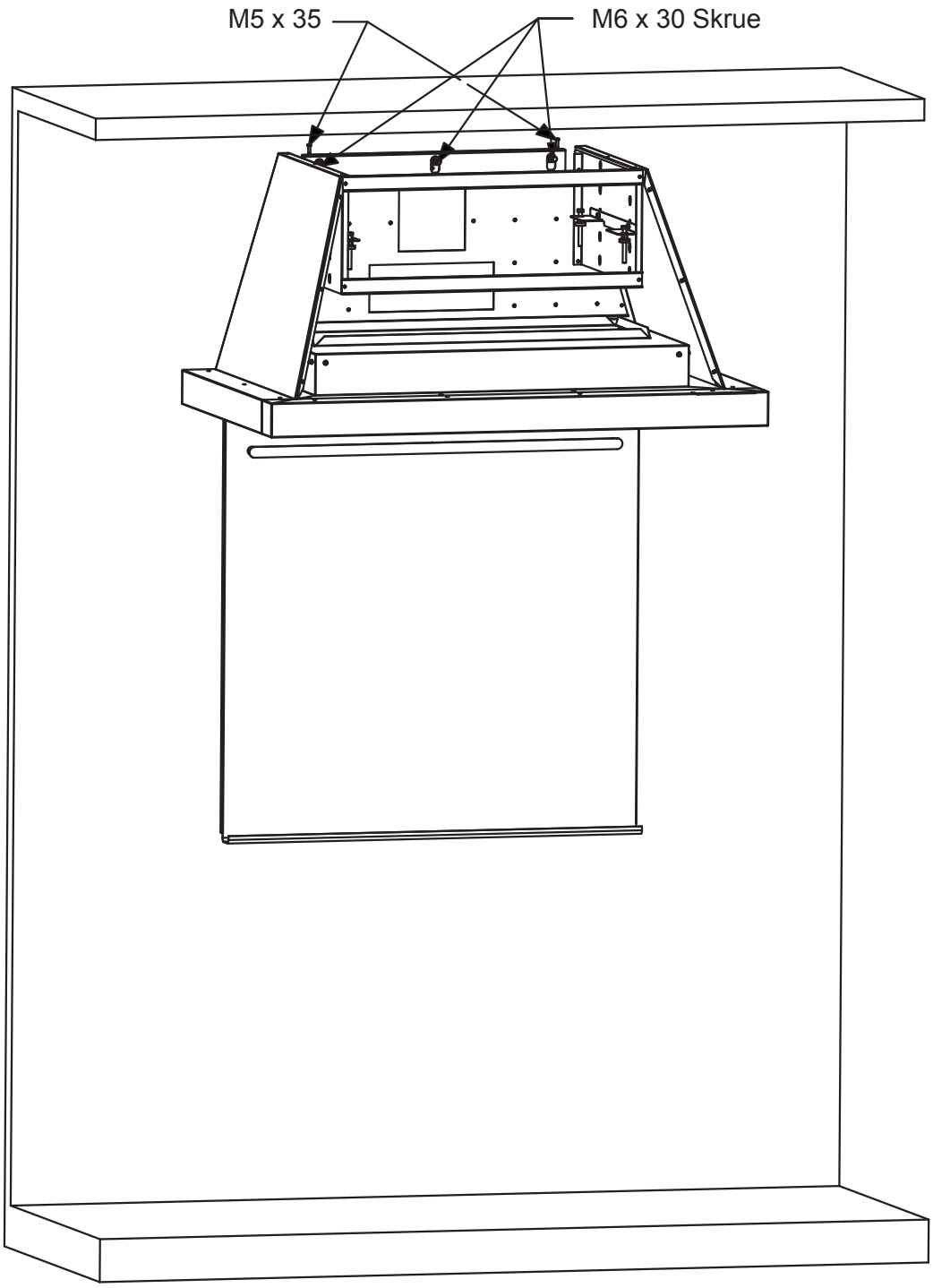

⑤

MONTERING AV KJØKKENHETTE

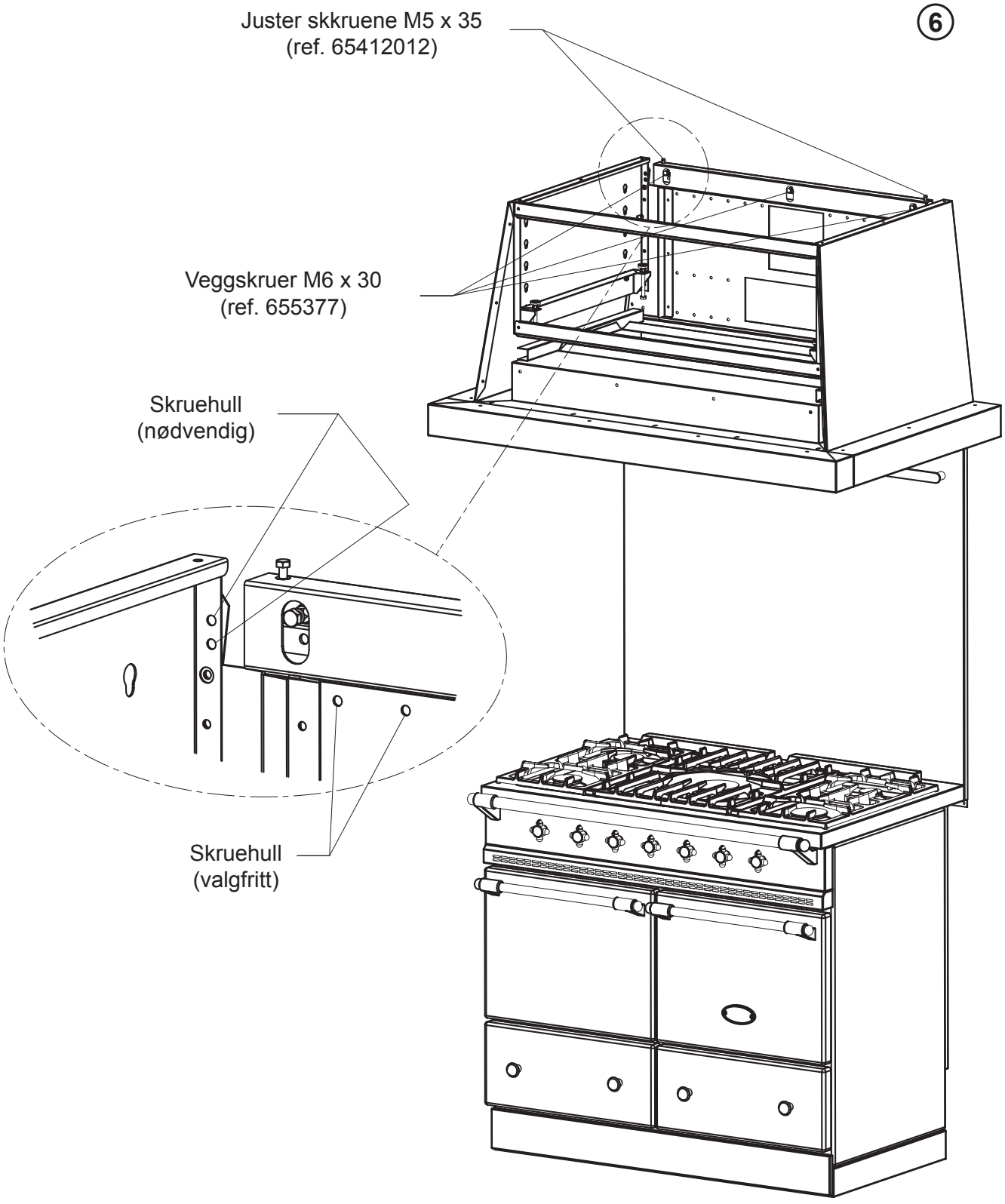

SETTE INN VIFTEMOTORENE

Montering i hetten / figur ⑦

1 - Fjern de fire skruene på midtpanelene og ta panelene av.

2 - Gjør klar motoren og monter den i henhold til fabrikantens instrukser som følger med i esken.

⑦

MONTERE OVERSEKSJON

Kontroller høyden på taket og juster festebrakettene til overseksjon iht. takhøyden ved hjelp av hullene figur (8).

(8)

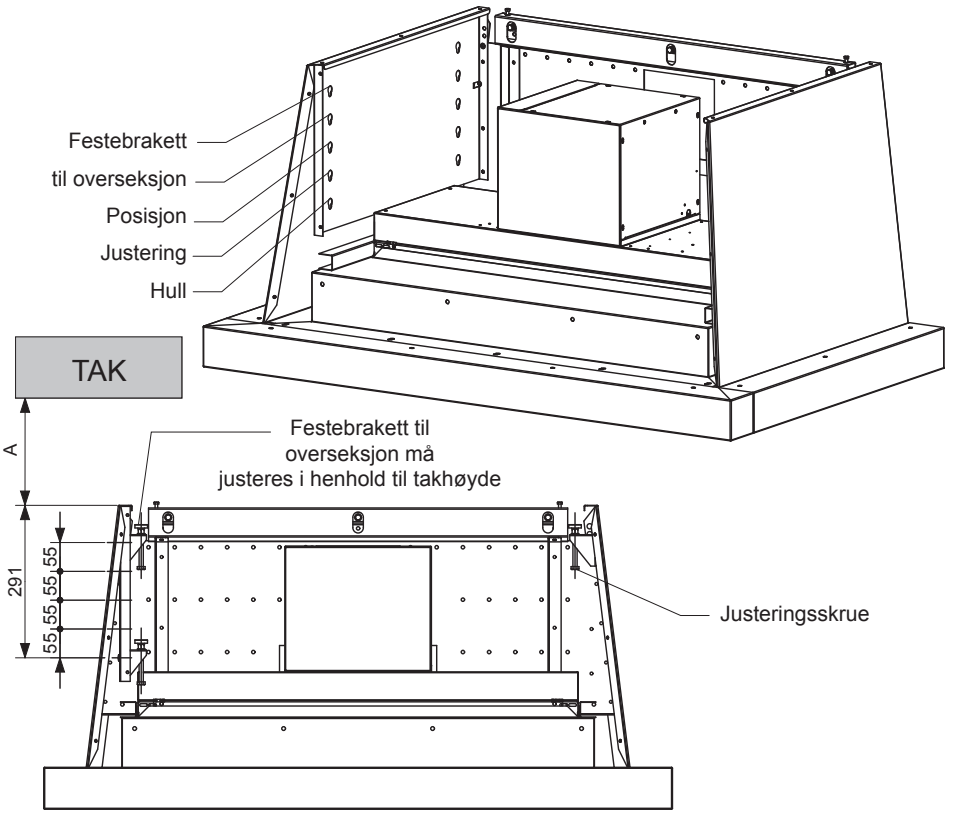

A	0 til 50	50 til 105	105 til 160	160 til 215	215 til 240
N° stilling	1	2	3	4	5

Sett overseksjon til avtrekkshetten inn mellom taket og hev-/senkbolten (fig.(9)).

Juster deretter hev-/senkboltene til forlengeren til avtrekkshetten presser mot taket/ figur (10).

Forsiktig: Ikke bruk makt på boltene når du strammer til.

(9)

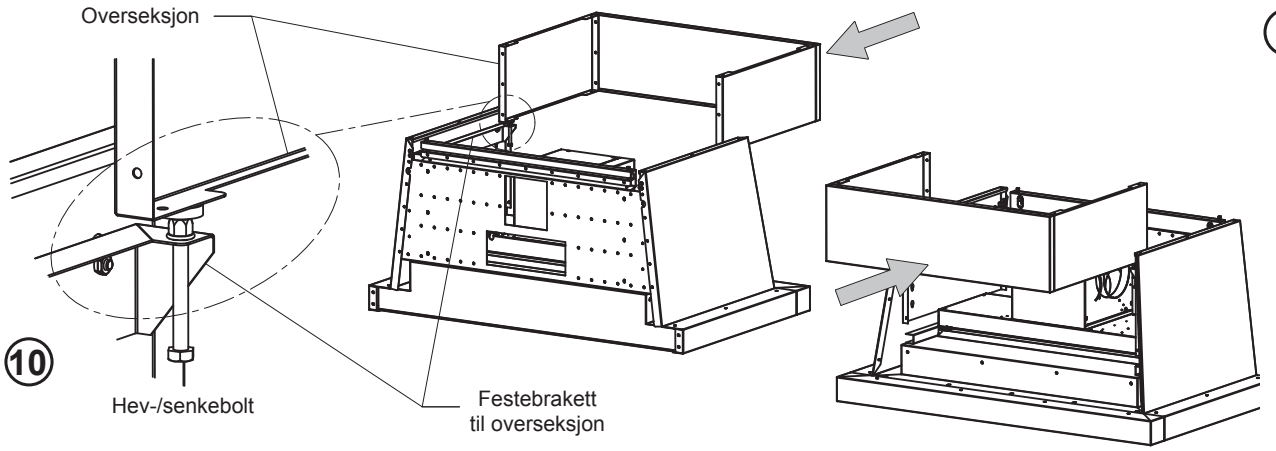

MONTERE OVERSEKSJON

Sett frontbrakettene på igjen og fest dem.

Sett fronten på avtrekkshetten på plass igjen ved å utføre handlingene over i motsatt rekkefølge Figur (11).

Monter rammepanelene (Se figur på neste side (12)).

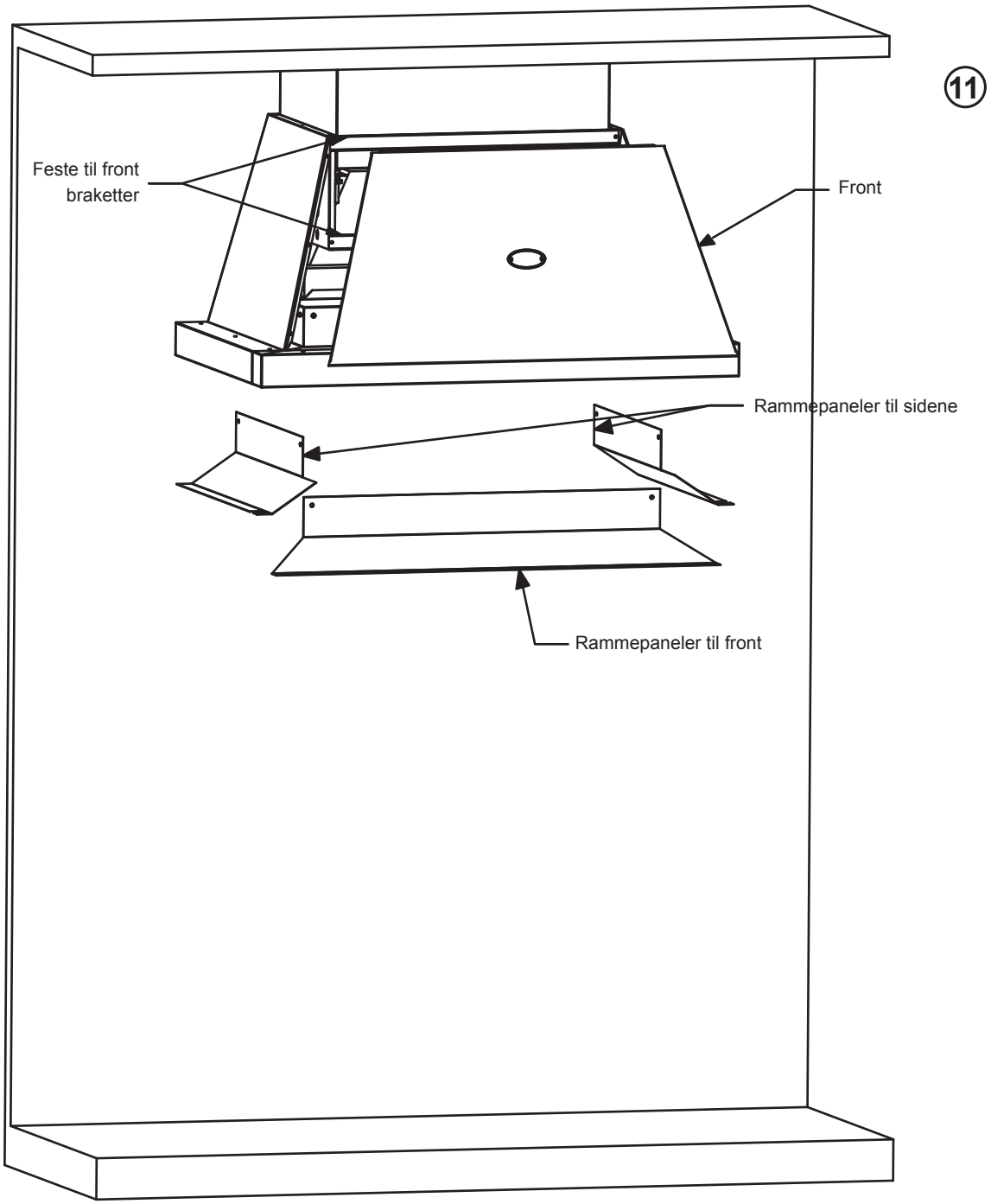

MONTERE KANALDEKSLENE

1. Hold dekselet ←, på plass og fest baksiden av det med en rustfri M5-skrue.
2. Hold dekselet ↑, på plass og fest baksiden av det med en rustfri M5-skrue.
3. Monter det tredje dekselet → , og fest det til vifteenheten med monteringsbraketten ↓ med to rustfrie M5-skruer. Skru inn de øvrige skruene på dekslene ← og ↑.

⑫

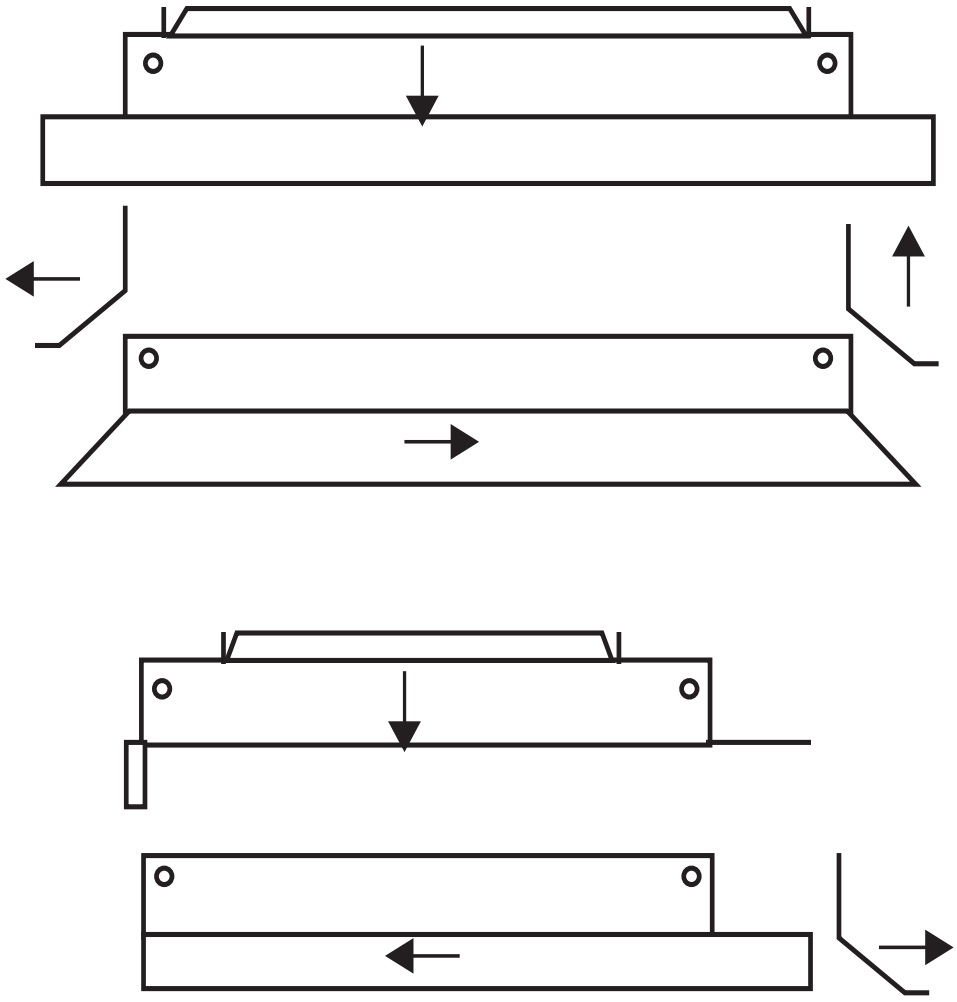

BRUKSANVISNING

Kjøkkenhetten skal installeres håndverksmessig og i samsvar med innholdet i denne håndboken, samt de til enhver tid gjeldende lokale lover og forskrifter.

Håndboken skal overleveres brukeren når installasjonen er utført.

BRUK

Virkemåte:

Avtrekkshetter i LACANCHE-serien leveres med en enkel (LHM 900) eller to 600 m3 /t vifteenheter (øvrige modeller), og kommer komplett med fettfilter.

Glassinntakspanelet definerer luftveien inn i hetten. For normal bruk:

- Plasser kokekar under hetten slik at den fanger opp all damp og røyk.
- Unngå trekk.
- Sørg for tilførsel av like mye frisk luft som hetten trekker av for å unngå funksjonstap.

Betjeningspaneler:

Betjeningspanelene er spesifikke for hver vifteenhet. Se viftemotorfabrikantens brukerveil.

FORSIKTIG!

IKKE FLAMBER UNDER HETTEN!

RENGJØRING

FØR RENGJØRING MÅ MAN KONTROLLERE AT ENHETEN ER KOBLET FRA STRØMTILFØRSELEN

FORSIKTIG

Enheten bør ikke rengjøres med klorholdige produkter.

Les nøye gjennom forholdsreglene og bruksanbefalingene for produktene du bruker til å rengjøre og vedlikeholde enheten.

Følg bruksanvisningene.

Motorgruppe:

Se produsentens rengjøringsinstrukser.

Rengjør fettfiltrene minst en gang per måned, og hyppigere hvis avtrekkshetten brukes mye.

Ikke bruk damprenser til å rengjøre motordelen!

Emaljebelegg:

Bruk en svamp med såpevann eller vindusvaskemiddel, men aldri skuremidler. Du kan også bruke denaturert sprit, men bare når enheten er kald.

Deler i rustfritt stål:

Delene i rustfritt stål kan rengjøres med aerosol-produkter som finnes i dagligvarebutikker. Du bør imidlertid velge et produkt med lite silikon for å unngå hvite merker etter at produktet er tørt.

Du kan også bruke spesialprodukter for rustfritt stål (f. eks. ZIP INOXYDABLE ®, JOHNSON INOXYDABLE ®, PPZ INOXYDABLE ®). Bruk aldri skuremidler.

Messinglogo:

Rengjør med en myk klut dynket i et spesialprodukt for messing (f. eks. MIROR®). Vær forsiktig så ikke produktet renner ned på emaljen. Ikke skrubb (produktene inneholder skuremiddel), men skyll med rent vann, uten å skrubbe.

Du kan også bruke et såpestykke (sølvstein, leirstein) som påføres med våt klut på områdene som skal rengjøres.

Dette er også effektivt for å rengjøre og få frem glansen i messing og krom.

Informasjon om kassering av elektrisk avfall og elektronisk utstyr

Forskrift nr. 2005-829 av 20. juli om implementering av de europeiske direktivene 2002/95/EC og 2002/96/ EC om farlige stoffer i elektrisk og elektronisk utstyr og om kassering av elektrisk og elektronisk utstyr.

- Elektrisk og elektronisk utstyr (EEE) og avhending av elektrisk og elektronisk utstyr (WEEE) reguleres på europeisk nivå gjennom to direktiver som på den ene siden skal begrense bruken av visse farlige stoffer i elektrisk og elektronisk utstyr (EEE), og på den andre siden skal fremme gjenbruk, resirkulering og andre former for gjenvinning av WEEE i den hensikt å redusere avfallsdeponering.

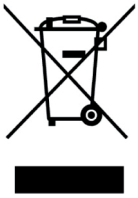

Alt elektrisk og elektronisk utstyr som er markedsført etter 13. august 2005 skal være merket med dette symbolet.

Dette symbolet indikerer at utstyret ikke skal kastes sammen med annet avfall, men skal kastes separat for å gjenvinnes, gjenbrukes og resirkuleres.

- Elektrisk og elektronisk utstyr skal ikke kastes som usortert kommunalt avfall.

- Det finnes egnede systemer for sortering av avfall.

- For å overholde disse forskriftene er Lacanche, som produsent av elektrisk utstyr, tilsluttet miljøordningen til det franske returselskapet ÉCO-SYSTÈMES FRANCE.

Ved å overholde disse forskriftene kan brukere av elektrisk og elektronisk utstyr unngå potensielt skadelige effekter på helse og miljø, samtidig som de bidrar til bevaring av naturressurser.